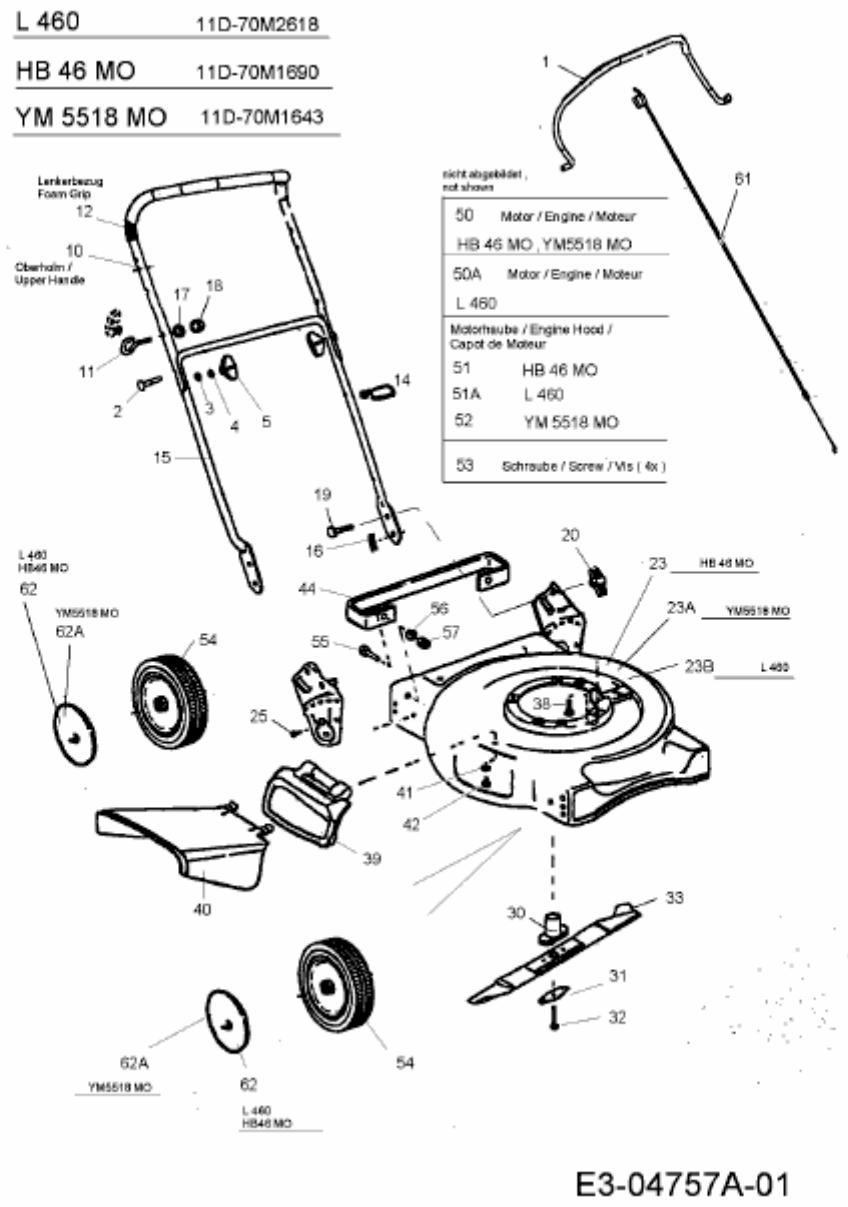HB 46 MO > 11D-70M1690 (2009) > GRUNDGERÄT