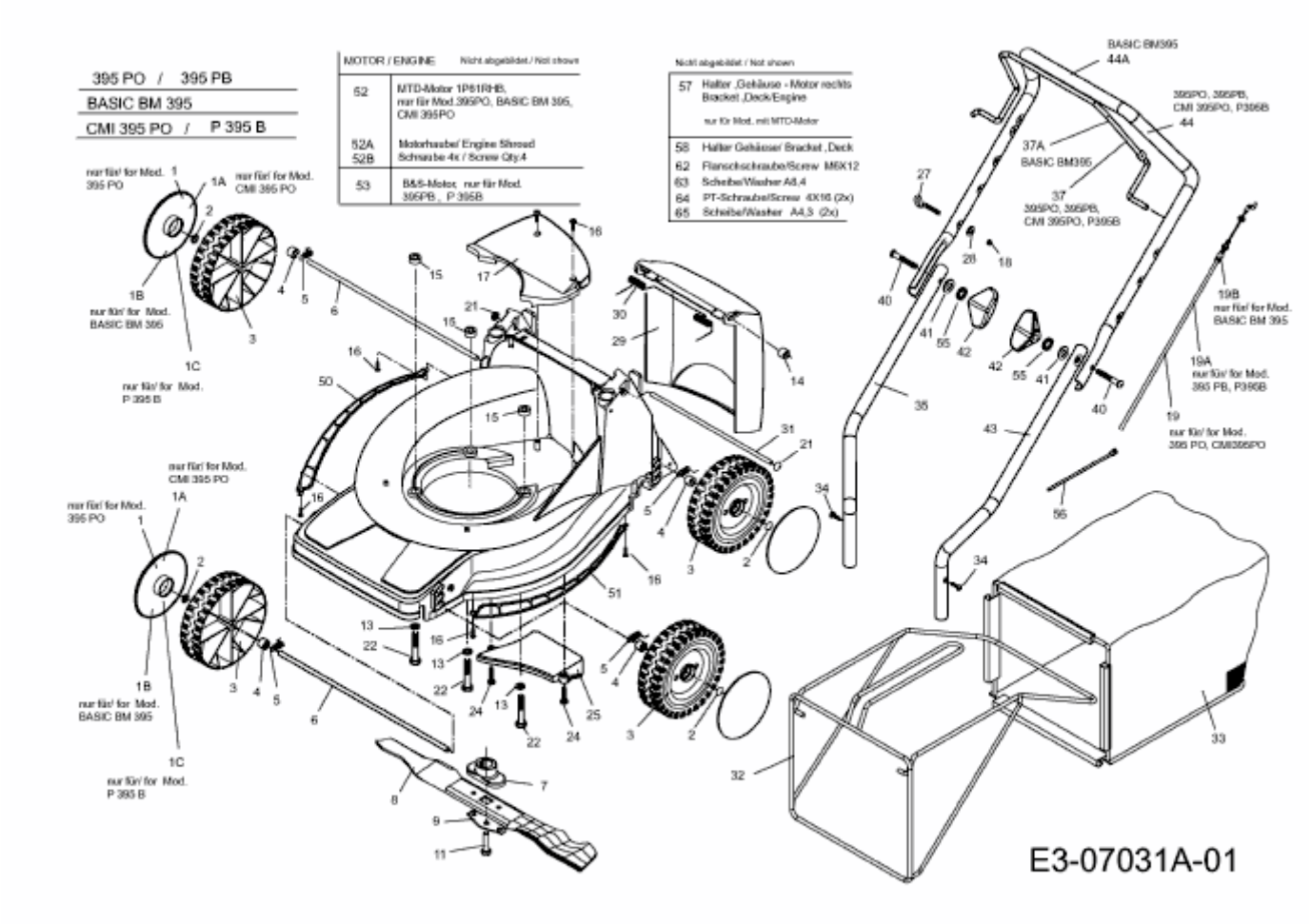395 PO > 11CBB1JD666 (2011) > GRUNDGERÄT