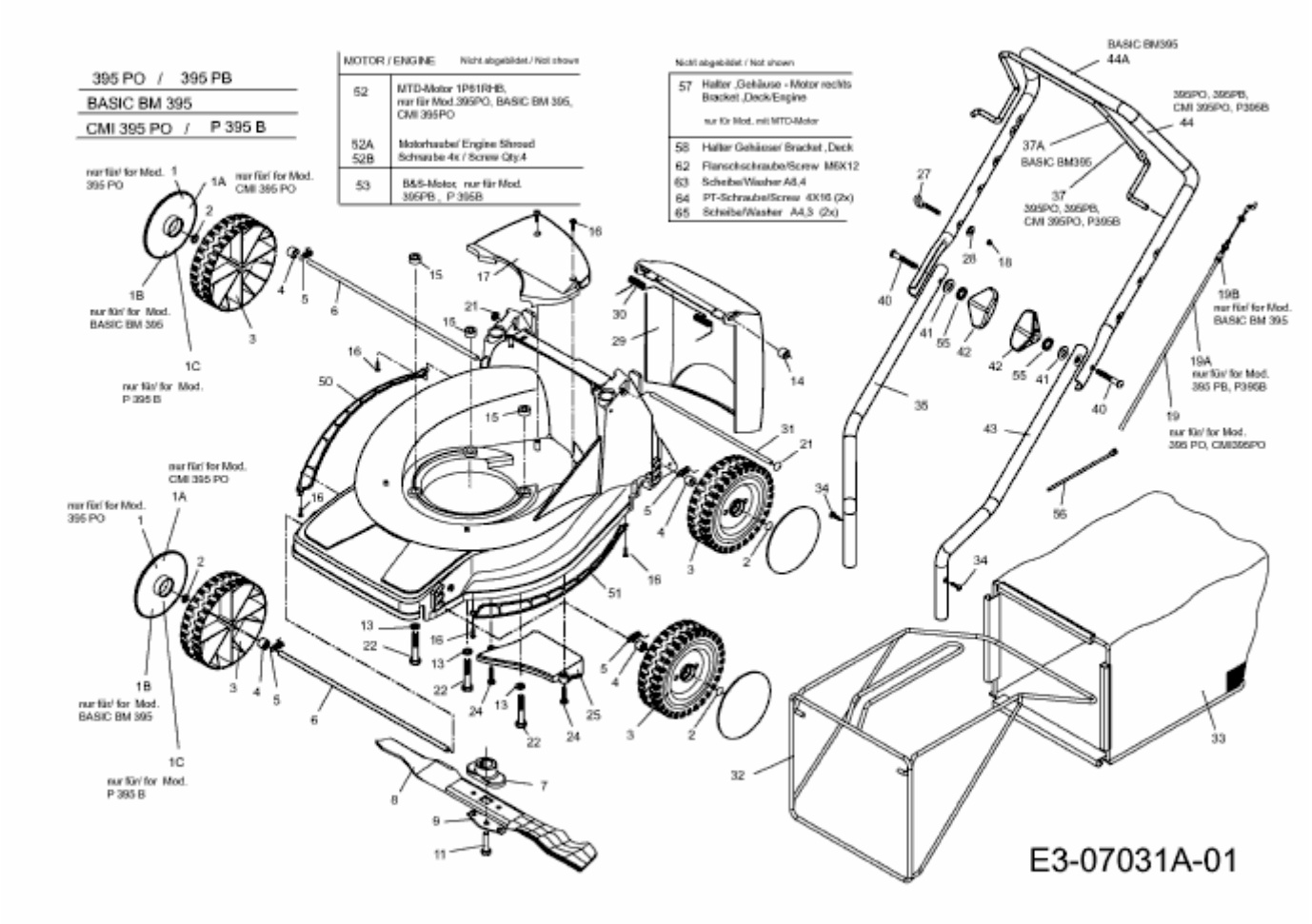395 PO > 11CBB1JD600 (2011) > GRUNDGERÄT