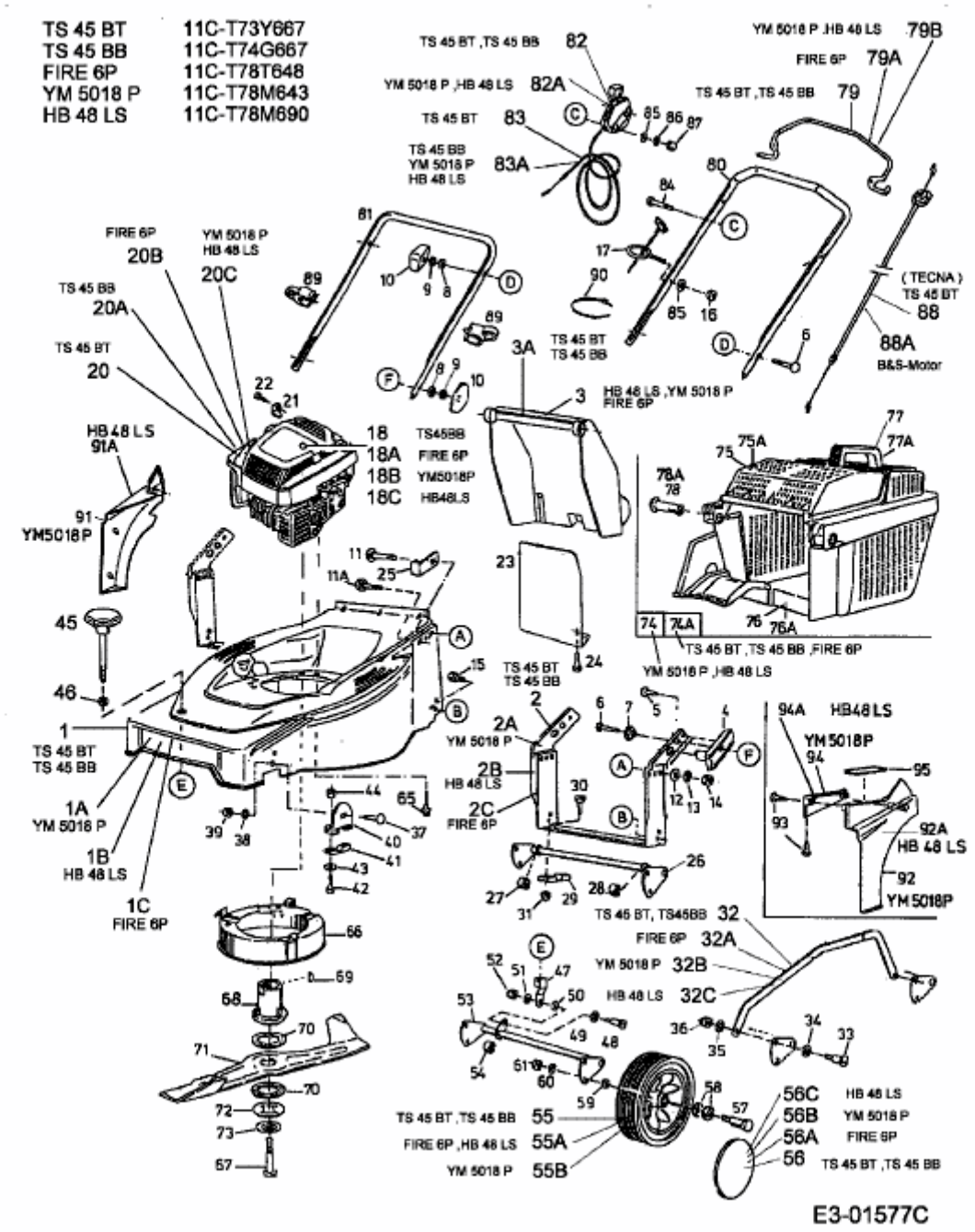HB 48 LS > 11C-T78M690 (2003) > GRUNDGERÄT