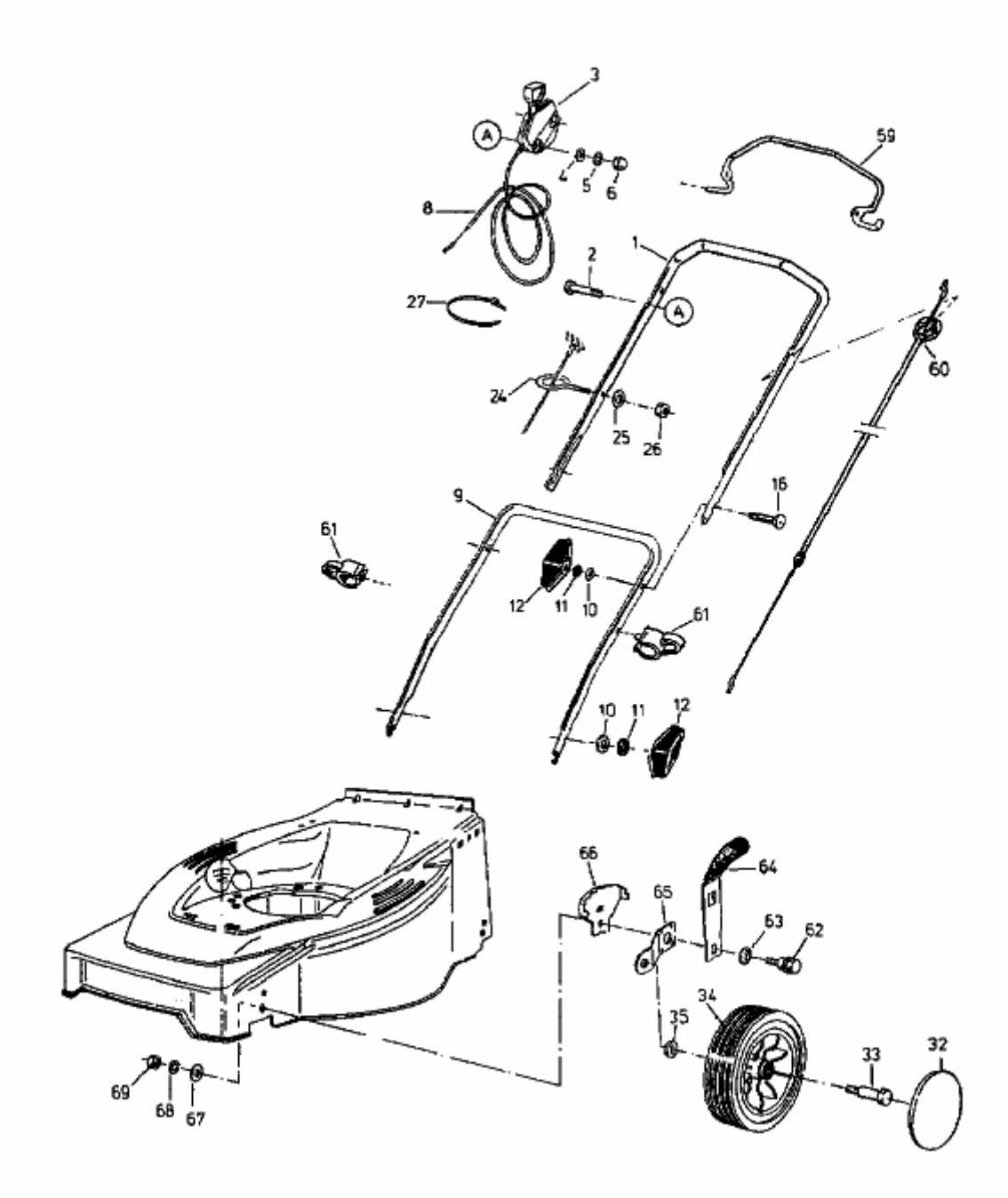HB 42 > 11C-L10Z604 (2000) > GRUNDGERÄT