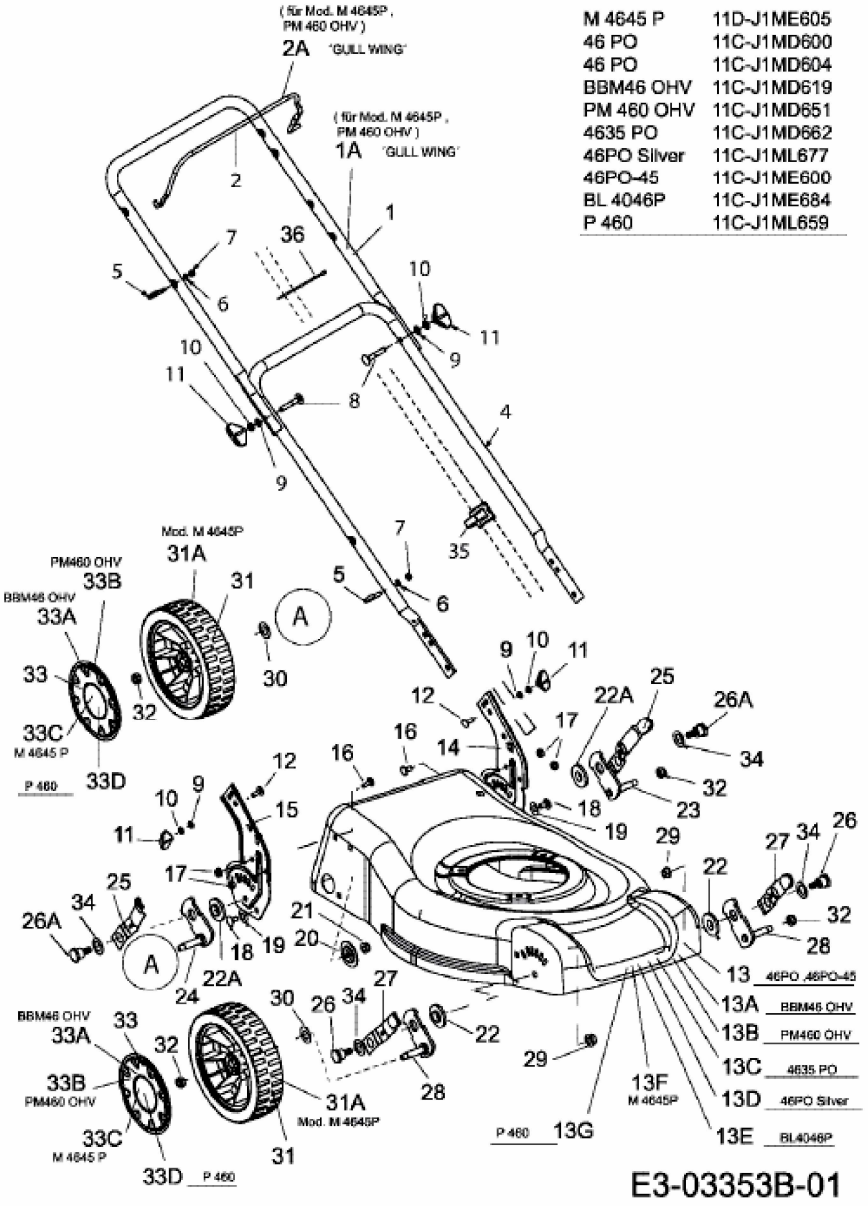PM 460 OHV > 11C-J1MD651 (2008) > HOLM, RÄDER, SCHNITTHÖHENVERSTELLUNG