11C-J1JD619 (2010) > MÄHWERKSGEHÄUSE

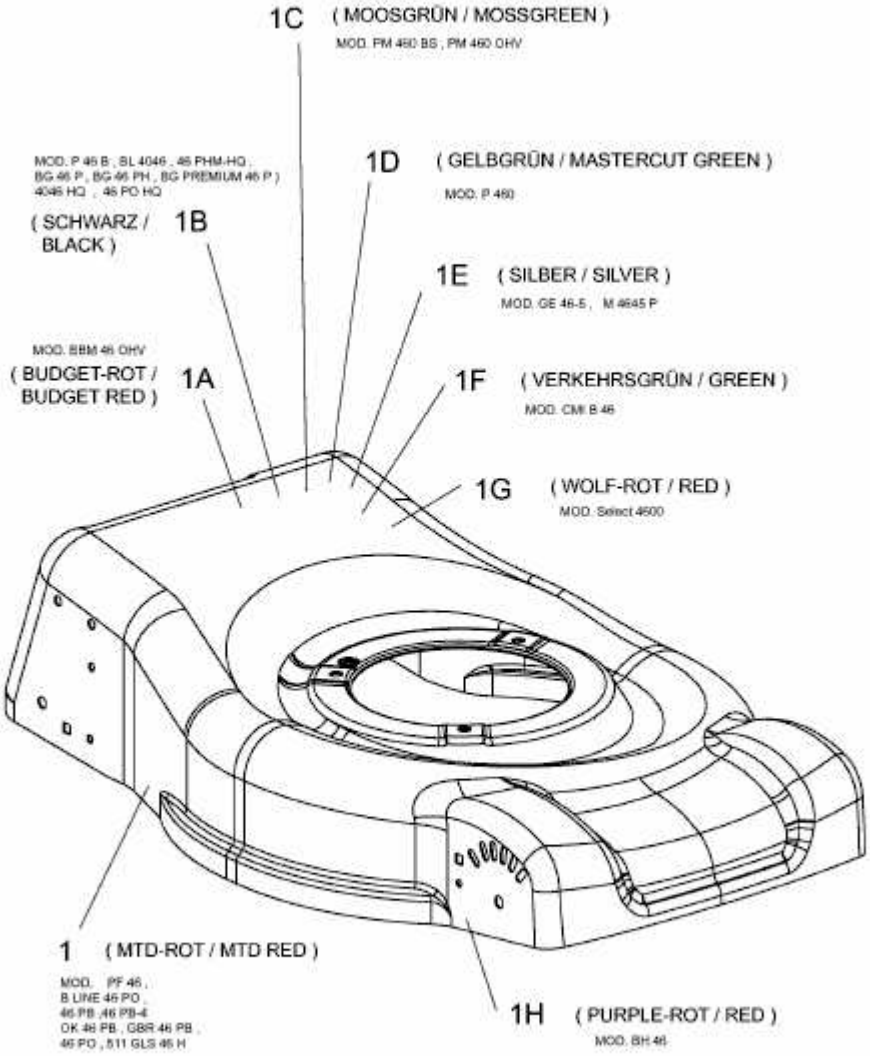

E3-04814A-01