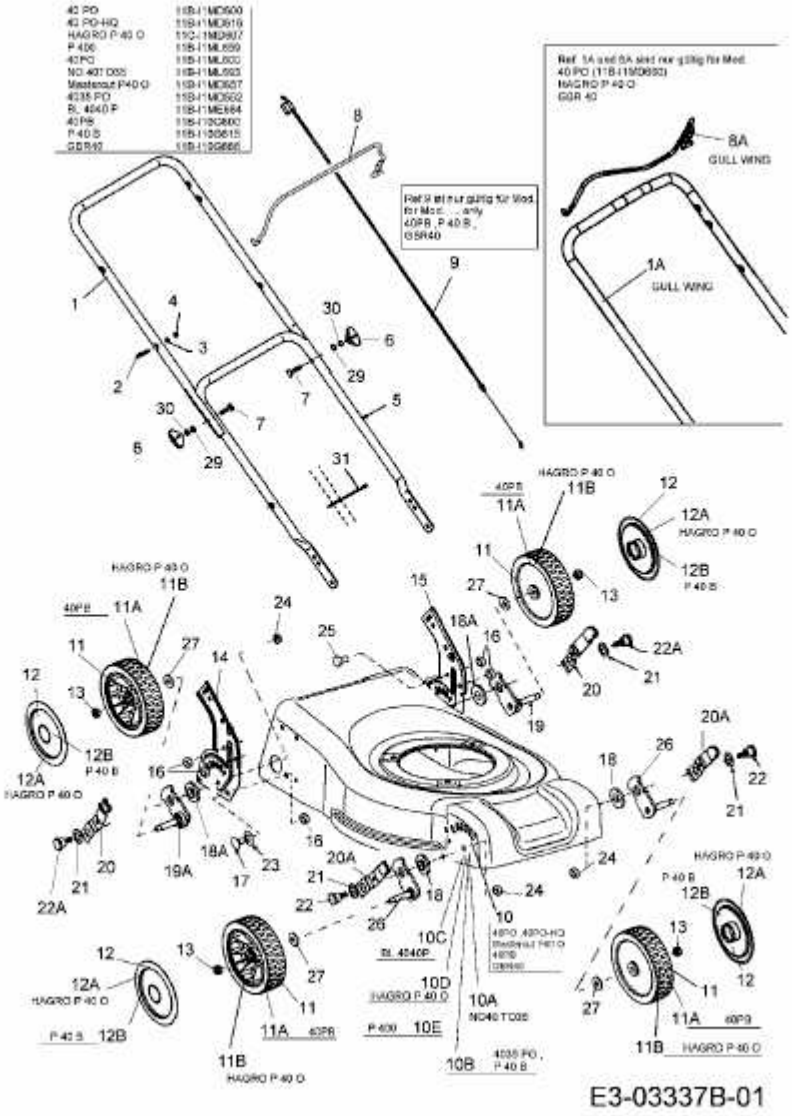P 40 O > 11C-I1MD607 (2008) > HOLM, RÄDER, SCHNITTHÖHENVERSTELLUNG