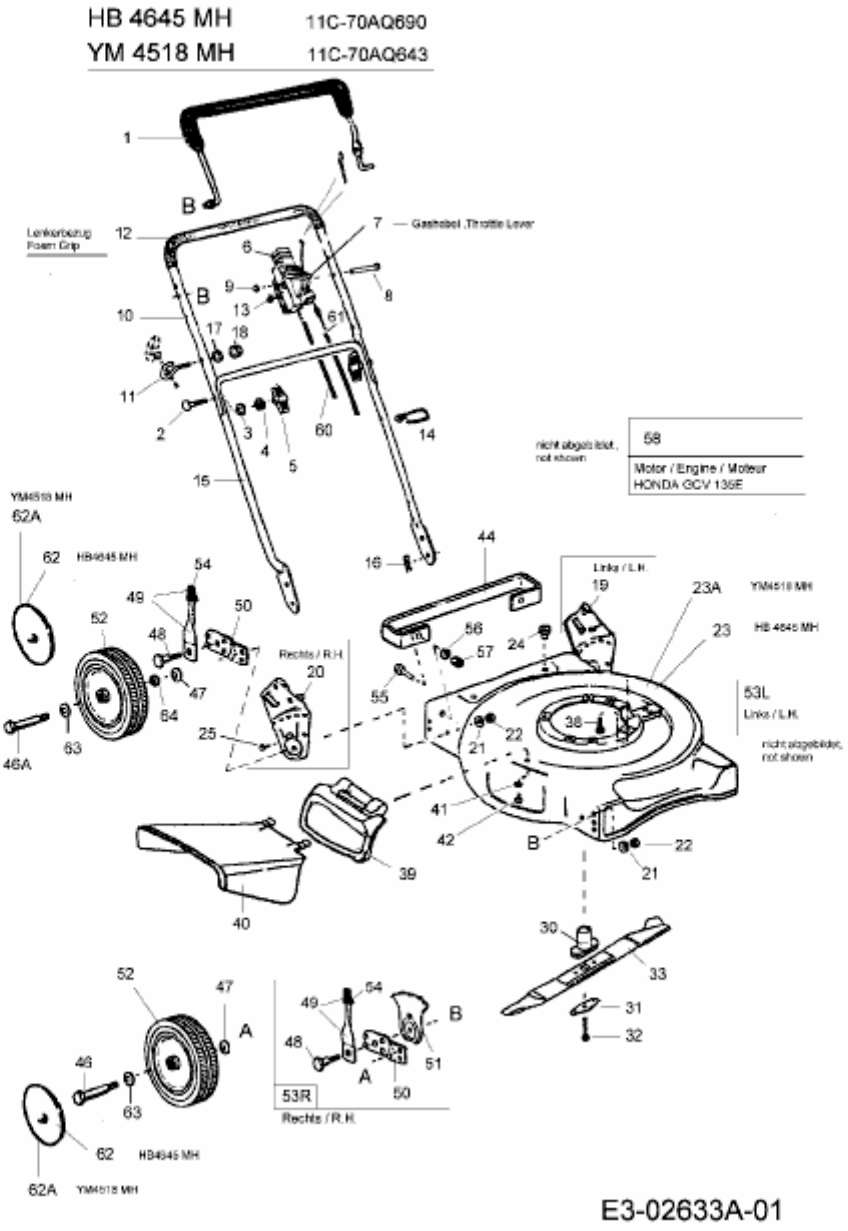HB 4645 MH > 11C-70AQ690 (2006) > GRUNDGERÄT