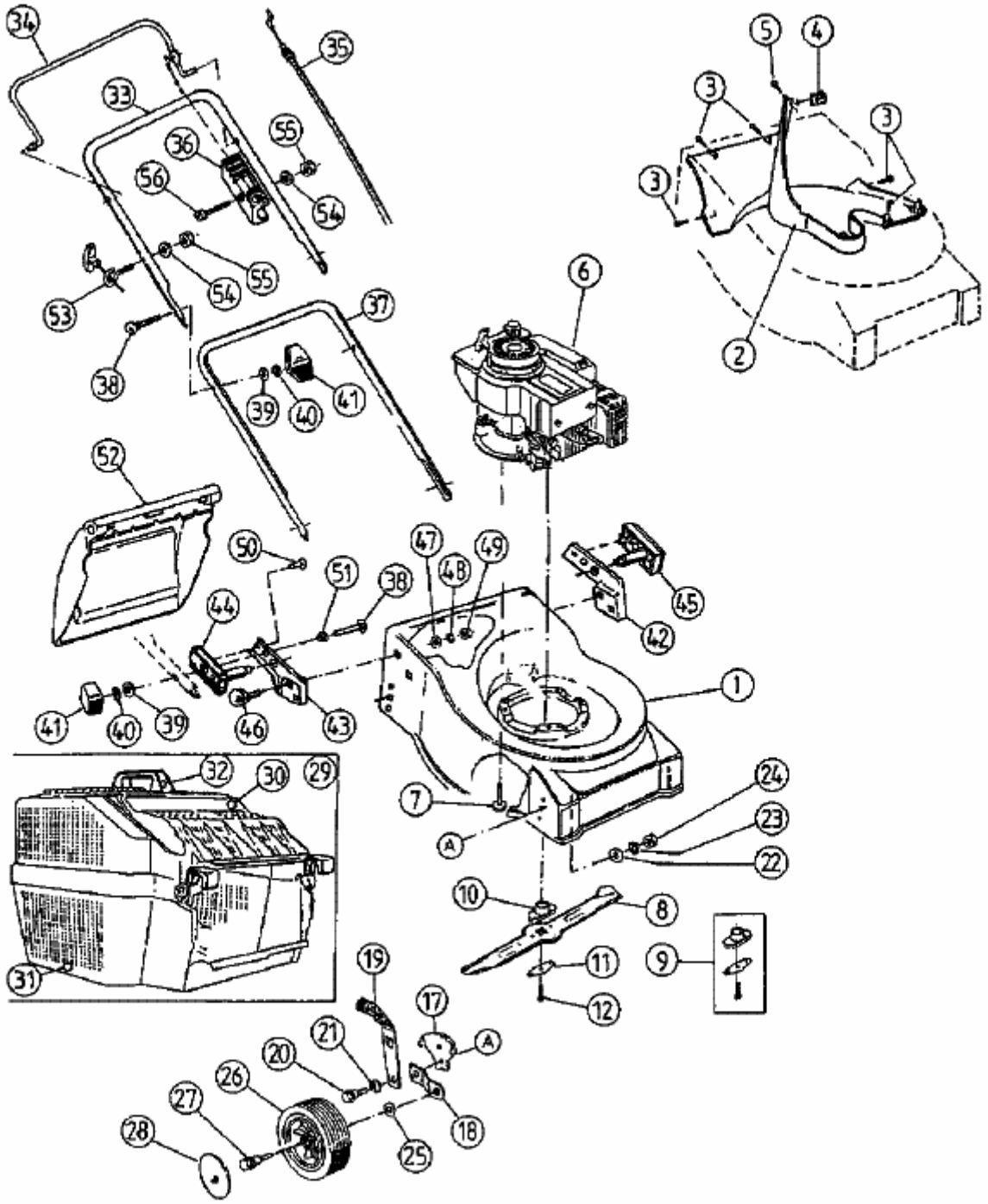46 P-4 > 11C-663A602 (2000) > GRUNDGERÄT