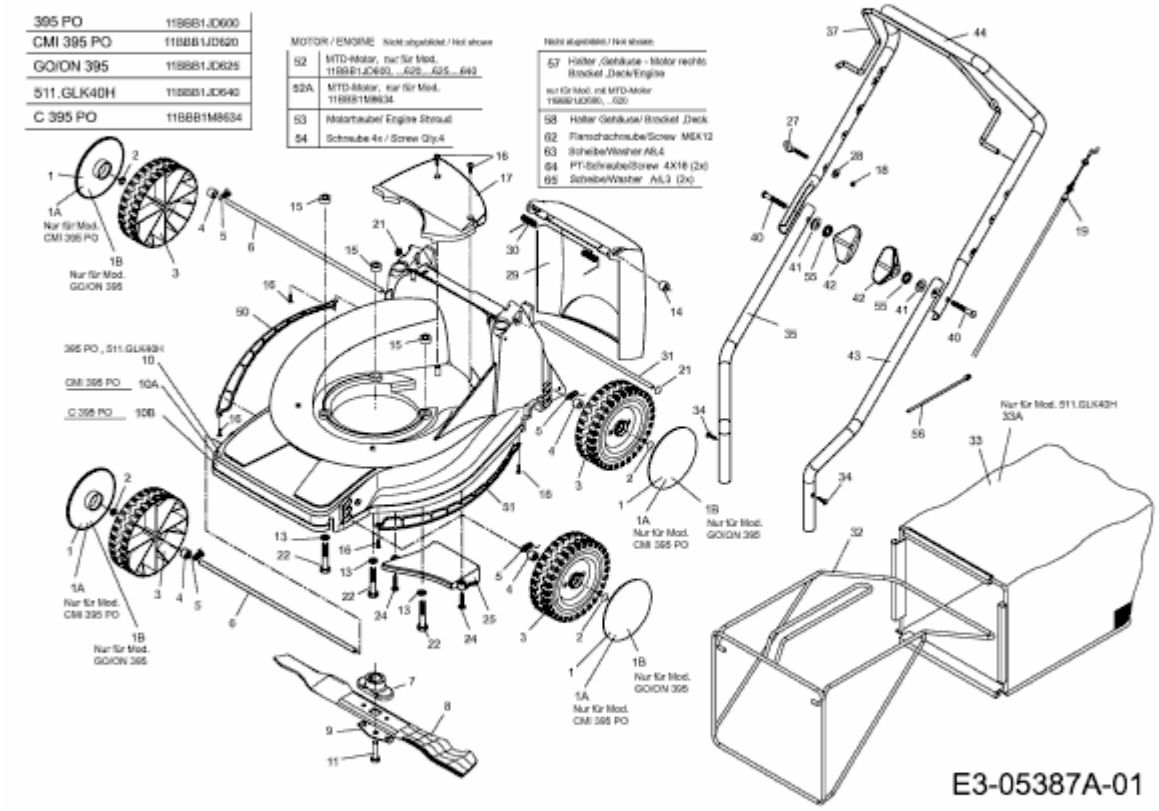11BBB1JD620 (2010) > GRUNDGERÄT