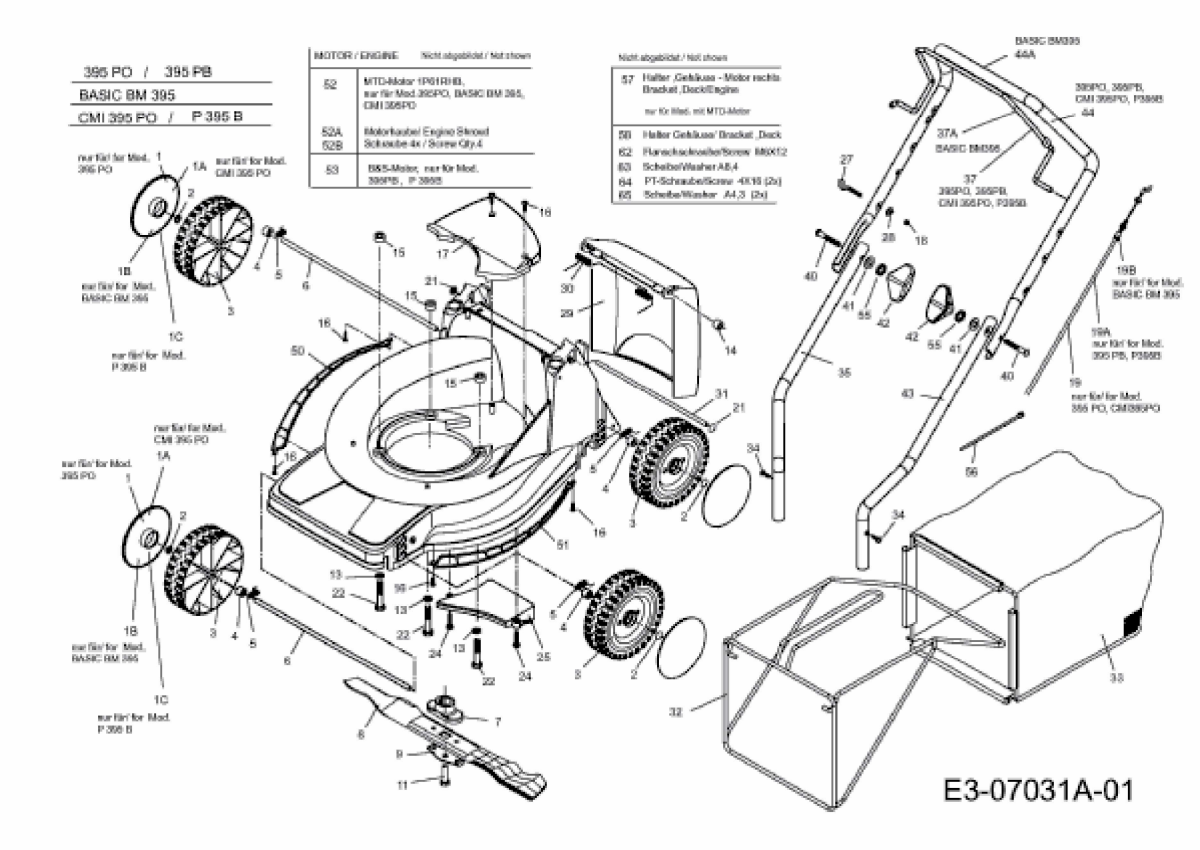BASIC BM 395 > 11BBB1JD601 (2011) > GRUNDGERÄT