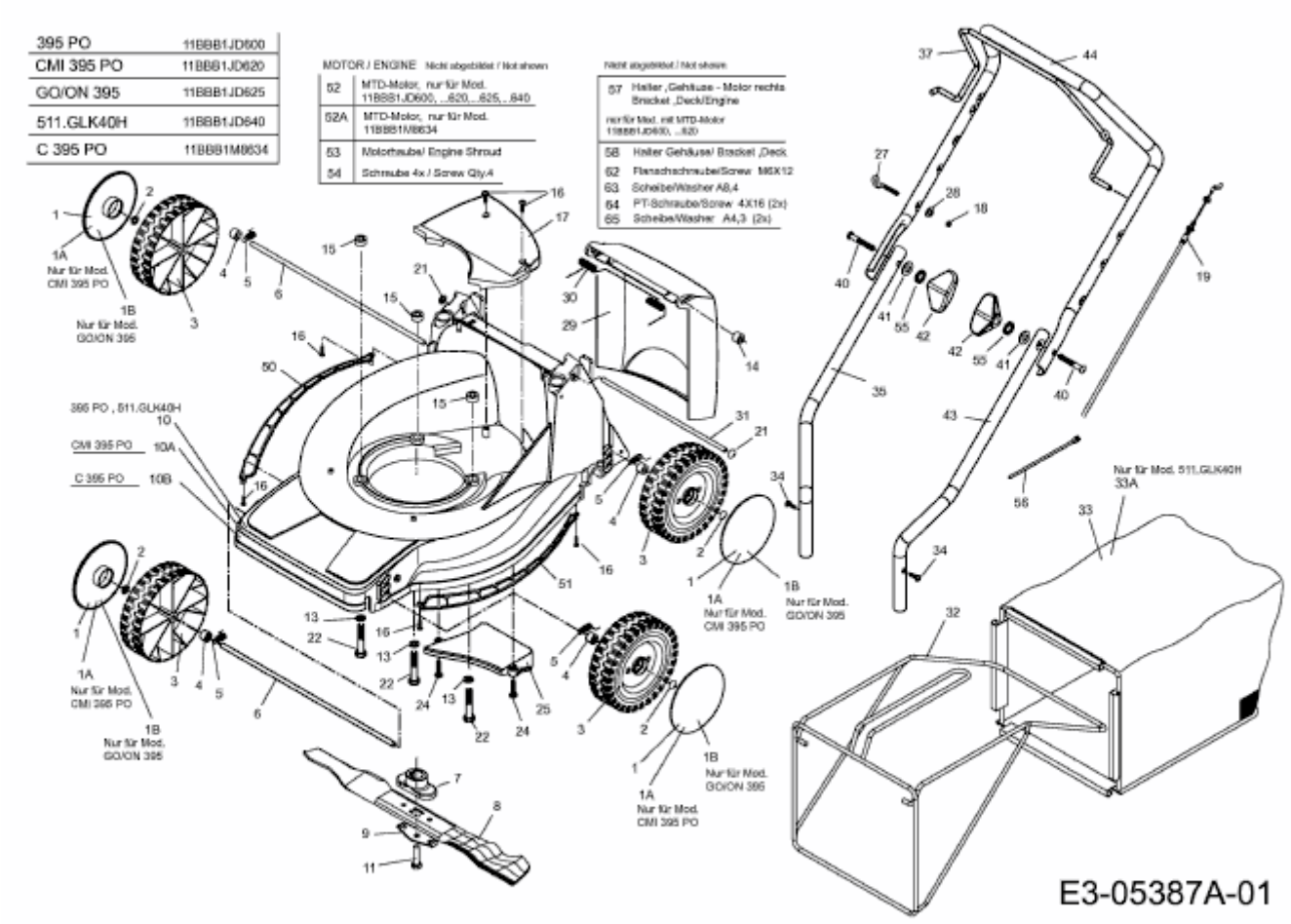395 PO > 11BBB1JD600 (2010) > GRUNDGERÄT