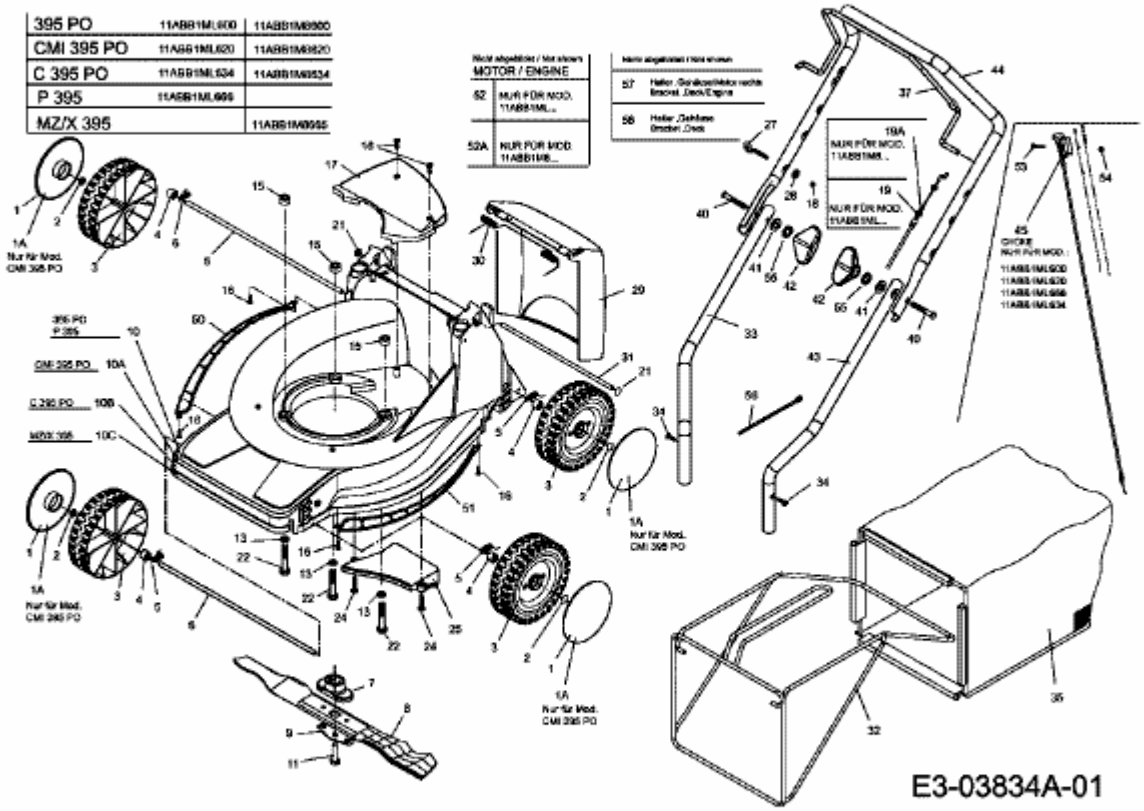11ABB1ML620 (2008) > GRUNDGERÄT