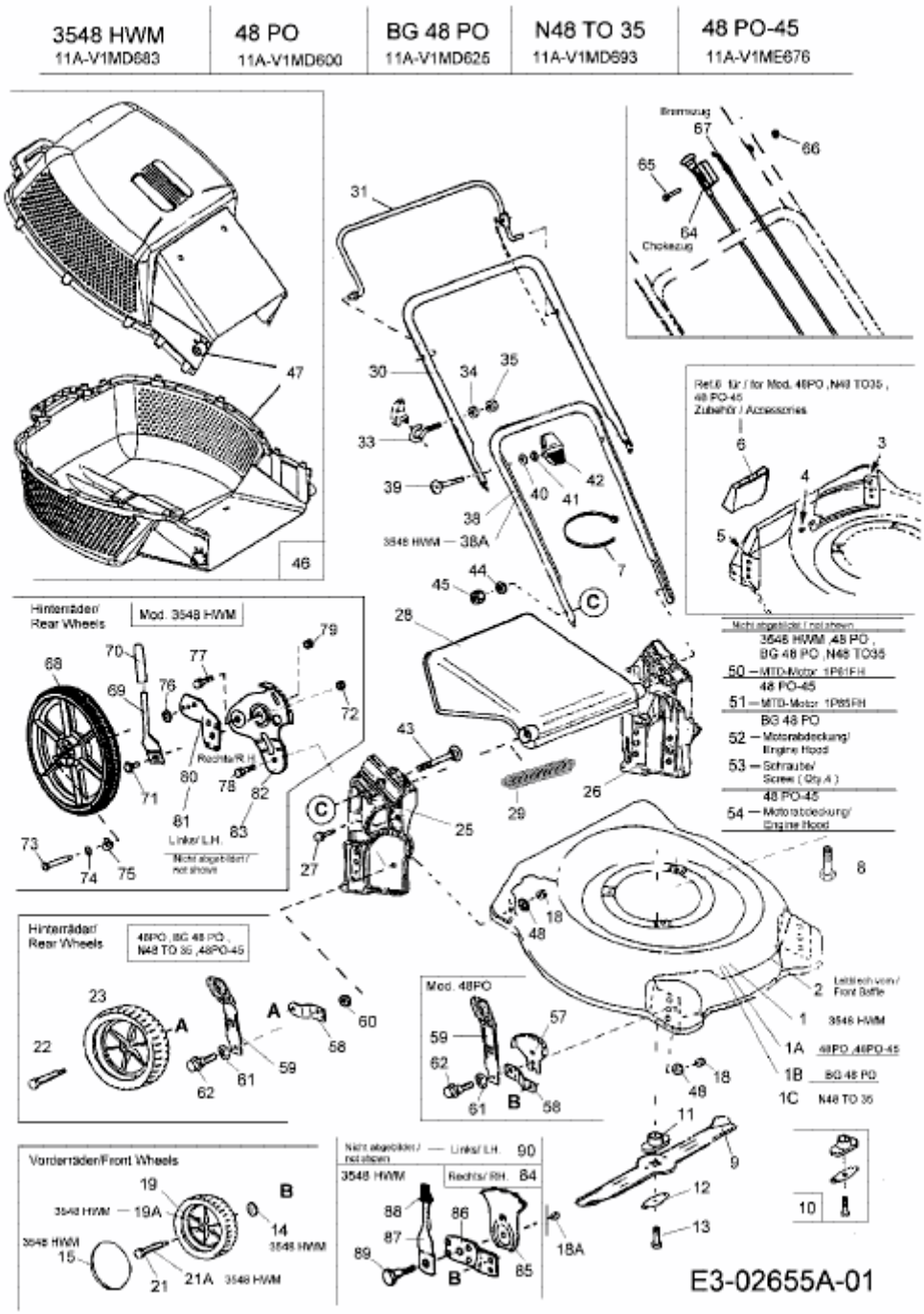48 PO-45 > 11A-V1ME676 (2006) > GRUNDGERÄT