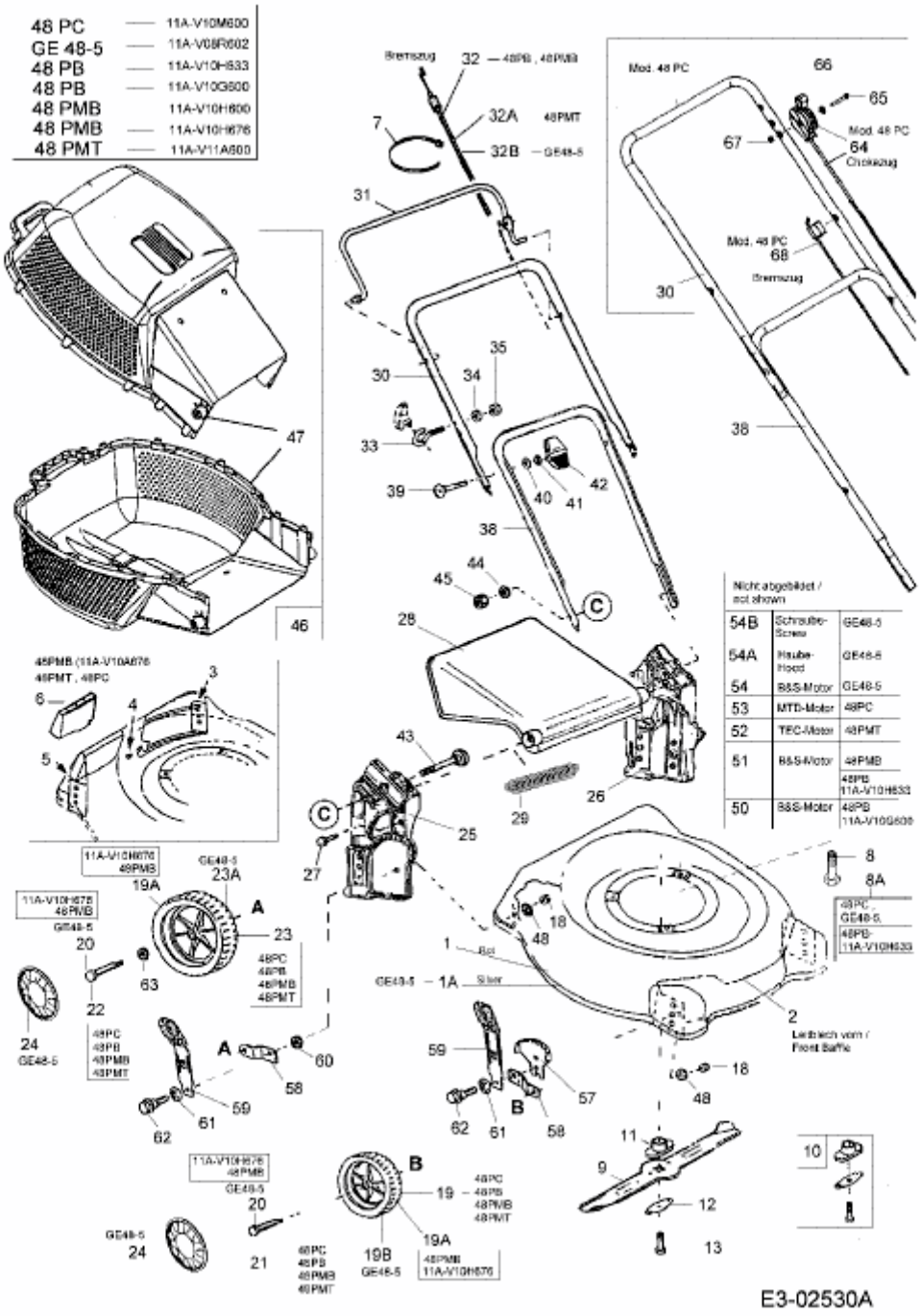48 PMB > 11A-V10H676 (2005) > GRUNDGERÄT