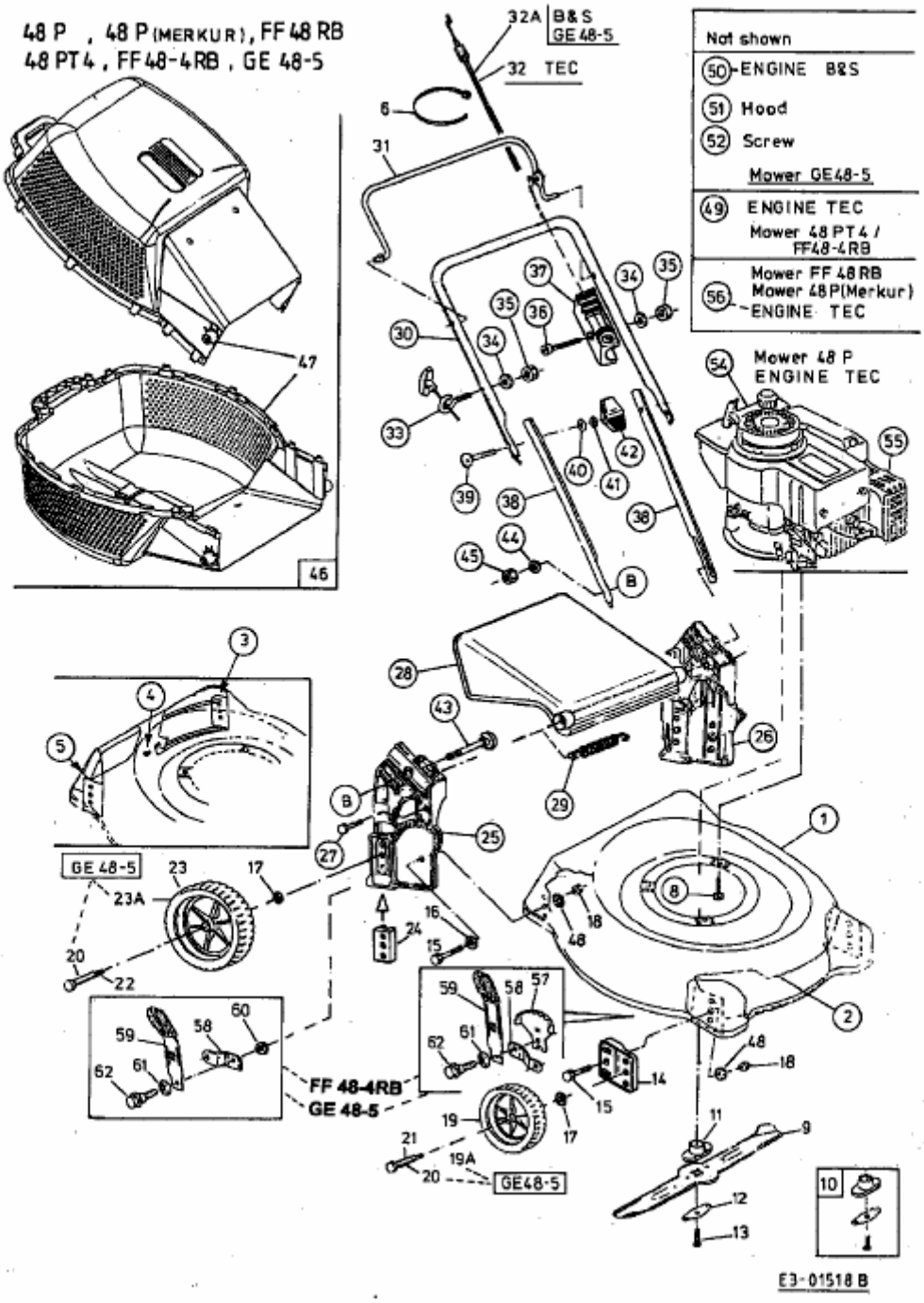48 P > 11A-V01A600 (2002) > GRUNDGERÄT