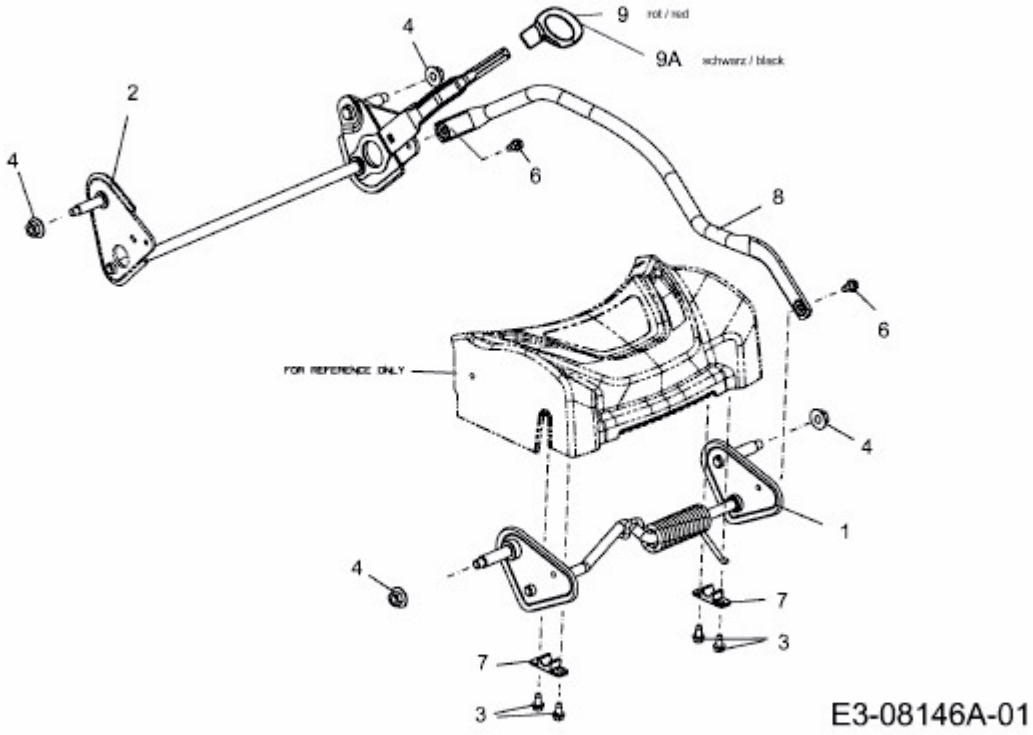CC 46 PO > 11A-TQKC603 (2015) > HÖHENVERSTELLUNG