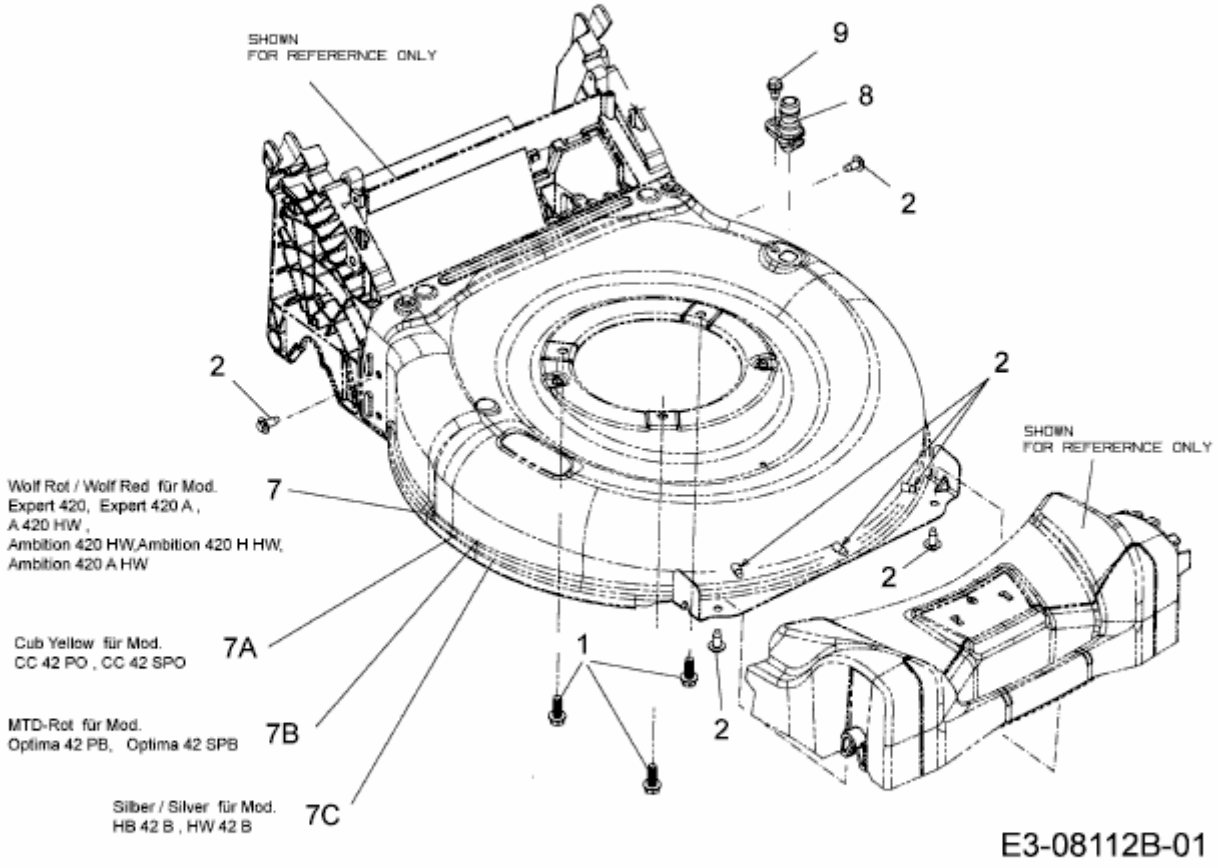EXPERT 420 > 11A-LUSC650 (2014) > MÄHWERKSGEHÄUSE