BM 46 PREMIUM > 11A-J6CQ601 (2013) > SCHNITTHÖHENVERSTELLUNG

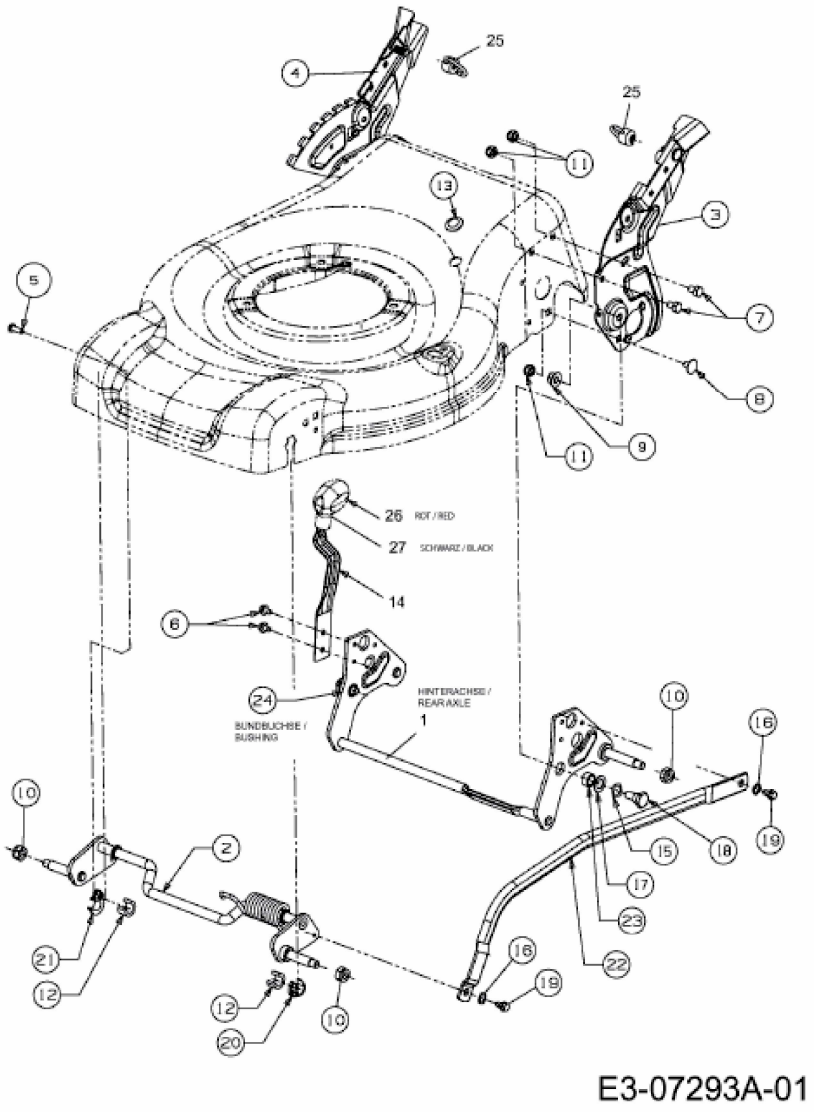

E3-07293A-01