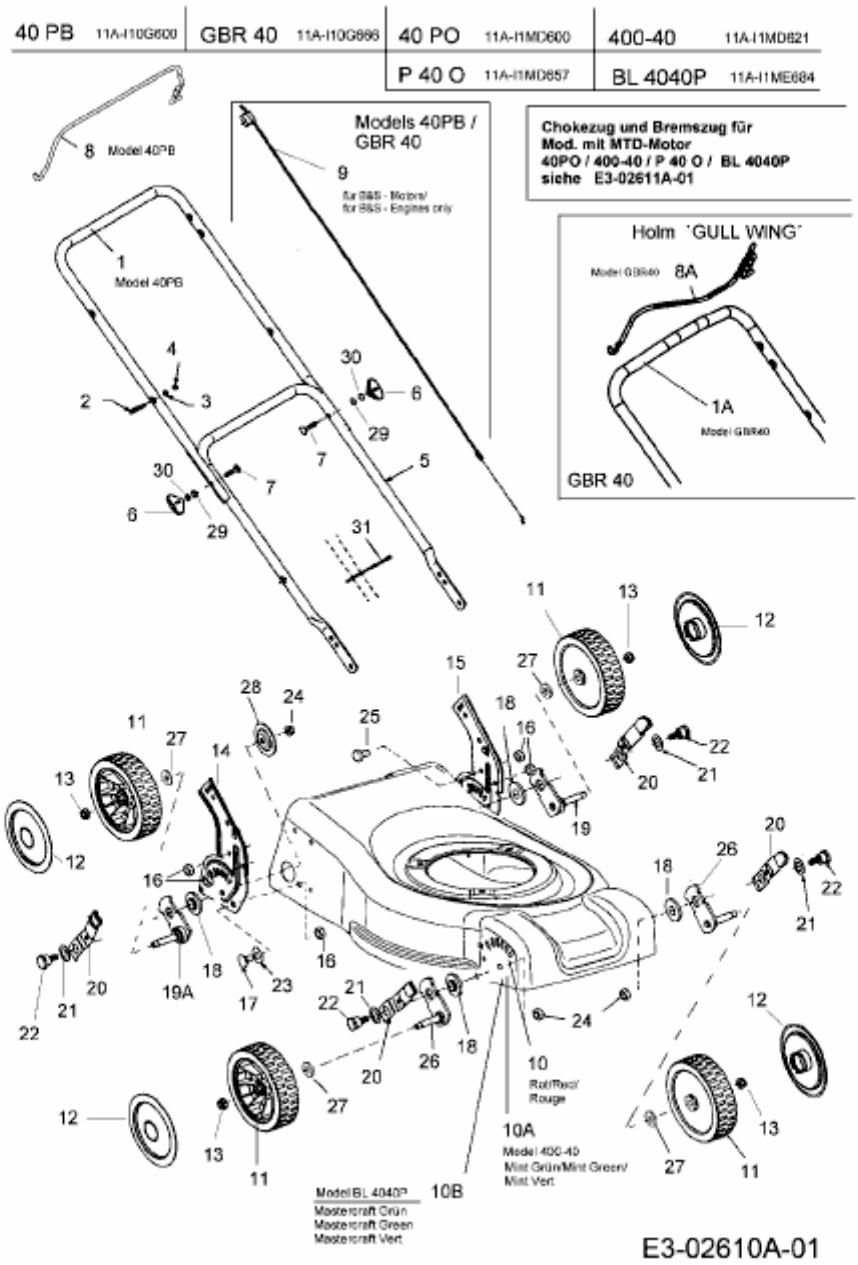400-40 > 11A-I1MD621 (2006) > HOLM, RÄDER, SCHNITTHÖHENVERSTELLUNG