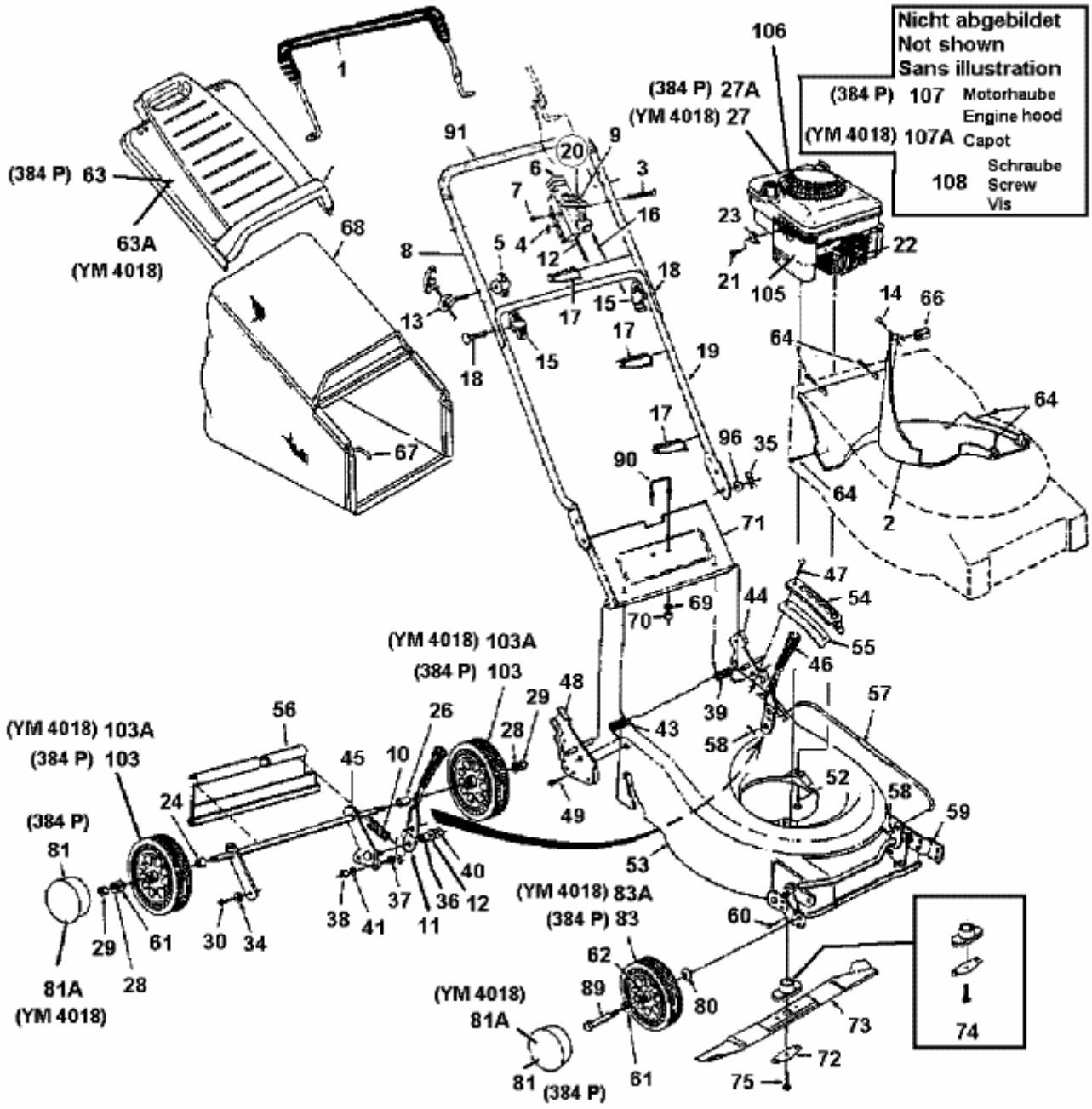384 P > 11A-674A611 (1998) > GRUNDGERÄT