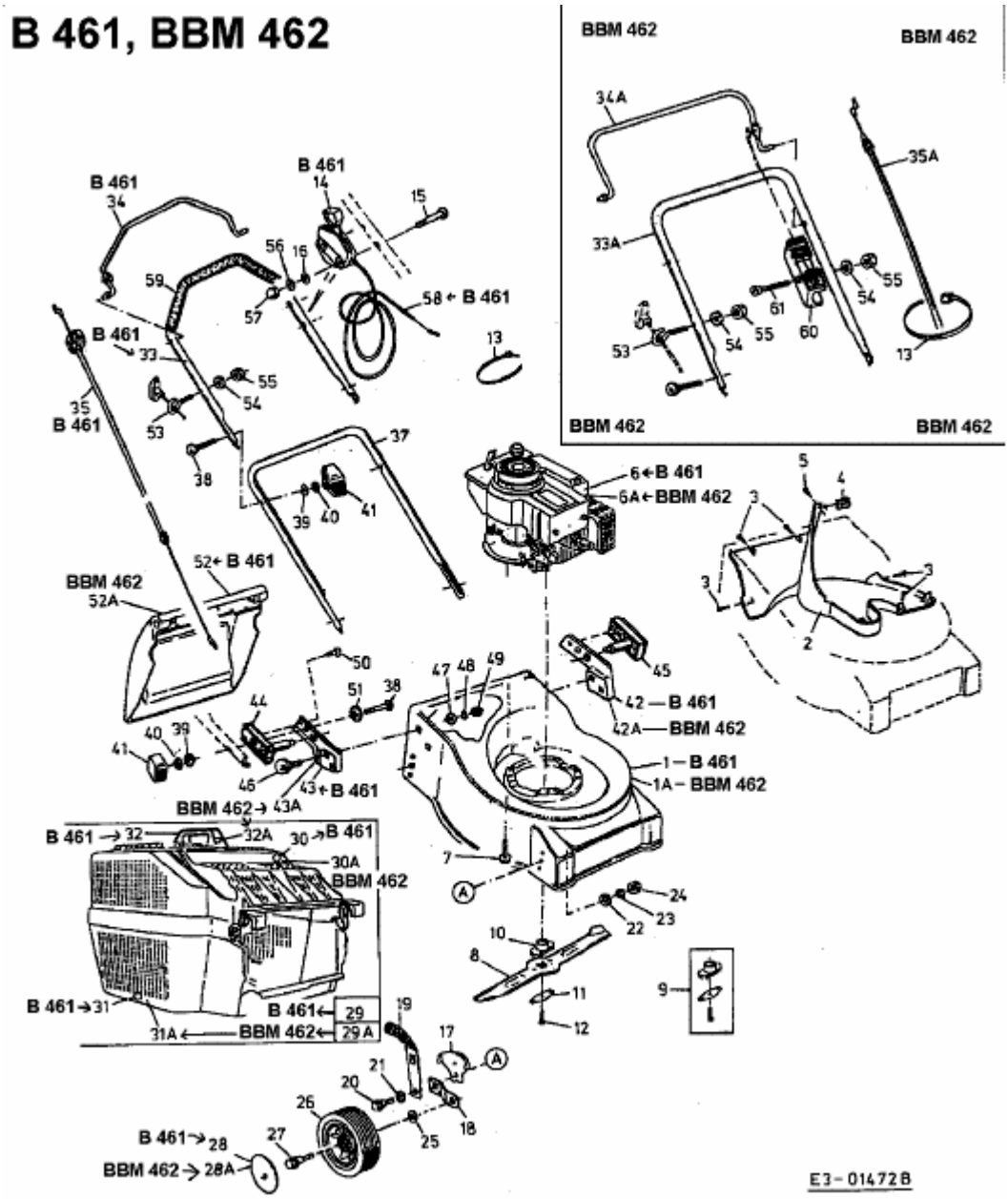
B 461, BBM 462
BBM 462
BBM 462
34A
35A
33A
55
54
61
60
53
13
BBM 462
BBM 462
B 461
34
B 461
14
15
56
16
59
57
58 ← B 461
13
B 461
33
55
54
35
B 461
53
38
37
39
40
41
6 ← B 461
6A ← BBM 462
5
4
3
3
3
2
52 ← B 461
BBM 462
52A
50
47
48
49
45
51
38
42 — B 461
42A — BBM 462
44
40
39
41
46
43 ← B 461
1 — B 461
1A — BBM 462
BBM 462 → 43A
B 461 → 32
32A
30 → B 461
30A
BBM 462
7
A
24
23
22
10
8
11
9
12
B 461 → 31
31A ← BBM 462 ← 29 A
B 461 ← 29
19
17
A
21
20
26
18
25
27
B 461 → 28
BBM 462 → 28A
E3-01472B