Jonsered

SERVICE

I9400030

IPL, 446 RDE, 1994-01

446 RDE

Spare parts
Ersatzteile
Pièces détachées
Reserve onderdelen
Repuestos
Reservdelar

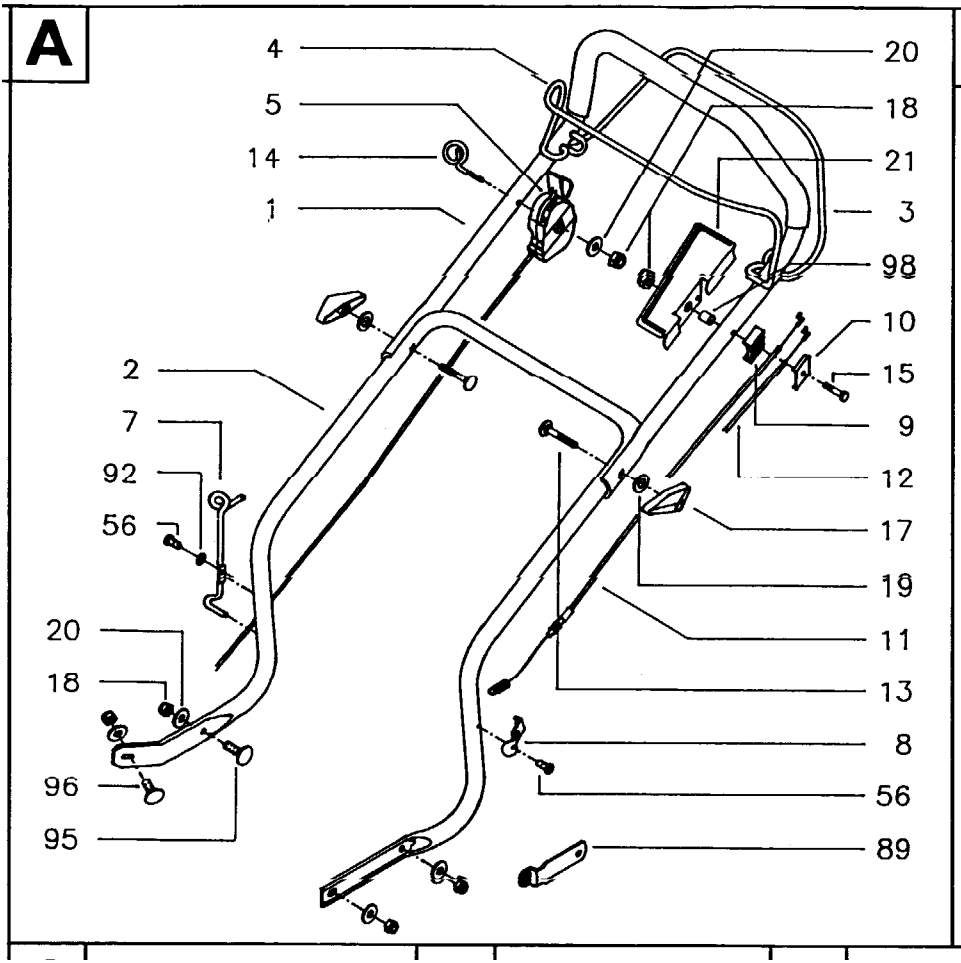
A
4
5
14
1
2
7
92
56
20
18
96
95
20
18
21
3
98
10
15
9
12
17
19
11
13
8
56
89

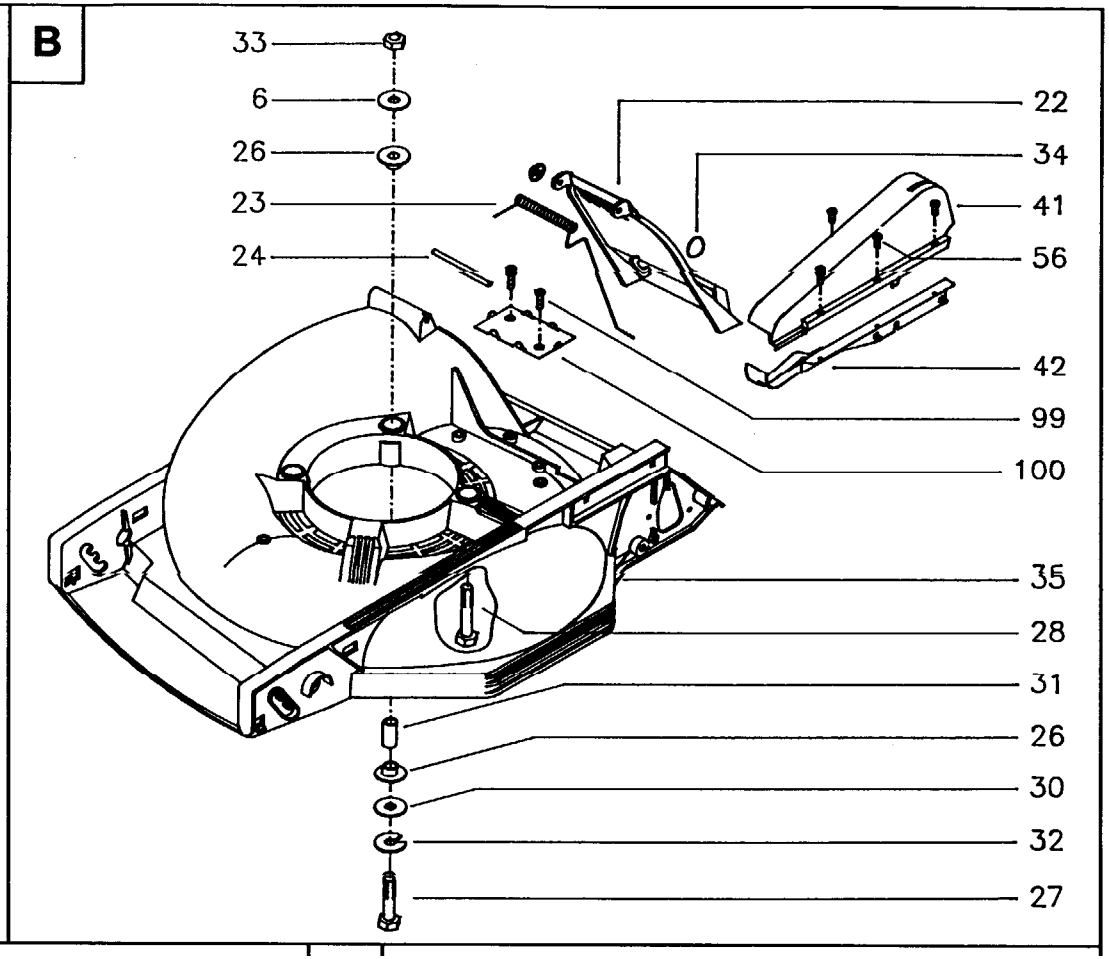
B
33
6
26
23
24
22
34
41
56
42
99
100
35
28
31
26
30
32
27

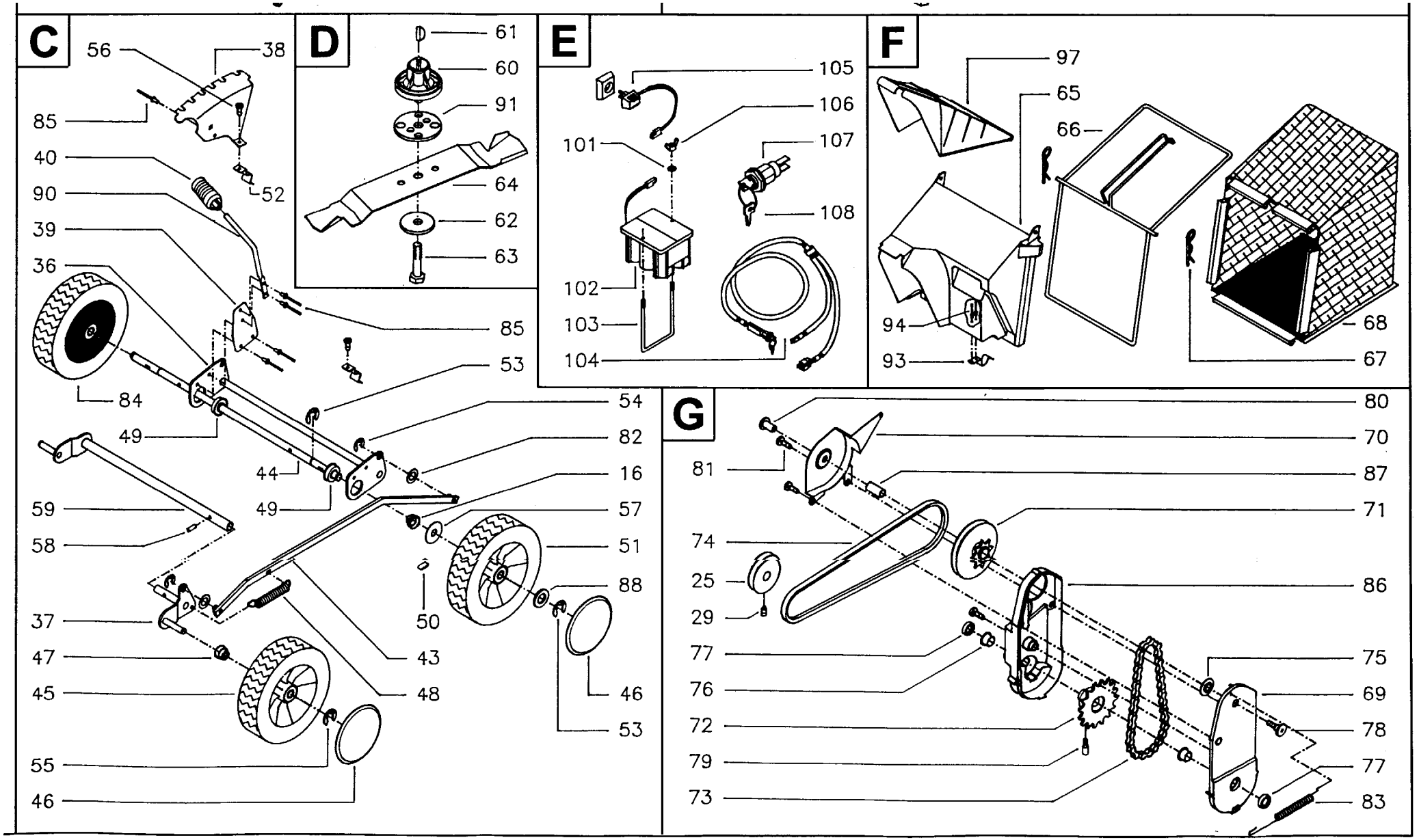
C
56
38
85
40
52
90
39
36
85
53
84
54
49
82
44
16
49
59
57
58
51
88
50
37
43
47
48
45
46
53
55
46
D
61
60
91
64
62
63
E
105
106
101
107
108
102
103
104
F
97
65
66
94
68
93
67
G
80
70
81
87
71
74
25
86
29
77
75
76
69
72
78
79
77
73
83

Pos	Ruta	Ref. nr.	Pos	Ruta	Ref. nr.
1	A	516 61 79-25	56	A,B,C	516 93 07-01
2	A	516 44 81-09	57	C	516 93 05-01
3	A	516 62 39-09	58	C	721 43 38-01
4	A	516 62 19-09	59	C	516 71 03-01
5	A	516 82 91-00	60	D	516 84 20-00
6	B	515 79 60-19	61	D	516 92 12-00
7	A	516 62 73-01	62	D	515 79 60-01
8	A	516 61 87-09	63	D	515 12 39-30
9	A	516 86 72-09	64	D	516 50 64-04
10	A	516 61 97-09	65	F	516 86 86-05
11	A	516 82 89-00	66	F	516 70 24-09
12	A	517 81 00-33	67	F	516 51 19-01
13	A	727 64 61-01	68	F	516 92 36-09
14	A	516 62 34-01	69	G	516 86 69-09
15	A	725 23 81-51	70	G	516 61 88-01
16	C	515 11 84-59	71	G	516 86 80-00
17	A	516 85 70-09	72	G	516 86 81-00
18	A	732 21 16-01	73	G	515 11 30-32
19	A	734 11 63-01	74	G	516 90 76-00
20	A	516 44 91-01	75	G	515 13 97-54
21	A	516 70 71-09	76	G	516 92 97-00
22	B	516 86 74-10	77	G	516 92 96-00
23	B	516 50 66-01	78	G	516 93 04-01
24	B	516 44 85-01	79	G	516 93 12-01
25	G	516 61 74-00	80	G	516 93 03-01
26	B	516 85 10-00	81	G	729 53 67-71
27	B	725 24 63-51	82	C	516 93 20-00
28	B	515 70 08-90	83	G	516 61 91-01
29	G	728 63 66-00	84	C	517 81 00-22
30	B	734 11 64-41	85	C	516 90 92-00
31	B	516 49 53-01	86	G	516 86 95-09
32	B	735 11 64-01	87	G	516 92 95-00
33	B	732 21 18-01	88	C	516 44 07-01
34	B	516 92 25-00	89	A	516 61 24-00
35	B	517 77 00-70	90	C	516 61 70-01
36	C	516 71 00-01	91	D	516 43 87-01
37	C	516 71 02-01	92	A	734 11 53-01
38	C	516 61 71-09	93	F	516 62 10-01
39	C	516 61 73-01	94	F	516 91 25-00
40	C	516 86 83-09	95	A	727 63 70-01
41	B	516 86 96-09	96	A	727 63 68-01
42	B	516 71 32-00	97	F	516 84 76-00
43	C	516 70 99-01	98	A	516 93 18-01
44	C	516 62 72-01	99	B	729 52 89-71
45	C	516 82 70-09	00	B	516 62 74-01
46	C	516 85 49-10	01	E	734 11 46-01
47	C	516 43 68-01	02	E	516 84 41-00
48	C	516 49 97-01	03	E	516 44 63-01
49	C	516 93 02-00	04	E	516 86 88-00
50	C	516 91 00-00	05	E	516 84 44-02
51	C	517 81 00-21	06	E	515 76 50-05
52	C	516 49 93-01	07	E	516 84 43-02
53	C	515 11 60-21	08	E	516 84 46-02
54	C	516 90 51-00			
55	C	515 11 60-38			