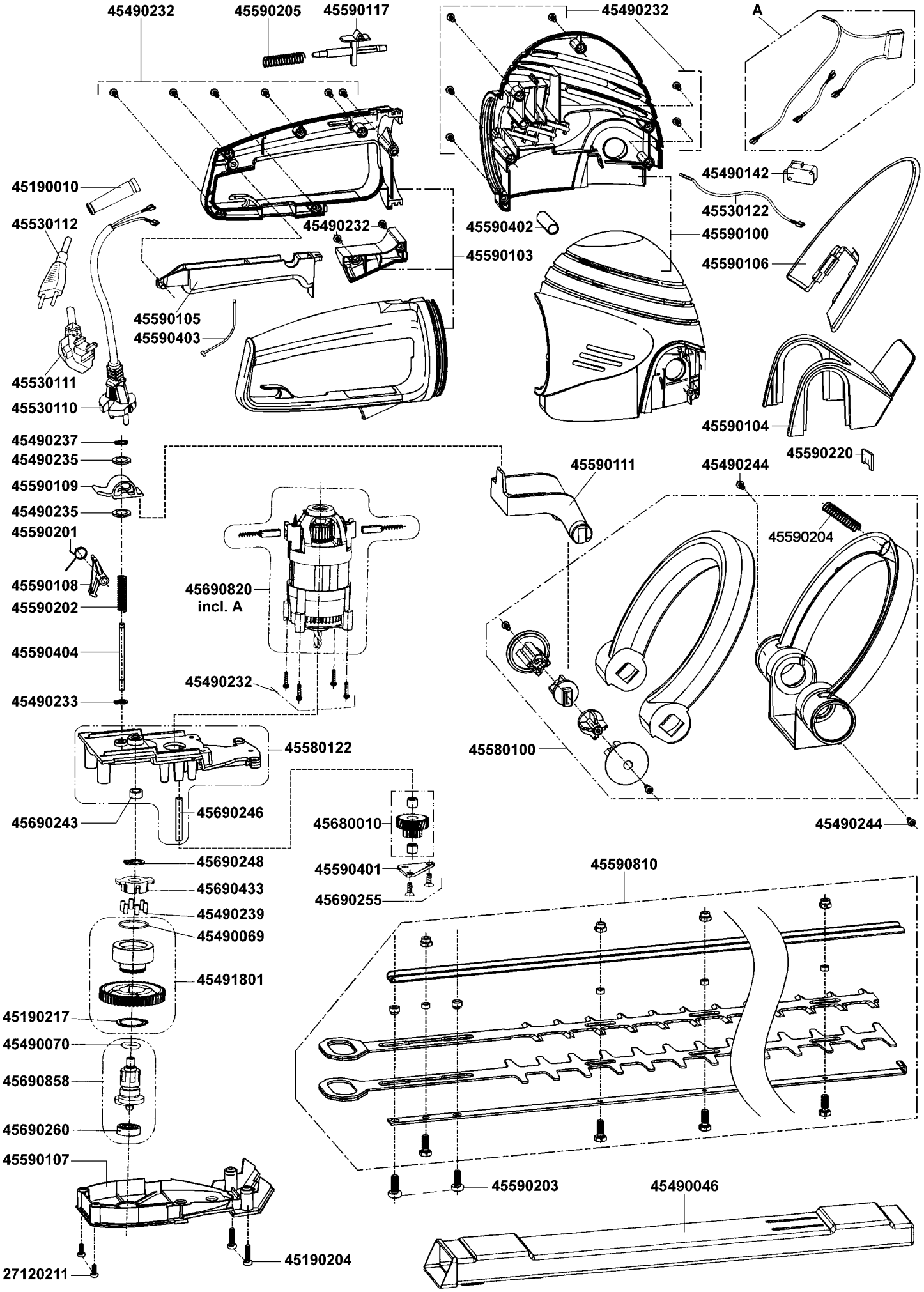HT 2106 ET - Jonsered