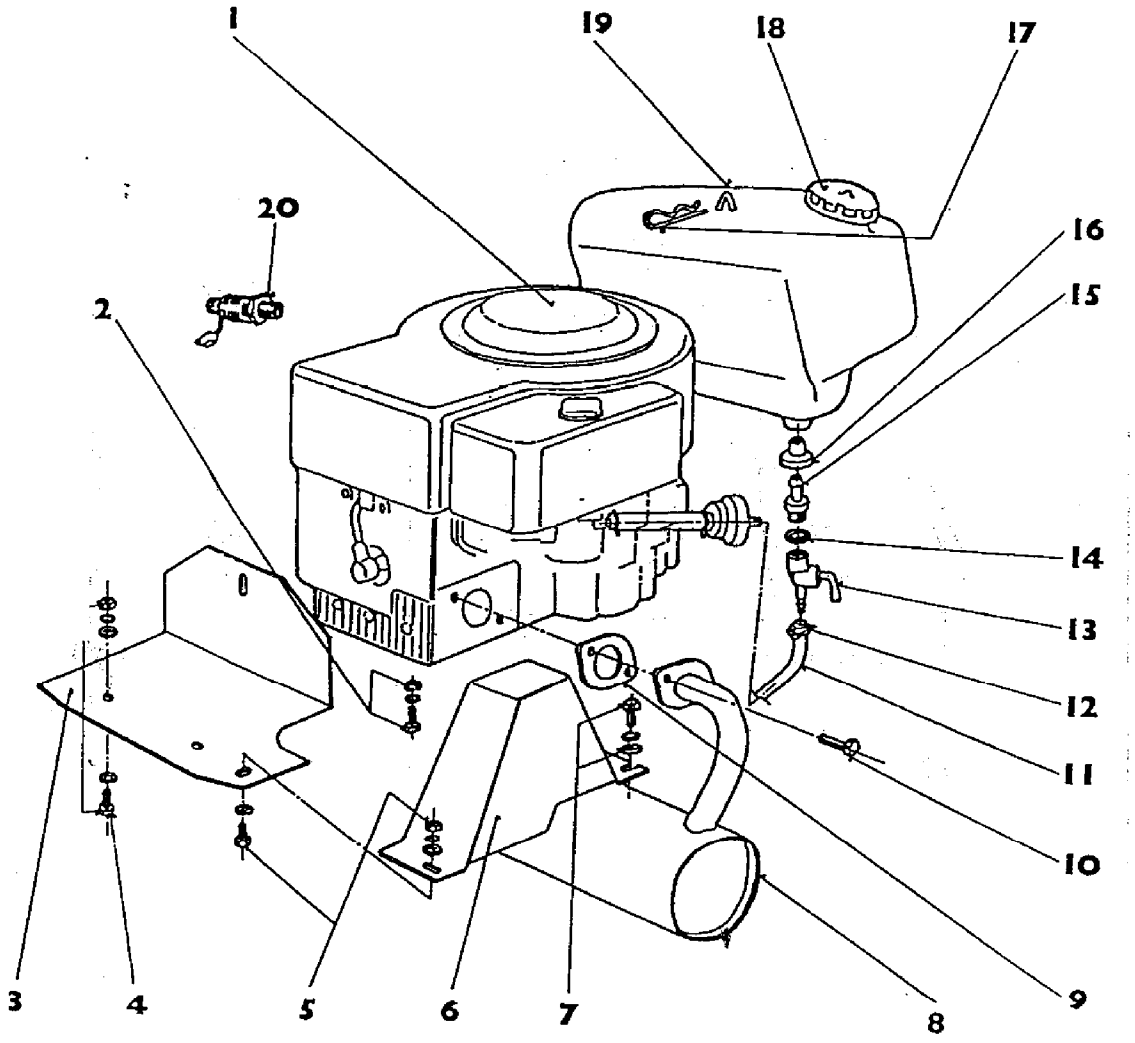
1
19
18
17
20
16
2
15
14
13
12
11
10
3
4
5
6
7
8
9

IB-9600
MOTORGRUPPE

Bild Nr.	Teile Nr.	Anzahl	Beschreibung
1	LH-784212	1	MOTOR 12.5 HP
2	LH-272503	4	MUTTER
2	LH-201003	4	SCHEIBE
2	LH-245124	4	SCHRAUBE
3	LH-063492	1	LEITBLECH
4	LH-250712	2	SCHRAUBE
4	LH-271942	2	MUTTER
4	LH-200442	2	SCHEIBE
4	LH-290389	4	SCHEIBE
5	LH-271942	1	MUTTER
5	LH-200442	1	SCHEIBE
5	LH-290389	1	SCHEIBE
5	LH-247357	1	SCHRAUBE
6	LH-998162	1	SCHUTZ
7	LH-291500	1	SCHEIBE
7	LH-201003	1	SCHEIBE
7	LH-252384	1	SCHRAUBE
8	LH-902638	1	SCHALLDÄMPFER 12,5 HP
9	LH-200981	1	DICHTUNG
10	LH-201531	2	SCHRAUBE
11	LH-42834	1	BREENSTOFFLEITUNG
12	LH-318164	2	SPANNBAND
13	LH-904310	1	BRANDHAHN
14	LH-463584	1	DICHTUNG
15	LH-25520	1	SCHRAUBDICHTUNG
16	LH-24409	1	BUCHSE
17	LH-2277	1	SPLINT
18	LH-900955	1	TANKVERSCHLUSS
19	LH-35585	1	TANK
20	LH-888305	1	ÖLSTANDSCHRAUBE

VORDERACHSE - LENKUNG

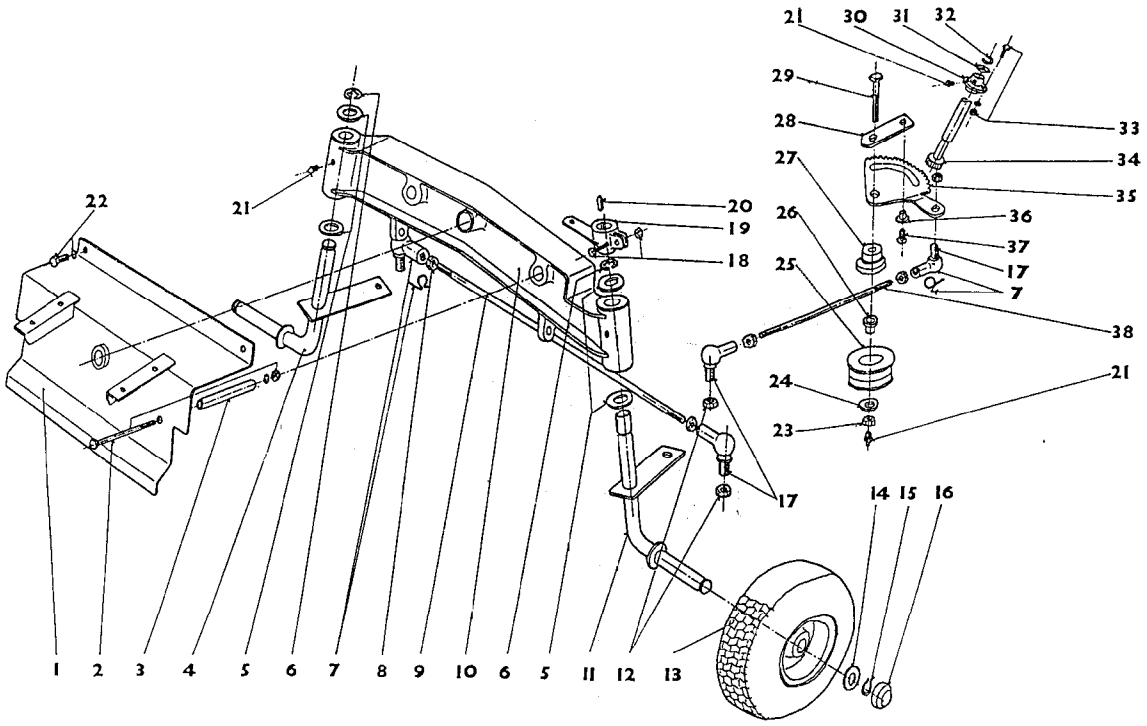

IB-9600

VORDERACHSE - LENKUNG

Bild Nr.	Teile Nr.	Anzahl	Beschreibung
1	LH-950103	1	ACHSTRÄGER
2	LH-202114	2	SCHEIBE
2	LH-273625	2	MUTTER
2	LH-241769	2	SCHRAUBE
3	LH-038929	2	ABSTANDSHÜLSE
4	LH-955130	1	WELLE, RE
5	LH-295966	4	SCHEIBE
6	LH-208824	2	SEEGERRING
7	LH-235246	4	SEEGERRING
7	LH-742907	4	KUGELGELENK
8	LH-273625	4	MUTTER
9	LH-069080	1	SPURSTANGE
10	LH-000902	1	FRONTACHSE
11	LH-955691	1	WELLE, LI
12	LH-281446	4	MUTTER
13	LH-489797	2	VORDERRAD 15X6,00
14	LH-096349	2	SCHEIBE
15	LH-213290	2	SEEGERRING
16	LH-498740	2	STÖPSEL
17	LH-741796	4	KUGELGELENK
18	LH-249029	1	SCHRAUBE
18	LH-283118	1	MUTTER
19	LH-057343	1	HEBEL
20	LH-207152	1	KEIL
21	LH-740113	4	SCHMIERNIPPEL
22	LH-201003	2	SCHEIBE
22	LH-252384	2	SCHRAUBE
23	LH-281446	1	MUTTER
24	LH-292061	1	SCHEIBE
25	LH-786445	1	RIEMENSCHEIBE
26	LH-091993	1	BUCHSE
27	LH-038907	1	EXENTER
28	LH-009306	1	SCHEIBE
29	LH-074668	1	SCHRAUBE
30	LH-971333	1	LAGER
31	LH-295966	1	SCHEIBE
32	LH-208824	1	SEEGERRING
33	LH-250712	1	SCHRAUBE
33	LH-298210	1	SCHEIBE
33	LH-283118	1	MUTTER
34	LH-961840	1	LENKWELLE M. RITZEL
35	LH-969100	1	LENKSEGMENT
36	LH-039490	1	ABSTANDSHÜLSE
37	LH-229097	1	SCHRAUBE
38	LH-070191	1	LENKSCHUBSTANGE

RIEMEN ANTRIEB - HINTERRÄDER

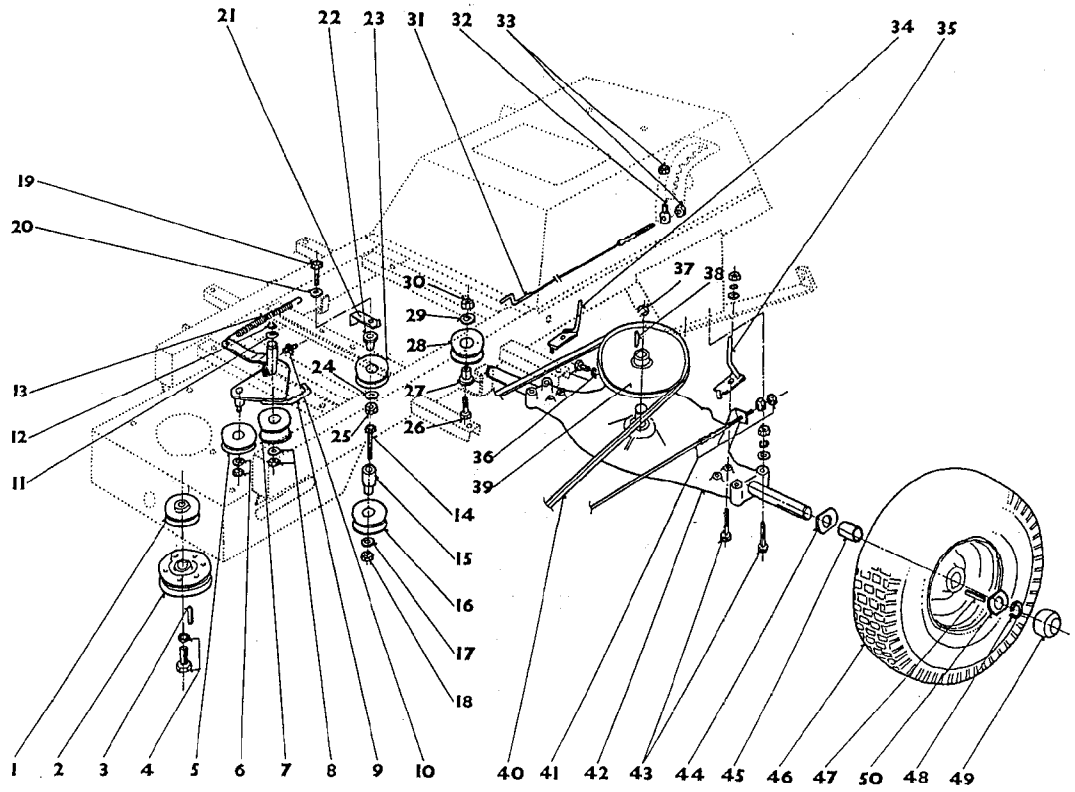

IB-9600

RIEMEN ANTRIEB - HINTERRÄDER

Bild Nr.	Teile Nr.	Anzahl	Beschreibung
1	LH-905432	1	RIEMENSCHEIBE
2	LH-892595	1	KUPPLUNGSSCHEIBE
3	LH-200420	1	KEIL
4	LH-293172	1	SCHEIBE
4	LH-294833	1	SCHRAUBE
5	LH-788128	1	RIEMENSCHEIBE
6	LH-292061	1	SCHEIBE
6	LH-281446	1	MUTTER
7	LH-786445	1	RIEMENSCHEIBE
8	LH-292061	1	SCHEIBE
8	LH-281446	1	MUTTER
9	LH-985864	1	HALTER
10	LH-740113	1	SCHMIERNIPPEL
11	LH-295416	1	SCHEIBE
12	LH-212740	1	SEEGERRING
13	LH-097581	1	FEDER
14	LH-237853	1	SCHRAUBE
15	LH-091432	1	BUCHSE
16	LH-788128	1	RIEMENSCHEIBE
17	LH-292061	1	SCHEIBE
18	LH-281446	1	MUTTER
19	LH-238414	1	SCHRAUBE
20	LH-292061	1	SCHEIBE
21	LH-098142	1	RIEMENFÜHRER
22	LH-091993	1	BUCHSE
23	LH-788128	1	RIEMENSCHEIBE
24	LH-292061	1	SCHEIBE
25	LH-281446	1	MUTTER
26	LH-238414	1	SCHRAUBE
27	LH-091993	1	BUCHSE
28	LH-788128	1	RIEMENSCHEIBE
29	LH-292061	1	SCHEIBE
30	LH-281446	1	MUTTER
31	LH-910459	1	KUPPLUNGSKABEL
32	LH-072435	1	SCHRAUBE
33	LH-271942	2	MUTTER
34	LH-964634	1	FÜHRUNG, LI
35	LH-965195	1	FÜHRUNG, RE
36	LH-296505	1	SCHRAUBE
36	LH-201003	1	SCHEIBE
37	LH-201168	1	SEEGERRING
38	LH-297066	1	KEIL
39	LH-963512	1	RIEMENSCHEIBE
40	LH-149-9171	1	RIEMEN
41	LH-911020	1	BREMSEKABEL
41	LH-271942	1	MUTTER
41	LH-076901	1	MUTTER
42	LH-789239	1	GETRIEBE KOMP.

RIEMEN ANTRIEB - HINTERRÄDER

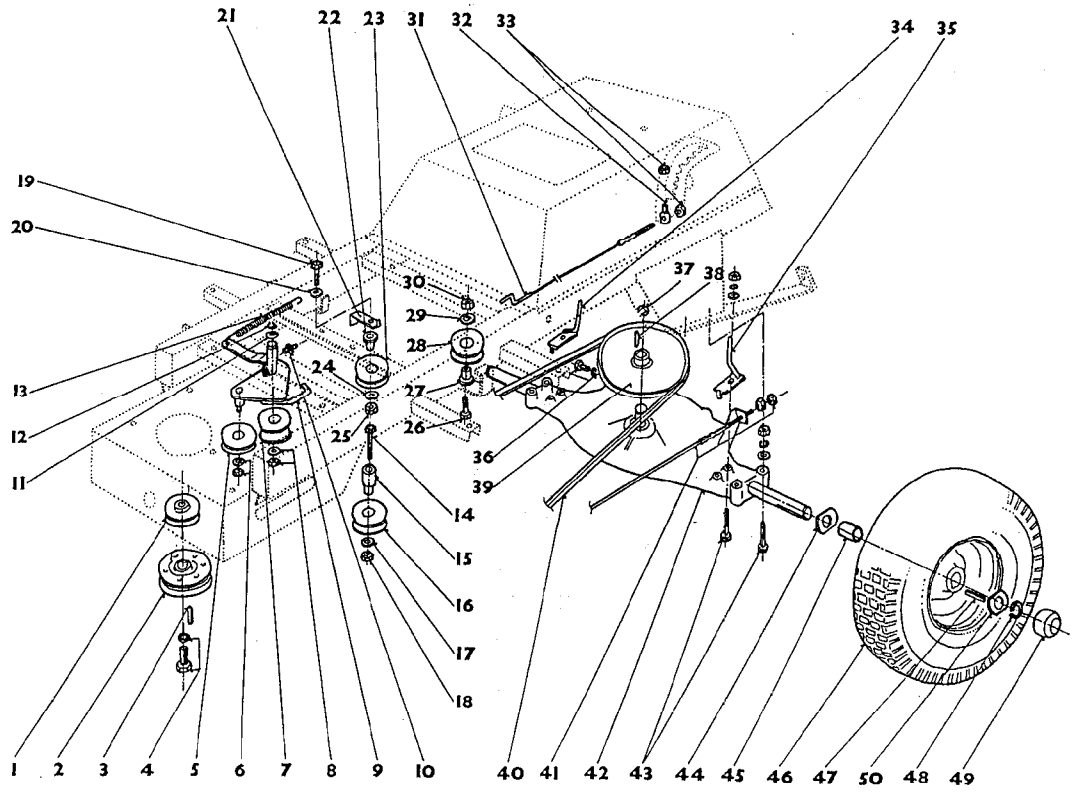

RIEMEN ANTRIEB - HINTERRÄDER

Bild Nr.	Teile Nr.	Anzahl	Beschreibung
43	LH-272503	6	MUTTER
43	LH-201003	6	SCHEIBE
43	LH-291500	6	SCHEIBE
43	LH-241208	6	SCHRAUBE
44	LH-080817	2	SCHEIBE
45	LH-040601	2	ABSTANDSHÜLSE
46	LH-491480	2	HINTERRAD 18X8,5X8
47	LH-299299	2	KEIL
48	LH-208824	2	SEEGERRING
49	LH-498740	2	STÖPSEL
50	LH-096349	2	SCHEIBE

MÄHERAUSHEBUNG - SCHALTUNG

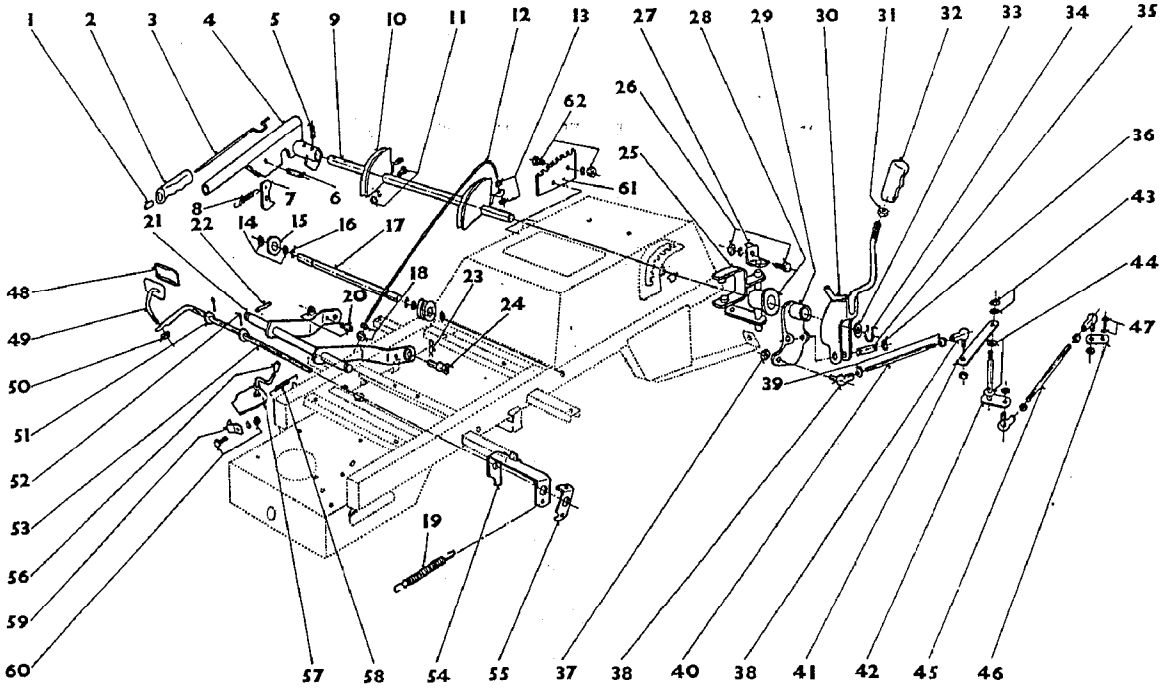

IB-9600

MÄHERAUSHEBUNG - SCHALTUNG

Bild Nr.	Teile Nr.	Anzahl	Beschreibung
1	LH-043406	1	KNOPF
2	LH-414392	1	GRIFF
3	LH-045639	1	PLEUEL
4	LH-988097	1	HEBEL
5	LH-324467	2	BOLZEN
6	LH-082489	1	BOLZEN
7	LH-015994	1	KLINKE
8	LH-001485	1	FEDER
9	LH-019899	1	AUSHEBEWELLE
10	LH-979165	1	FÜHRUNG
11	LH-283118	1	MUTTER
11	LH-240097	1	SCHRAUBE
11	LH-290389	1	SCHEIBE
12	LH-907665	2	KABEL
13	LH-272503	2	MUTTER
14	LH-293733	4	SCHEIBE
15	LH-037257	3	KABELFÜHRUNG
16	LH-209946	2	SEEGERRING
17	LH-035574	1	WELLE
18	LH-280885	2	MUTTER
18	LH-291500	2	SCHEIBE
19	LH-092191	1	FEDER
20	LH-281446	1	MUTTER
20	LH-072985	1	SCHRAUBE
21	LH-982509	1	VERSTELLARM
22	LH-326700	2	BOLZEN
23	LH-075812	2	BOLZEN
24	LH-999834	2	BOLZEN
25	LH-984192	1	WELLE
26	LH-272503	1	MUTTER
26	LH-243441	1	SCHRAUBE
26	LH-201003	1	SCHEIBE
27	LH-024959	1	HALTER
28	LH-093104	1	BOLZEN
29	LH-059015	1	HALTER
30	LH-985303	1	HEBEL
31	LH-275858	1	MUTTER
32	LH-485183	1	GRIFF
33	LH-293733	1	SCHEIBE
34	LH-211057	1	O-RING
35	LH-035013	1	BOLZEN
36	LH-208263	2	SEEGERRING
37	LH-283118	4	MUTTER
38	LH-740674	4	KUGELGELENK
39	LH-271942	4	MUTTER
40	LH-070752	1	PLEUEL
41	LH-041701	1	PLATTE
42	LH-983631	1	WELLE

MÄHERAUSHEBUNG - SCHALTUNG

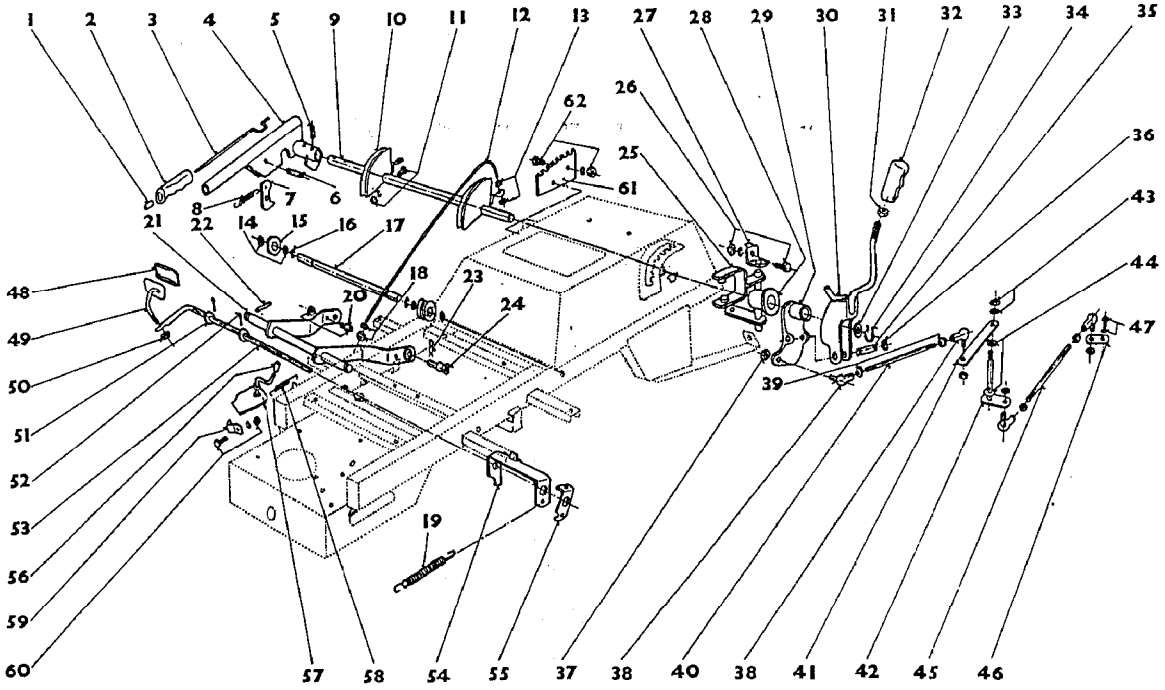

MÄHERAUSHEBUNG - SCHALTUNG

Bild Nr.	Teile Nr.	Anzahl	Beschreibung
43	LH-298210	1	SCHEIBE
43	LH-283118	1	MUTTER
44	LH-077495	2	BUCHSE
45	LH-071313	1	PLEUEL
46	LH-043373	1	HEBEL
47	LH-200442	1	SCHEIBE
47	LH-287562	1	SCHRAUBE
48	LH-069113	1	PEDALGUMMI
49	LH-987536	1	FUSSHEBEL
50	LH-281446	1	MUTTER
51	LH-293733	2	SCHEIBE
52	LH-204358	2	BOLZEN
53	LH-050633	1	WELLE
54	LH-986425	1	HALTER
55	LH-045045	1	HEBEL
56	LH-406560	1	STÖPSEL
57	LH-990330	1	ABSTELLHEBEL
58	LH-002607	1	FEDER
59	LH-048400	1	HALTER
60	LH-201003	1	SCHEIBE
60	LH-272503	1	MUTTER
60	LH-244563	1	SCHRAUBE
61	LH-016555	1	RASTE
62	LH-244563	2	SCHRAUBE
62	LH-272503	2	MUTTER
62	LH-201003	2	SCHEIBE

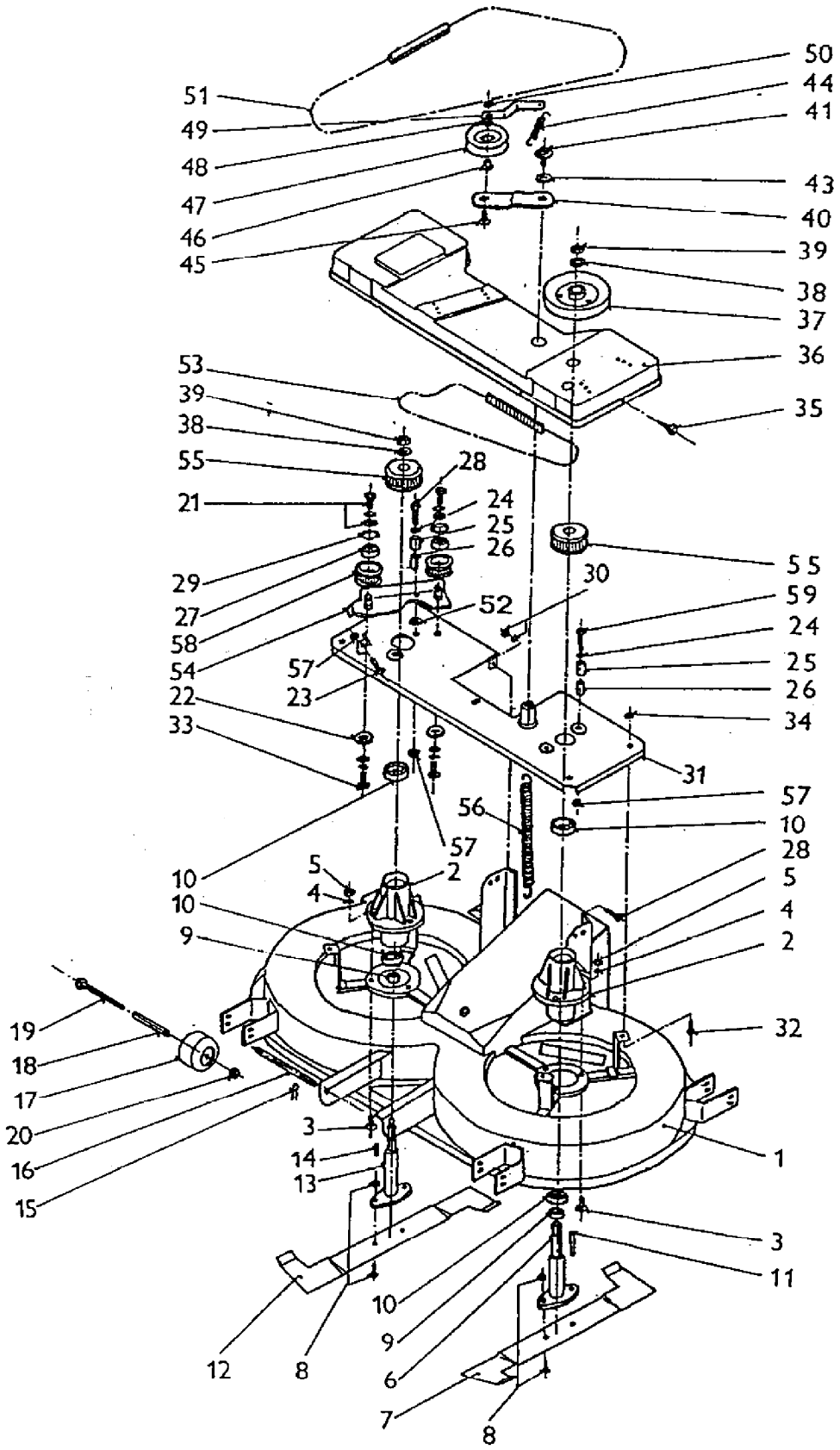
50
44
41
51
49
48
47
46
45
43
40
39
38
37
36
35
53
39
38
55
28
21
24
25
26
55
29
30
27
52
59
58
24
54
57
25
23
26
22
34
33
31
57
56
10
57
28
10
5
2
5
10
4
4
9
2
19
32
18
17
20
3
16
14
1
15
13
3
11
10
9
12
8
6
7
8

IB-9600
MÄHER

Bild Nr.	Teile Nr.	Anzahl	Beschreibung
1	LH-972455	1	MÄHERGEHÄUSE
2	LH-022143	2	GEHÄUSE
3	LH-236181	6	SCHRAUBE
4	LH-291500	6	SCHEIBE
5	LH-280885	6	MUTTER
6	LH-969661	1	MESSERWELLE, LINKS
7	LH-022693	1	MESSER, LINKS
8	LH-267476	4	SCHRAUBE
8	LH-281446	4	MUTTER
9	LH-041162	2	ABSTANDSHÜLSE
10	LH-736758	4	KUGELLAGER
11	LH-106590	1	KEIL
12	LH-023815	1	MESSER, RECHTS
13	LH-970783	1	MESSERWELLE, RECHTS
14	LH-206030	1	KEIL
15	LH-075812	2	BOLZEN
16	LH-037246	1	BOLZEN
17	LH-002057	4	ROLLE
18	LH-042284	4	ABSTANDSHÜLSE
19	LH-239536	4	SCHRAUBE
20	LH-280885	4	MUTTER
21	LH-201003	4	SCHEIBE
21	LH-291500	4	SCHEIBE
21	LH-243441	2	SCHRAUBE
22	LH-079695	2	SCHEIBE
23	LH-254617	1	SCHRAUBE
24	LH-291500	4	SCHEIBE
25	LH-097053	4	ROHR
26	LH-038368	4	BUCHSE
27	LH-737880	2	KUGELLAGER
28	LH-235620	2	SCHRAUBE
29	LH-212179	2	O-RING
30	LH-283118	2	MUTTER
30	LH-298210	2	SCHEIBE
31	LH-999273	1	PLATTE
32	LH-243441	4	SCHRAUBE
33	LH-269709	2	SCHRAUBE
34	LH-280885	4	MUTTER
35	LH-297088	6	SCHEIBE
35	LH-262999	6	SCHRAUBE
36	LH-409915	1	DECKEL
37	LH-962951	1	RIEMENSCHEIBE
38	LH-078573	1	SCHEIBE
39	LH-282557	1	MUTTER
40	LH-066814	1	HALTER
41	LH-940489	1	SCHRAUBE
43	LH-295834	1	SCHEIBE
44	LH-099814	1	FEDER

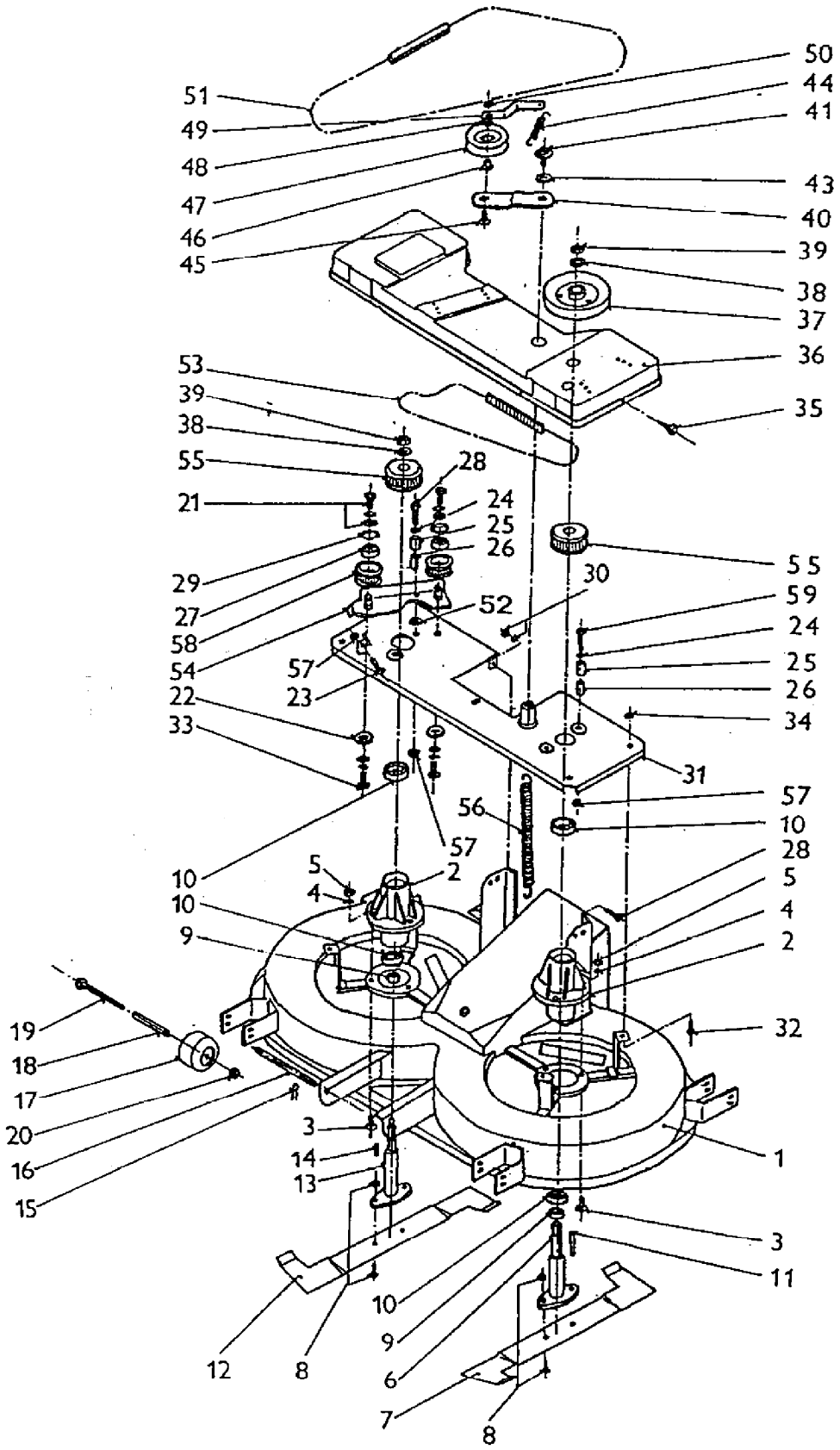
50
44
41
51
49
48
47
46
45
43
40
39
38
37
36
35
53
39
38
55
28
21
24
25
26
55
29
30
27
52
59
58
24
54
57
25
23
26
22
34
33
31
57
56
10
57
28
10
5
2
5
10
4
4
9
2
19
32
18
17
20
3
16
14
1
15
13
3
11
10
9
12
8
6
7
8

Bild Nr.	Teile Nr.	Anzahl	Beschreibung
45	LH-226974	1	SCHRAUBE
46	LH-086405	1	BOLZEN
47	LH-785884	1	RIEMENSCHEIBE
48	LH-298760	1	SCHEIBE
49	LH-013783	1	FÜHRUNG
50	LH-280885	1	MUTTER
51	LH-425568	1	RIEMEN
52	LH-298760	5	SCHEIBE
53	LH-411037	1	ZAHNRIEMEN
54	LH-952897	1	HALTEPLATE
55	LH-712151	2	RIEMENSCHEIBE
56	LH-000924	2	FEDER
57	LH-280885	5	MUTTER
58	LH-713273	2	RIEMENSCHEIBE
59	LH-228646	4	SCHRAUBE

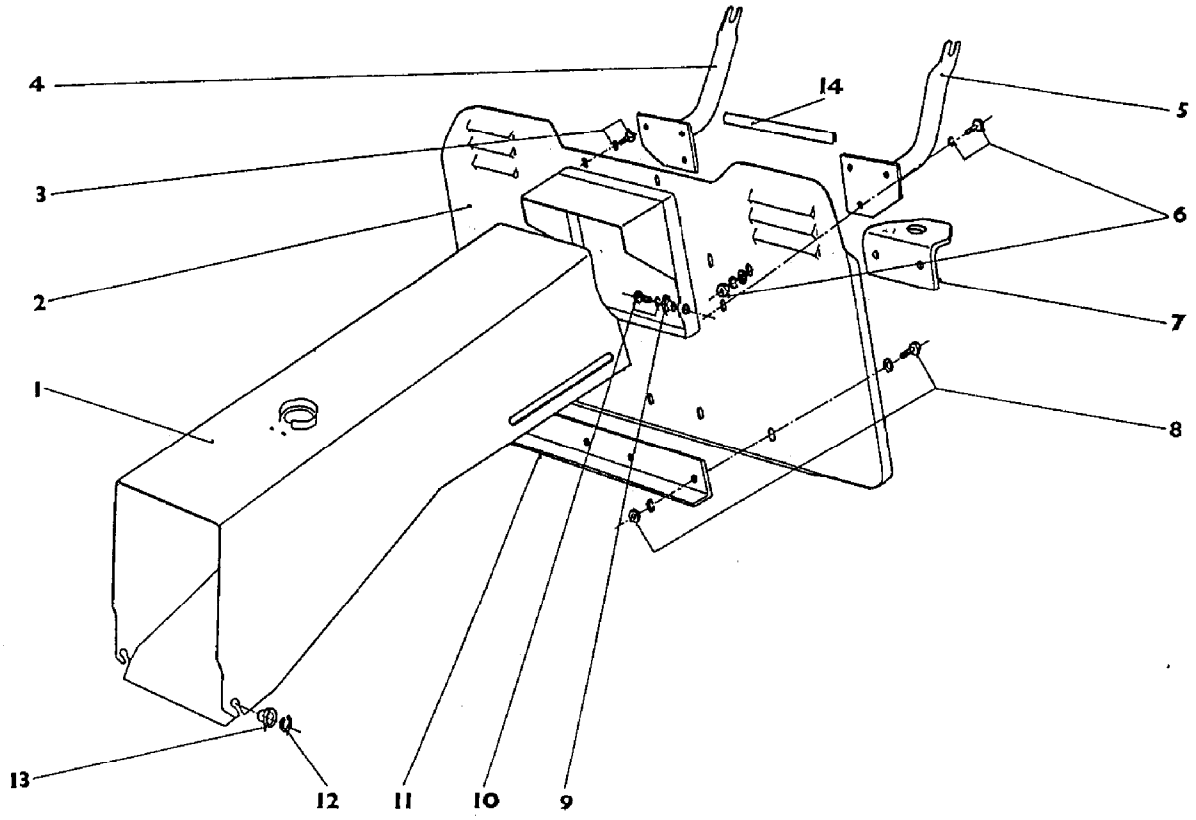
4
14
5
3
6
2
7
1
8
13
12
11
10
9

IB-9600

AUSWURF - TRÄGER FANGKORB

Bild Nr.	Teile Nr.	Anzahl	Beschreibung
1	LH-976921	1	ABWEISER
2	LH-973016	1	PLATTE
3	LH-251691	2	SCHRAUBE
4	LH-973577	1	BEHALTERTRAGER, LINKS
5	LH-974688	1	BEHALTERTRAGER, RECHTS
6	LH-251691	6	SCHRAUBE
6	LH-272503	2	MUTTER
6	LH-291500	2	SCHEIBE
6	LH-201003	6	SCHEIBE
7	LH-020482	1	PLATTE
8	LH-213312	4	SCHRAUBE
8	LH-201003	4	SCHEIBE
8	LH-272503	4	MUTTER
8	LH-291500	4	SCHEIBE
9	LH-091226	2	ABSTANDSHÜLSE
10	LH-265793	2	SCHRAUBE
10	LH-201003	2	SCHEIBE
11	LH-022726	1	HALTER
12	LH-210493	2	SEEGERRING
13	LH-093665	2	ABSTANDSHÜLSE
14	LH-064702	1	GUMMIDICHTUNG

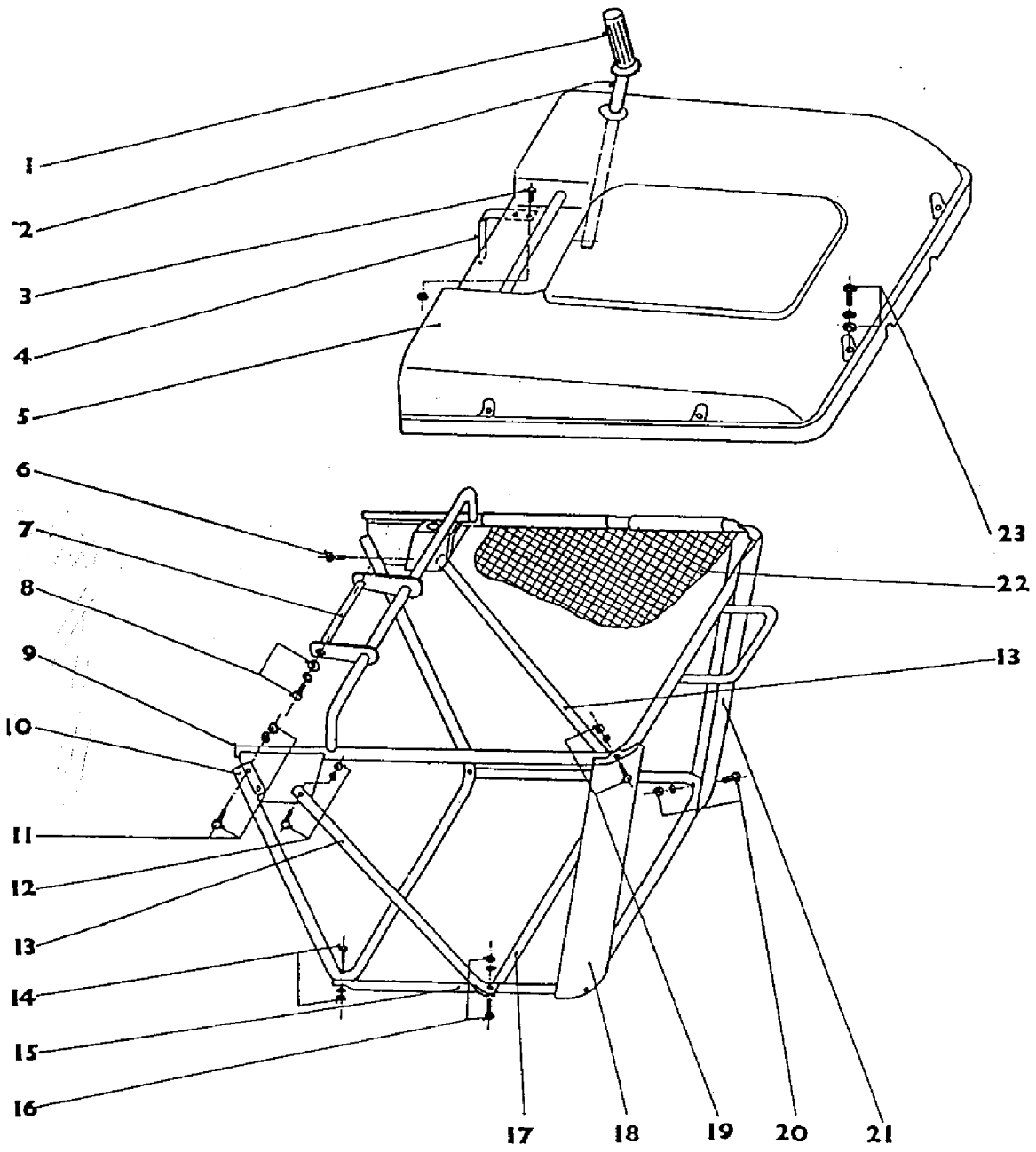
1
2
3
4
5
6
7
8
9
10
11
12
13
14
15
16
17
18
19
20
21
22
23
13

IB-9600
GRASFANGKORB

Bild Nr.	Teile Nr.	Anzahl	Beschreibung
1	LH-489951	1	GRIFF
2	LH-075196	1	HEBEL
3	LH-285912	2	MUTTER
3	LH-256300	2	SCHRAUBE
4	LH-083083	1	FEDER
5	LH-406098	1	DECKEL ROT
5	LH-466444	1	DECKEL GRUN
6	LH-256300	1	SCHRAUBE
7	LH-978604	1	GRIFF
8	LH-287716	2	SCHRAUBE
8	LH-201003	2	SCHEIBE
8	LH-291500	2	SCHEIBE
9	LH-976371	1	GESTELL
10	LH-975249	1	GESTELL
11	LH-284449	4	SCHRAUBE
11	LH-290389	4	SCHEIBE
11	LH-283118	4	MUTTER
12	LH-254067	2	SCHRAUBE
12	LH-289828	2	SCHEIBE
12	LH-285912	2	MUTTER
13	LH-026048	2	VERSTEIFUNG
14	LH-272635	2	SCHRAUBE
14	LH-285912	2	MUTTER
14	LH-289928	2	SCHEIBE
15	LH-929874	1	GESTELL
16	LH-289828	2	SCHEIBE
16	LH-285912	2	MUTTER
16	LH-285250	2	SCHRAUBE
17	LH-024937	1	VERSTEIFUNG
18	LH-032758	1	STUTZE, LI
19	LH-289828	4	SCHEIBE
19	LH-286605	4	SCHRAUBE
19	LH-285912	4	MUTTER
20	LH-285912	4	MUTTER
20	LH-289828	4	SCHEIBE
20	LH-286605	4	SCHRAUBE
21	LH-032197	1	STUTZE, RE
22	LH-907104	1	GRASFANGSACK
23	LH-283250	6	SCHRAUBE
23	LH-289828	6	SCHEIBE
23	LH-285912	6	MUTTER

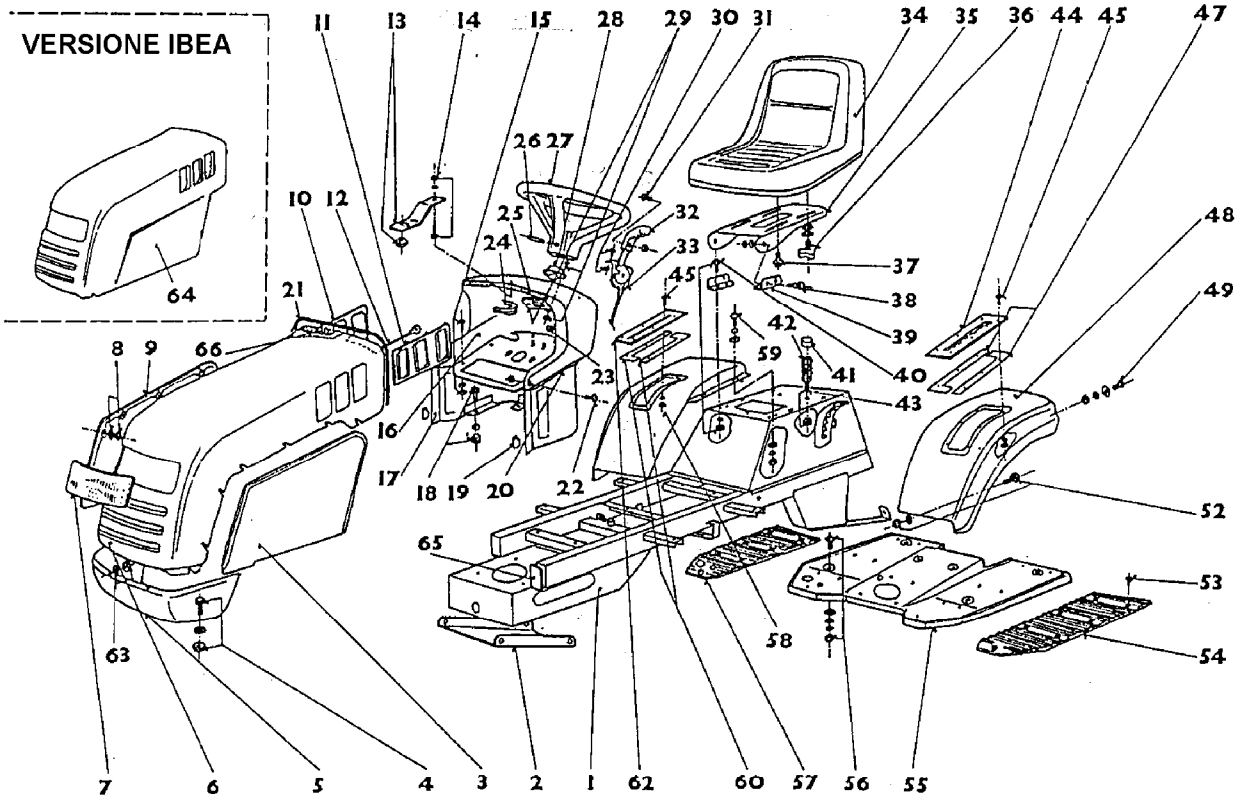
VERSIONE IBEA
64
11
13
14
15
28
29
30
31
34
35
36
44
45
47
26
27
10
12
25
32
24
33
37
48
21
45
38
49
8
9
66
42
39
59
41
40
23
43
16
17
18
19
20
22
52
65
53
58
54
63
7
6
5
4
3
2
1
62
60
57
56
55

IB-9600
AUFBAUTEN

Bild Nr.	Teile Nr.	Anzahl	Beschreibung
1	LH-946187	1	GESTELL
2	LH-057904	1	SCHUTZ
4	LH-291500	4	SCHEIBE
4	LH-244563	4	SCHRAUBE
4	LH-280885	4	MUTTER
5	LH-957924	1	FRONTSCHUTZ
7	LH-050105	1	SCHEINWERFERGLAS
8	LH-230318	12	SCHRAUBE
8	LH-073579	8	SCHEIBE
8	LH-200090	4	SCHEIBE
10	LH-455466	1	LOUVER RIGHT, RED
11	LH-454905	1	EINSATZ, LI ROT
12	LH-908787	1	KABEL
13	LH-485826	1	BUCHSE
13	LH-051183	1	HALTER
14	LH-283118	2	MUTTER
14	LH-274087	2	SCHEIBE
14	LH-284449	2	SCHRAUBE
15	LH-285912	6	MUTTER
15	LH-239448	6	SCHEIBE
15	LH-256300	6	SCHRAUBE
16	LH-751289	1	SPRITZWAND
17	LH-980276	1	GEHÄUSE
18	LH-244563	4	SCHRAUBE
18	LH-280885	4	MUTTER
18	LH-291500	4	SCHEIBE
19	LH-027159	2	DICHTUNG
20	LH-095337	1	DICHTUNG
21	LH-020471	1	EINFASSUNG
22	LH-284240	2	MUTTER
22	LH-260205	2	SCHRAUBE
23	LH-460595	1	BUCHSE
24	LH-097020	1	RIEMEN
25	LH-042515	2	HAFTSTEIFEN
26	LH-323906	1	BOLZEN
27	LH-042845	1	LENKRAD
28	LH-004290	1	MUFFE
29	LH-289476	2	SCHRAUBE
29	LH-290389	2	SCHEIBE
29	LH-090904	1	VERSTEIFUNG
29	LH-283118	2	MUTTER
30	LH-285912	2	MUTTER
30	LH-289828	2	SCHEIBE
30	LH-259094	2	SCHRAUBE
31	LH-284240	1	MUTTER
31	LH-262911	1	SCHRAUBE
32	LH-146761	1	GRIFF
33	LH-717739	1	GASHEBEL

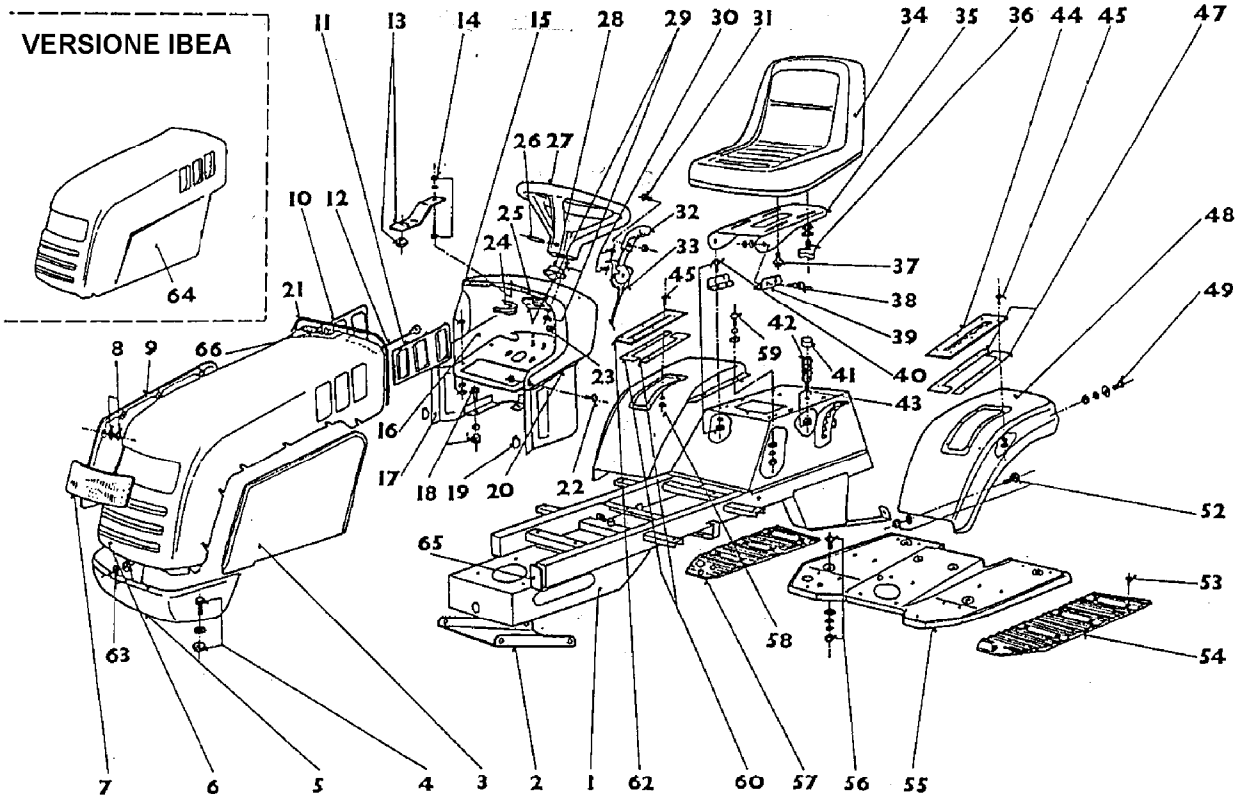
VERSIONE IBEA
64
11
13
14
15
28
29
30
31
34
35
36
44
45
47
26
27
10
12
25
32
24
33
37
48
21
45
38
49
8
9
66
42
39
59
41
40
23
43
16
17
18
19
20
22
52
65
53
58
54
63
7
6
5
4
3
2
1
62
60
57
56
55

Bild Nr.	Teile Nr.	Anzahl	Beschreibung
34	LH-493152	1	SITZ
35	LH-003696	1	SITZPLATTE
36	LH-201003	2	SCHEIBE
36	LH-304886	2	MUTTER
36	LH-257994	2	O-RING
37	LH-205447	2	SCHRAUBE
38	LH-074107	2	SCHRAUBE
38	LH-291500	2	SCHEIBE
38	LH-272503	2	MUTTER
38	LH-201003	2	SCHEIBE
39	LH-017688	2	HALTER
40	LH-243441	4	SCHRAUBE
40	LH-201003	4	SCHEIBE
40	LH-272503	4	MUTTER
41	LH-498740	2	STÖPSEL
42	LH-098682	2	DRUCKFEDER
43	LH-280885	2	MUTTER
44	LH-921118	1	GUMMIPLATTE
45	LH-255926	12	SCHRAUBE
45	LH-200090	12	SCHEIBE
45	LH-274736	12	MUTTER
47	LH-027819	2	VERSTARKUNG
48	LH-434533	1	KOTFLÜGEL, LI ROT
49	LH-202884	6	SCHRAUBE
49	LH-200090	6	SCHEIBE
49	LH-284240	6	MUTTER
52	LH-291500	4	SCHEIBE
52	LH-243441	4	SCHRAUBE
52	LH-280885	4	MUTTER
53	LH-485375	1	STOPFEN
54	LH-009317	1	GUMMIAUFLAGE, LI
55	LH-074294	1	TRITTBRETT
55	LH-004818	1	TRITTBRETT ROT
56	LH-233948	6	SCHRAUBE
56	LH-272503	6	MUTTER
56	LH-201003	6	SCHEIBE
56	LH-293172	6	SCHEIBE
57	LH-008756	1	GUMMIAUFLAGE, RECHTS
58	LH-433972	1	KOTFLÜGEL, RE ROT
59	LH-285912	4	MUTTER
59	LH-293205	4	O-RING
59	LH-284658	4	SCHEIBE
59	LH-268774	4	SCHEIBE
59	LH-289828	4	SCHEIBE
59	LH-262064	4	SCHRAUBE
60	LH-027819	1	VERSTARKUNG
62	LH-913297	1	GUMMIPLATTE
63	LH-293118	7	MUTTER

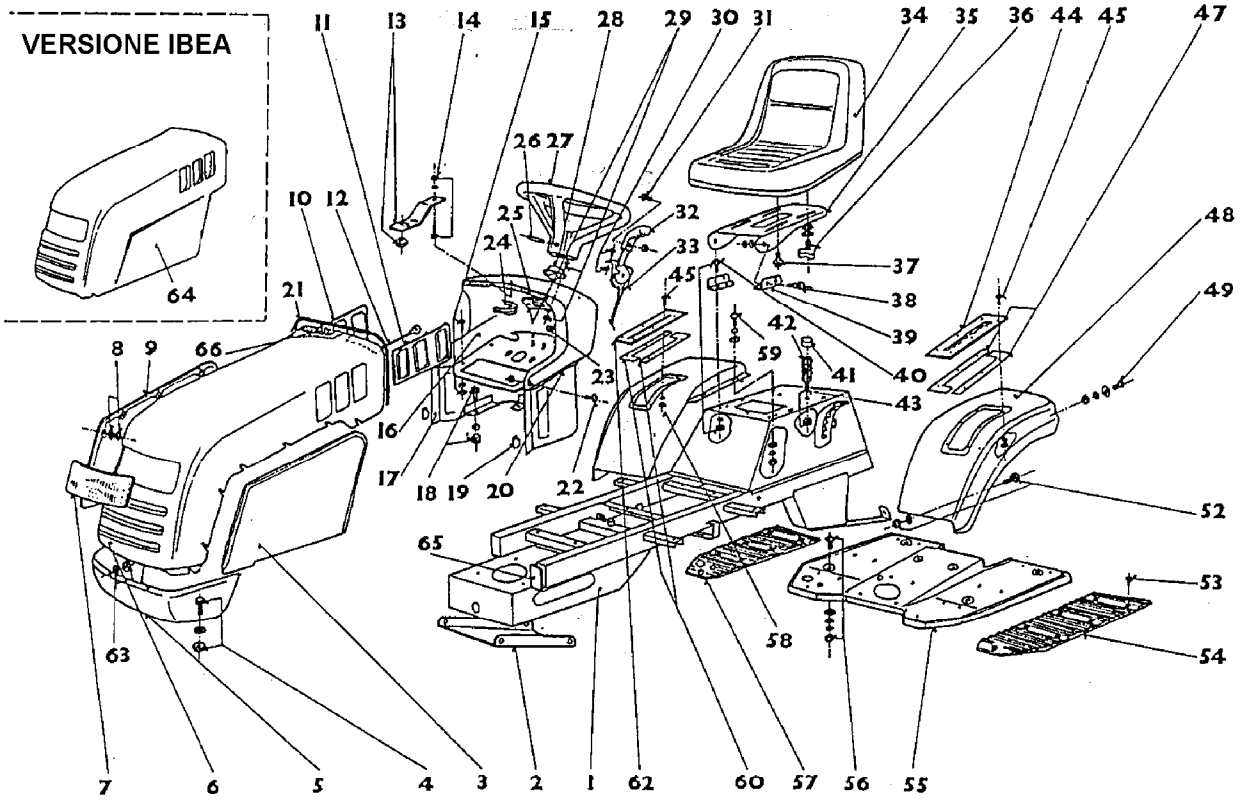
VERSIONE IBEA
64
11
13
14
15
28
29
30
31
34
35
36
44
45
47
26
27
10
12
25
32
24
33
37
48
21
45
38
49
8
9
66
42
39
59
41
40
23
43
16
17
18
19
20
22
52
65
53
58
54
63
7
6
5
4
3
2
1
62
60
57
56
55

Bild Nr.	Teile Nr.	Anzahl	Beschreibung
63	LH-298210	7	SCHEIBE
64	LH-468589	1	HAUBE ROT FIBER GLASS
65	LH-074921	1	DECKEL
66	LH-048653	2	ABSTANDSHULSE

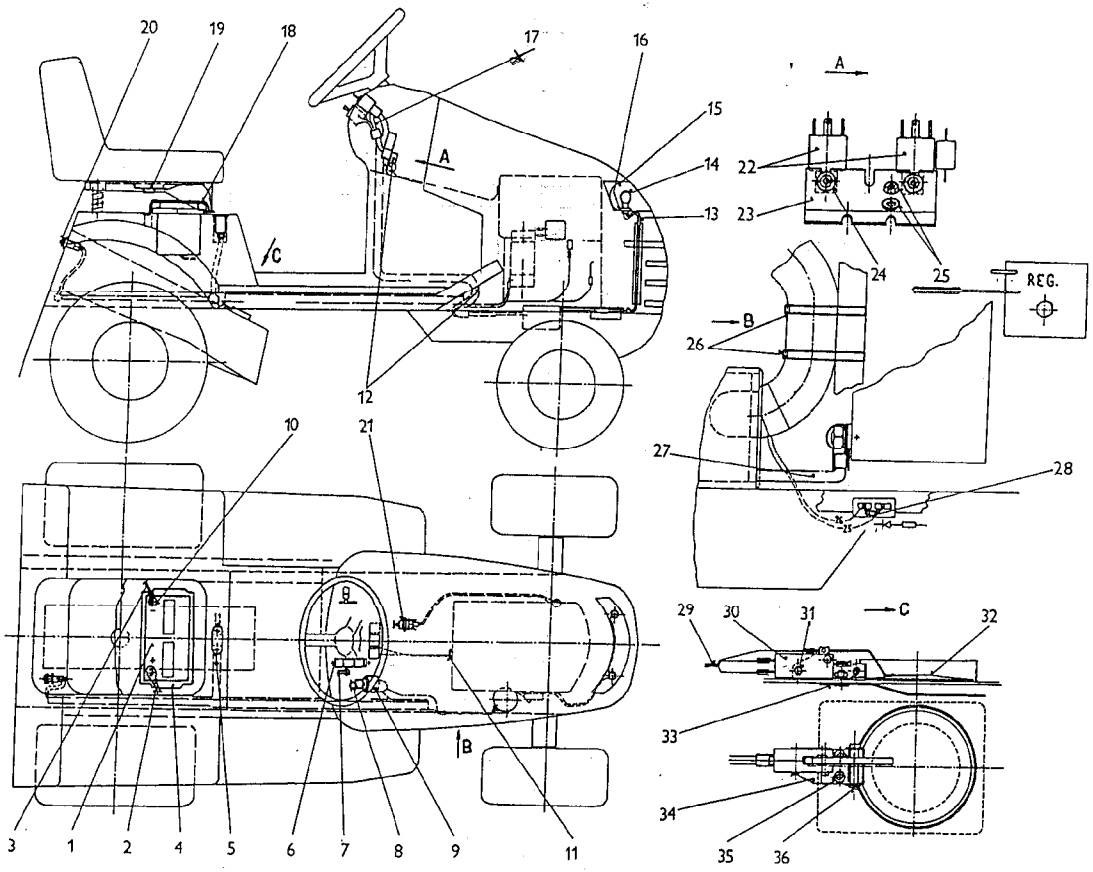
20
19
18
17
16
15
14
13
12
A
C
22
23
24
25
REG.
B
26
27
28
10
21
29
30
31
32
33
34
35
36
3
1
2
4
5
6
7
8
9
11

IB-9600
ELEKTISCHE AUSRUSTUNG

Bild Nr.	Teile Nr.	Anzahl	Beschreibung
1	LH-820556	1	BATTERIE
2	LH-433411	1	MANTEL
2	LH-914925	1	PLUSKABEL
3	LH-914375	1	MINUSKABEL
3	LH-433411	1	MANTEL
3	LH-283118	1	MUTTER
4	LH-035024	1	BATTERIEWANNE
5	LH-247357	2	SCHRAUBE
5	LH-283118	4	MUTTER
5	LH-290389	2	SCHEIBE
5	LH-821117	1	SOLENOID
6	LH-289828	2	SCHEIBE
6	LH-259094	2	SCHRAUBE
6	LH-285912	2	MUTTER
7	LH-847374	1	SCHALTER
8	LH-803781	1	ZUNDSCHLÜSSEL
9	LH-817762	1	SCHALTER
10	LH-283118	2	MUTTER
10	LH-290389	2	SCHEIBE
10	LH-247357	2	SCHRAUBE
11	LH-916047	1	KABEL
12	LH-846263	1	SCHMELZSICHERUNG 15A
12	LH-940500	1	KABEL FUR MAGNET 12.5
12	LH-932118	1	KABEL FUR MAGNET 12.5
13	LH-917719	1	SCHEINWERFERKABEL
14	LH-818323	2	LAMPE 12V/10W
15	LH-070224	1	REFLEKTOSTREIFEN
16	LH-858000	2	FASSUNG
17	LH-202675	2	SCHEIBE
17	LH-091465	1	HALTER
17	LH-847925	3	SCHALTERGRUPPE
17	LH-276419	2	MUTTER
17	LH-285533	2	SCHRAUBE
18	LH-054582	1	SICHERUNGSSTANGE
19	LH-834526	1	SITZSCHALTER
20	LH-072457	1	MUTTER
20	LH-826144	1	ISOLATOR
20	LH-849057	1	SCHALTER FANGKORB
21	LH-849057	1	SCHALTER FANGKORB
21	LH-072457	1	MUTTER
22	LH-846824	2	RELAY
23	LH-060698	1	RELAYHALTER
24	LH-285912	2	MUTTER
24	LH-289828	2	SCHEIBE
24	LH-256300	2	SCHRAUBE
25	LH-237325	2	SCHEIBE
25	LH-285912	2	MUTTER
26	LH-323356	1	SEEGERRING

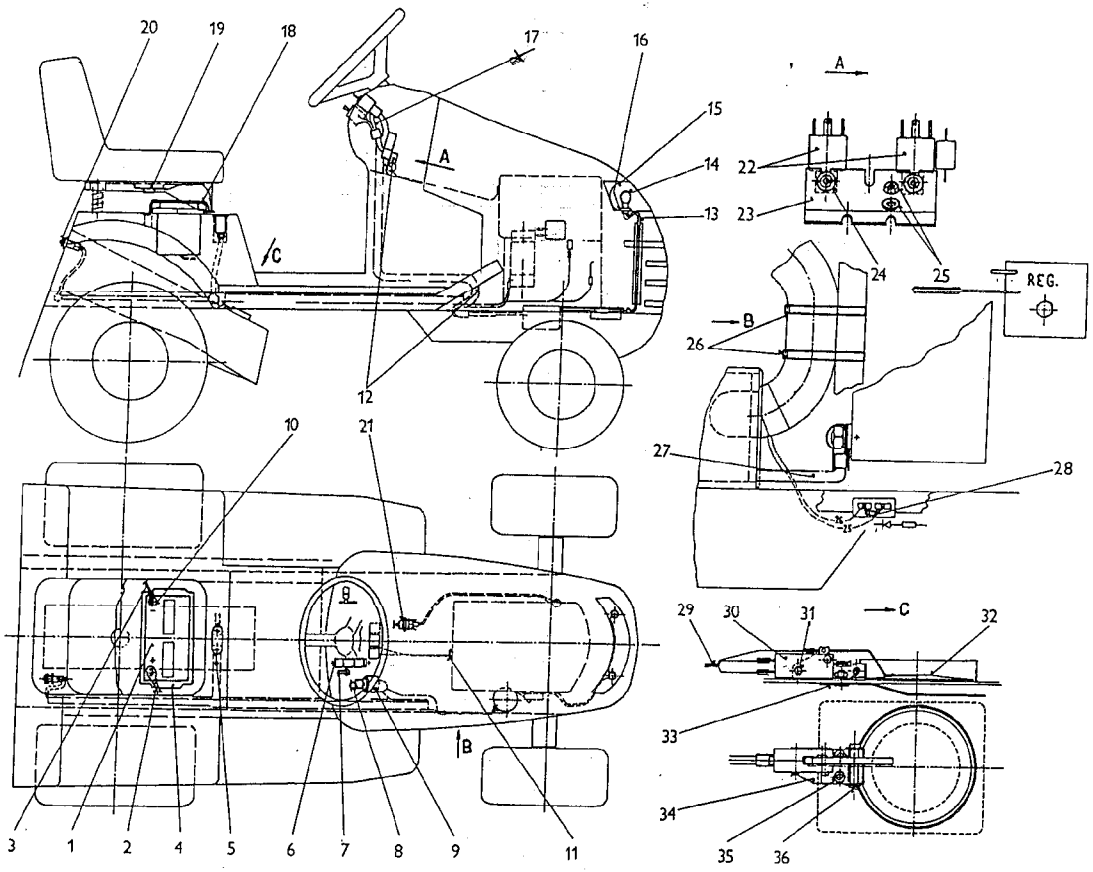
20
19
18
17
16
15
14
13
12
A
C
22
23
24
25
REG.
B
26
27
28
10
21
29
30
31
32
33
34
35
36
3
1
2
4
5
6
7
8
9
11

ELEKTISCHE AUSRUSTUNG

Bild Nr.	Teile Nr.	Anzahl	Beschreibung
27	LH-841236	1	ISOLATOR
27	LH-913253	1	KABEL
27	LH-477686	1	SCHALTER
28	LH-918280	1	DIODE
29	LH-921074	1	E-LEITUNG
30	LH-835648	1	SCHALTER
31	LH-244585	6	SCHEIBE
31	LH-276419	6	MUTTER
31	LH-242352	2	SCHRAUBE
32	LH-053460	1	KLAPPE TUNNEL
33	LH-924990	1	SCHUTZBLECH
34	LH-078606	1	HALTER
35	LH-238436	2	SCHEIBE
35	LH-274736	2	MUTTER
36	LH-275319	1	BOLZEN

RIEMEN ANTRIEB - HINTERRÄDER

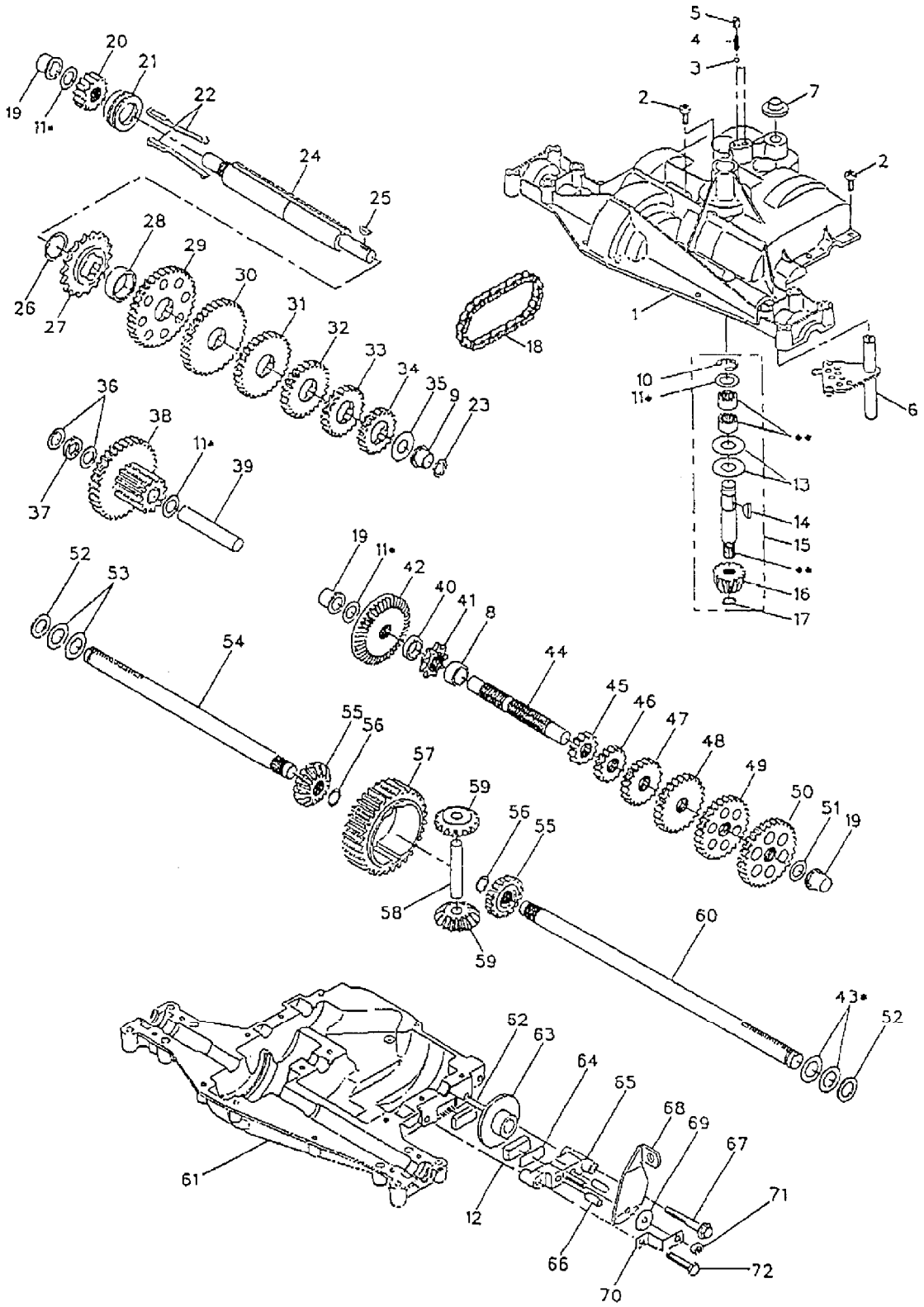

IB-9600

RIEMEN ANTRIEB - HINTERRÄDER

Bild Nr.	Teile Nr.	Anzahl	Beschreibung
1	LH-5305-D	1	GEHÄUSE
2	LH-1919	16	SCHRAUBE
3	LH-5112	2	KUGEL
4	LH-3626	2	FEDER
5	LH-3623	2	SCHRAUBE
6	LH-4731	1	WELLE
7	LH-5024	1	STÖPSEL
8	LH-5016	1	ABSTANDSHÜLSE
9	LH-5511	1	FLANSCH
10	LH-1106	1	SEEGERRING
11	LH-4689	4	ABSTANDSHÜLSE
12	LH-3907	1	BELAG
13	LH-3876	2	SCHEIBE
14	LH-1746	1	KEIL
15	LH-4551	1	KIT WELLE UND RITZEL
16	LH-3590	1	RITZEL 14T
17	LH-3624	1	SEEGERRING
18	LH-3625	1	KETTE
19	LH-5510	3	FLANSCH
20	LH-5402	1	STIRNRAD
21	LH-5467	1	RING
22	LH-4758	1	KEIL
23	LH-5508	1	ÖLABDICHTUNG
24	LH-5403	1	WELLE
25	LH-1375	1	KEIL
26	LH-3627	1	SEEGERRING
27	LH-3830	1	RITZEL 18T
28	LH-3841	1	ABSTANDSHÜLSE
29	LH-5365	1	STIRNRAD
30	LH-5407	1	STIRNRAD
31	LH-3867	1	STIRNRAD
32	LH-3783	1	STIRNRAD
33	LH-3869	1	STIRNRAD
34	LH-5202	1	STIRNRAD
35	LH-3628	1	SCHEIBE
36	LH-1423	2	SCHEIBE
37	LH-3422	1	ABSTANDSHÜLSE
38	LH-4286	1	STIRNRAD
39	LH-3967	1	WELLE
40	LH-3630	1	ABSTANDSHÜLSE
41	LH-3645	1	RITZEL 9T
42	LH-5012	1	STIRNRAD
43	LH-4691	1	ABSTANDSHÜLSE
44	LH-5015	1	WELLE
45	LH-5364	1	STIRNRAD
46	LH-5406	1	STIRNRAD
47	LH-3866	1	STIRNRAD
48	LH-3719	1	STIRNRAD

RIEMEN ANTRIEB - HINTERRÄDER

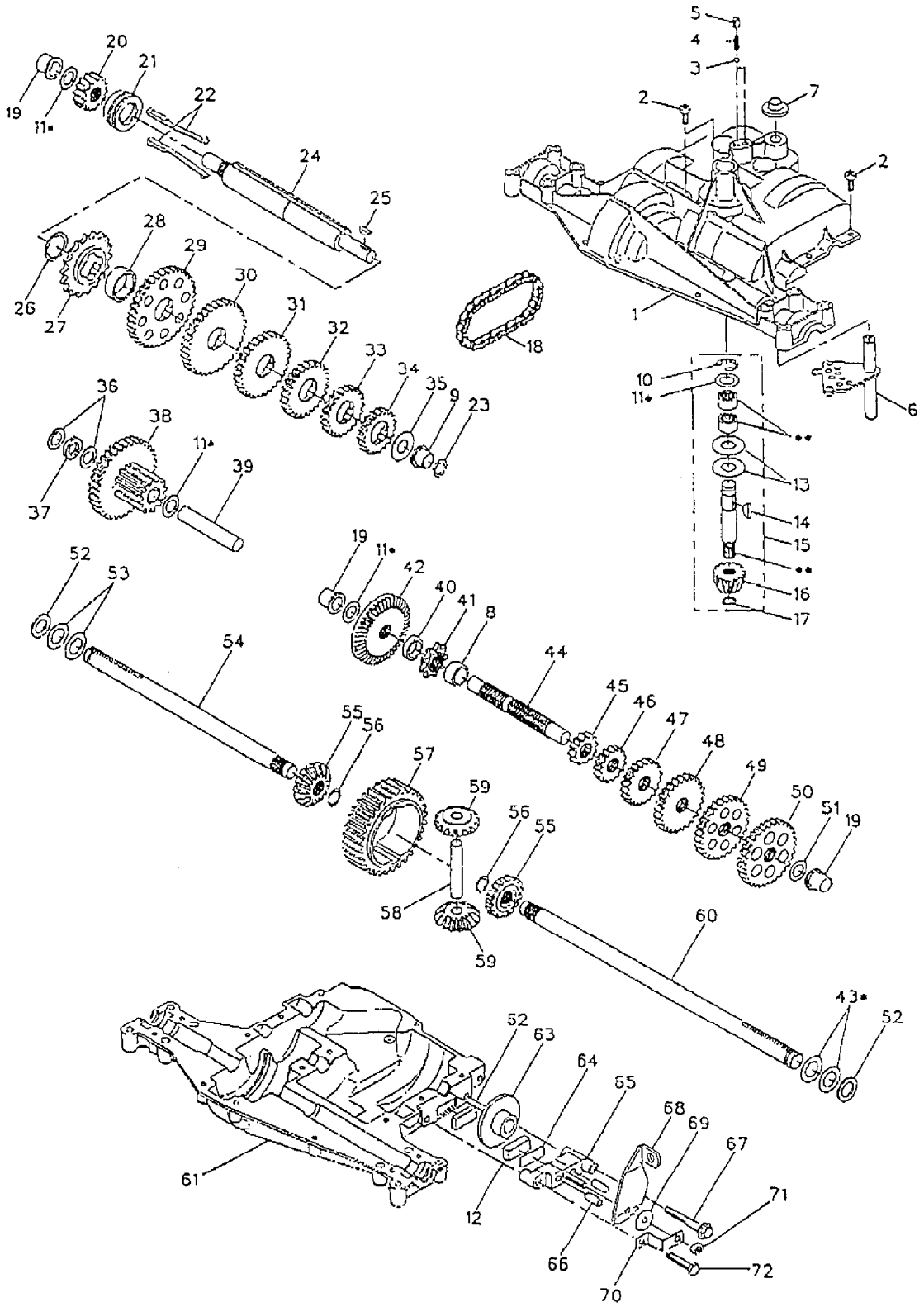

RIEMEN ANTRIEB - HINTERRÄDER

Bild Nr.	Teile Nr.	Anzahl	Beschreibung
49	LH-3868	1	STIRNRAD
50	LH-3683	1	STIRNRAD
51	LH-1145	1	SCHEIBE
52	LH-5130	2	SCHEIBE
53	LH-3184	2	SCHEIBE
54	LH-4997	1	WELLE
55	LH-3780	2	STIRNRAD
56	LH-4998	2	SEEGERRING
57	LH-3839	1	STIRNRAD
58	LH-3919	1	WELLE
59	LH-3781	2	STIRNRAD
60	LH-4999	1	WELLE
61	LH-5304-E	1	GEHÄUSE
62	LH-3920	1	BELAG
63	LH-3276	1	BREMSSCHEIBE
64	LH-3758	1	ABSTANDSHÜLSE
65	LH-3916	1	HALTER
66	LH-3843	2	BOLZEN
67	LH-5120	1	SCHRAUBE
68	LH-5285	1	HEBEL
69	LH-3760	1	SCHEIBE
70	LH-3917	1	HALTER
71	LH-3847	1	MUTTER
72	LH-3724	1	SCHRAUBE