SB, Anpassung der Radgeschwindigkeit AWD Rider, 2013-10

Informationen:

Diese Servicemeldung ersetzt die vorherige Servicemeldung B1300062.

Der Grund für die Anweisungsänderung für die Anpassung der Radgeschwindigkeit ist der folgende: Weitere Tests haben gezeigt, dass die Notwendigkeit einer Anpassung der Radgeschwindigkeit nach einer Anlaufphase von 20 bis 30 Stunden geringer ist und nach dieser Zeit relativ stabil ist.
Es ist äußerst wichtig, während dieser Zeit die Radgeschwindigkeit zu prüfen und bei Bedarf entsprechend der folgenden Tabelle anzupassen.

Gilt für alle AWD Rider der Serien 200, 300 und 400 (nicht P500).

Diese Informationen sollen deutlich machen, wie wichtig es ist, die Überprüfung und Anpassung gemäß den Anweisungen im Bedienhandbuch/Werkstatthandbuch auszuführen. Wenn die Überprüfung und Anpassung nicht korrekt durchgeführt wird, besteht ein großes Risiko an außergewöhnlichem Verschleiß des Getriebes, Lärm, Rasenschäden und Ausfällen.

Einstellung der Radgeschwindigkeit von AWD Ridern:
Grundsätzlich sollen sich die hinteren Räder IMMER mit einer höheren Drehzahl als die Vorderräder drehen. Die Vorderräder dürfen sich keinesfalls schneller drehen als die Hinterräder. Das Öl im Getriebe muss sich vor dem Messen der Radgeschwindigkeit zunächst aufwärmen. Beginnen Sie die Messung immer an den Hinterrädern.

ALLE Husqvarna 200, 300 und 400 AWD Rider haben eine Grundeinstellung von 0,92-0,95, d. h. die Vorderräder drehen sich zu den Hinterrädern im Verhältnis 0,92-0,95 (z. B. wenn sich die Hinterräder mit 220 U/min drehen, sollten sich die Vorderräder mit 202-209 U/min drehen).

Die Werkseinstellung liegt bewusst bei 0,92-0,95: 1 und nach einer gewissen „Einfahrzeit“ bei 0.95-1: 1.

Die Überprüfung der Radgeschwindigkeit ist hiermit nicht Teil der Auslieferungsinspektion.

- ✓ Das Öl und die Filter im System müssen nach 8 Stunden ausgetauscht und die Radgeschwindigkeit überprüft/auf 0,95-1:
- ✓ Nach 25 Betriebsstunden muss die Radgeschwindigkeit überprüft/auf 0,95-1: 1
- ✓ Nach 100 Betriebsstunden (oder mindestens einmal im Jahr, wenn die Laufzeit weniger als 100 Stunden beträgt), müssen das Öl und die Filter im System ausgewechselt und die Radgeschwindigkeit überprüft/auf 0,95-1: 1

Die Messung muss mit Laser-Drehzahlmessern von Husqvarna durchgeführt werden.
Einstelltabelle:

Zeit	Aktion	Wert Vorderrad oder Hinterrad
Ab Werk		0,92-0,95: 1
8 h	Überprüfen/Anpassen	0,95-1: 1
25 h	Überprüfen/Anpassen	0,95-1: 1
Alle 100 h/Jedes Jahr	Überprüfen/Anpassen	0,95-1: 1

Zu den Modellen OM und WM gibt es noch keine genaueren Informationen, sie werden jedoch umgehend aktualisiert.

Es steht ein Hilfskit zur Verfügung, das Ihnen dabei hilft, die Radgeschwindigkeit anzupassen.
Teilenummer: **578 92 62-01** Hilfskit für die Synchronisierung.

Anpassungen werden anhand der folgenden Beschreibung vorgenommen.

Prüfen Sie, ob alle Reifen denselben Luftdruck haben. Der empfohlene Luftdruck beträgt 0,6 bar. Wenn der Luftdruck der Vorder- und Hinterräder nicht gleich ist, ist die Drehzahldifferenz u. U. beim Fahren nicht korrekt, selbst wenn die Einstellung wie unten beschrieben vorgenommen wurde. Wenn die Drehzahl nicht eingestellt wird, kann das Getriebe schneller verschleißen und sich die Lebensdauer drastisch verkürzen.

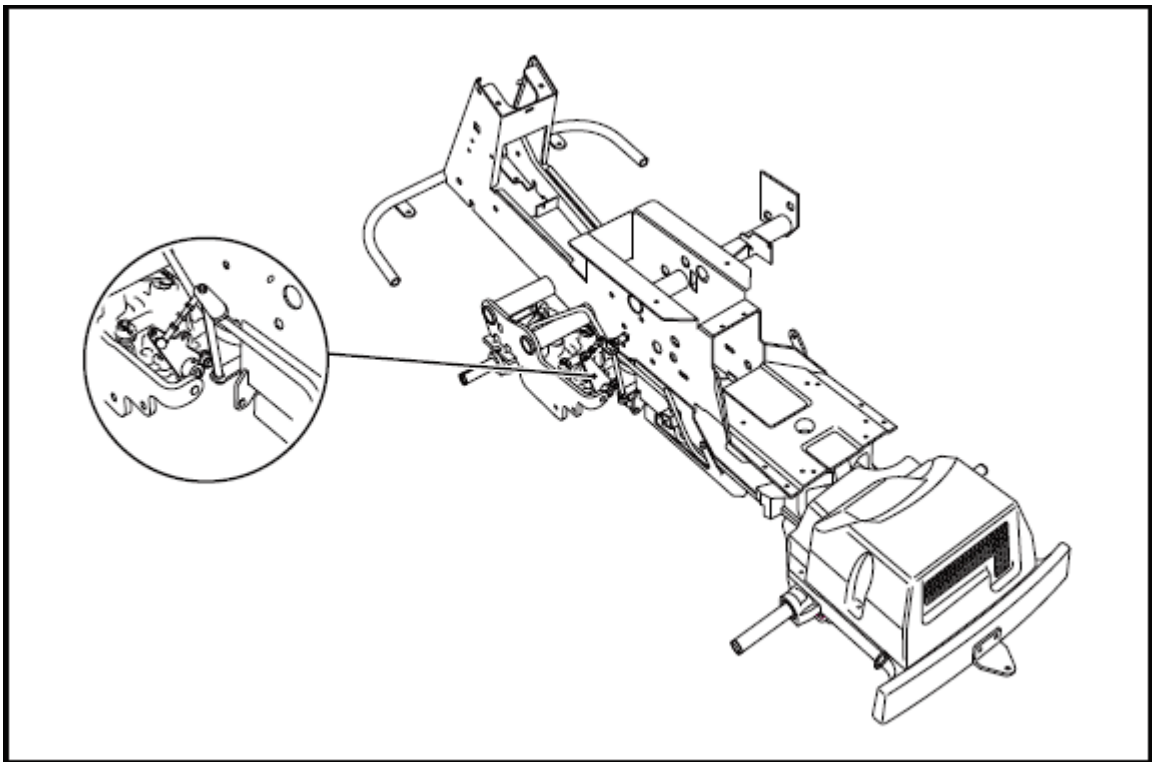

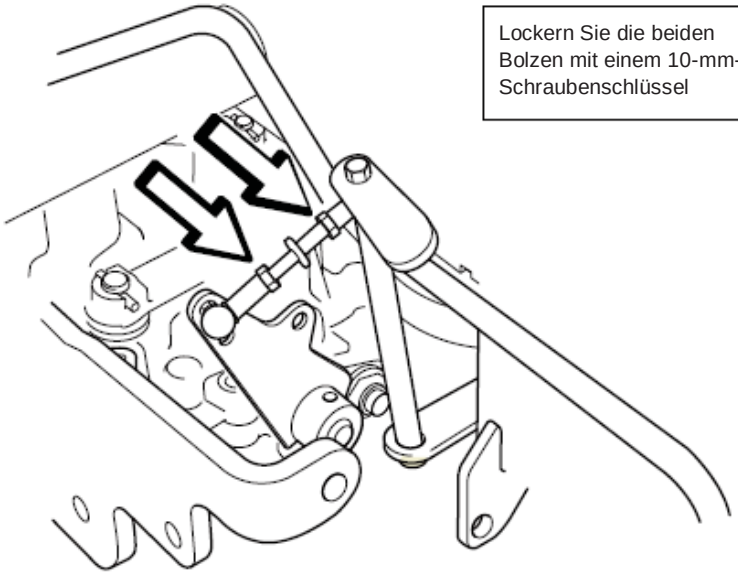

Lockern Sie die beiden Bolzen mit einem 10-mm-Schraubenschlüssel

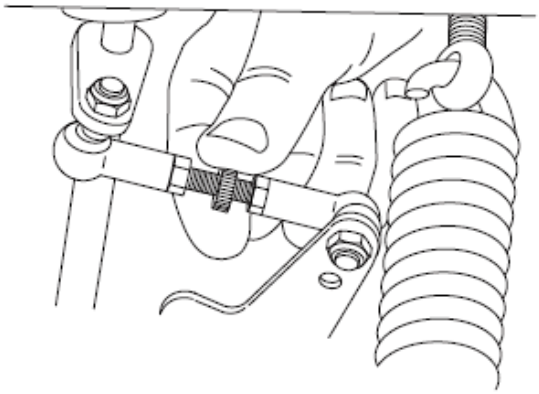

Stellen Sie den korrekten Wert für U/min ein. Die Drehzahl der Vorderachse nimmt ab, wenn der Abstand zu den Winkelverbindungen reduziert wird.

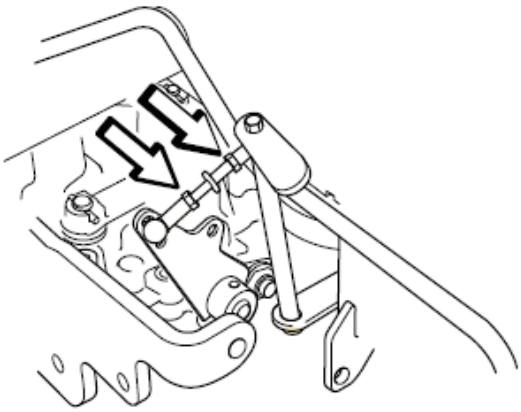

Wenn für die U/min der korrekte Wert eingestellt ist, ziehen Sie die beiden Bolzen mit einem 10-mm-Schraubenschlüssel an. Stellen Sie sicher, dass sich die Stellschraube beim Anziehen der Bolzen nicht mitdreht.
Prüfen Sie die Drehzahl nach dem Anziehen erneut