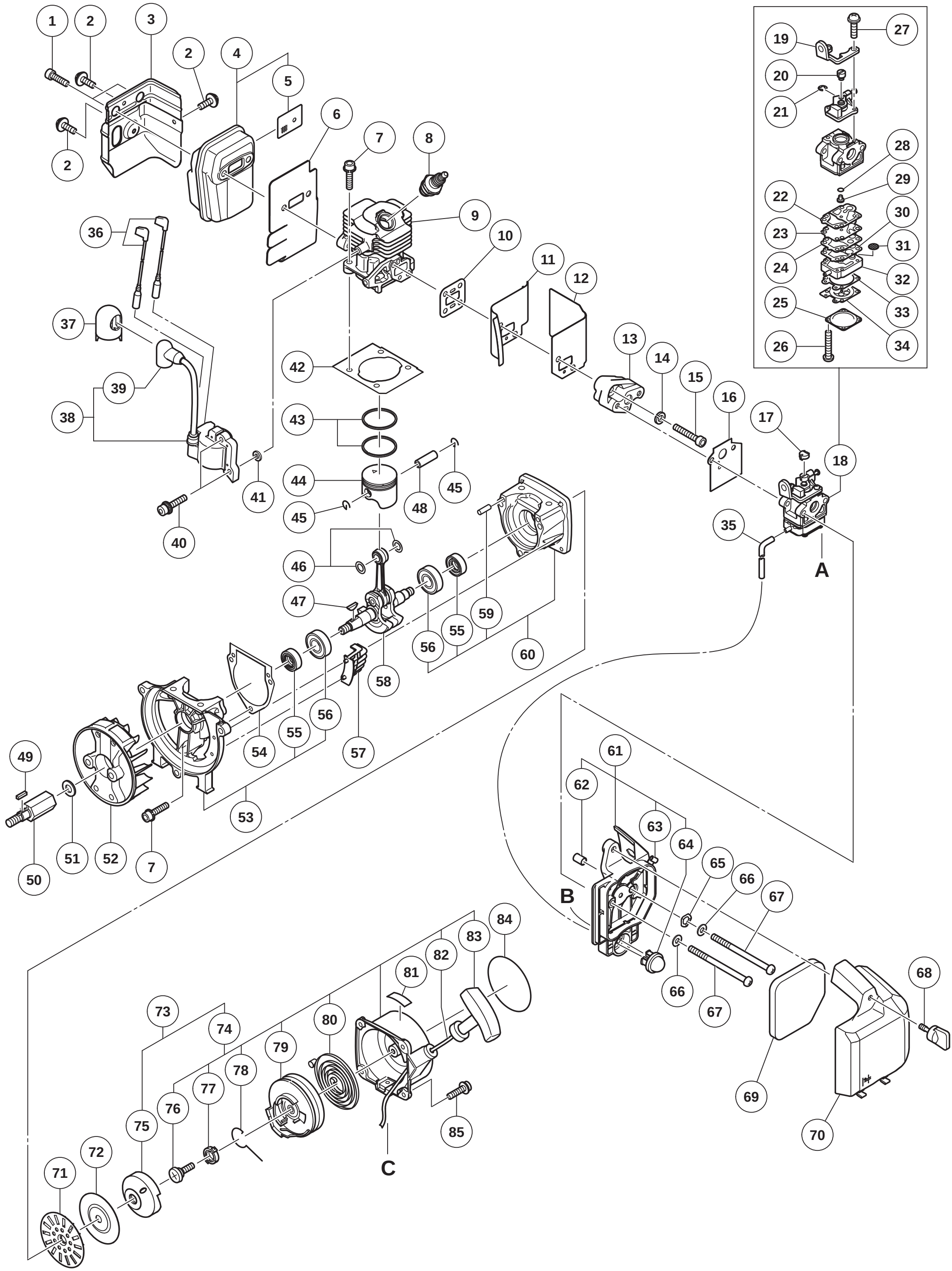

Rev.1

MODEL

TRB27EAP(1/2)

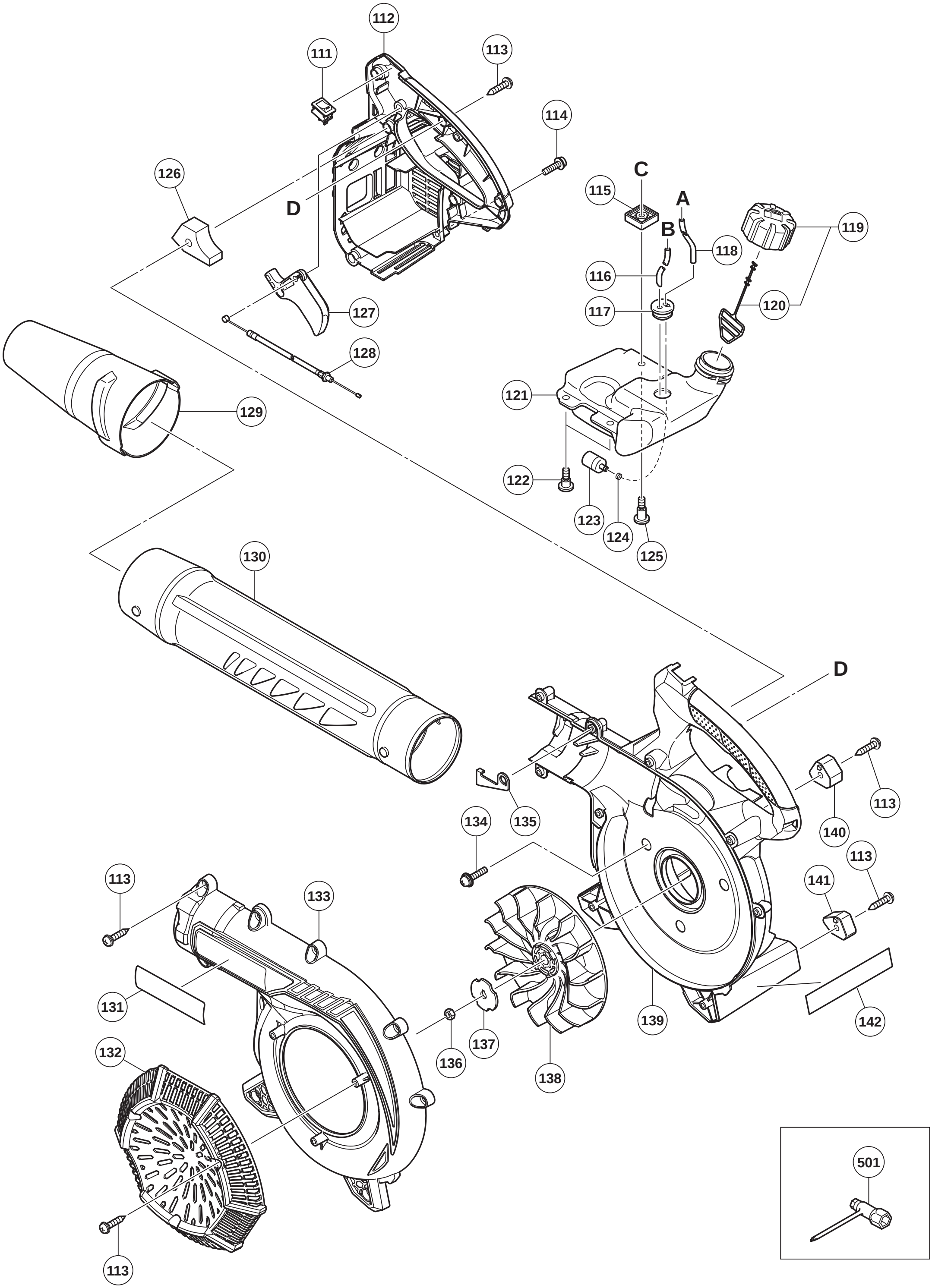

MODEL
TRB27EAP(2/2)

Rev.1