TRB65EF

Rev.1

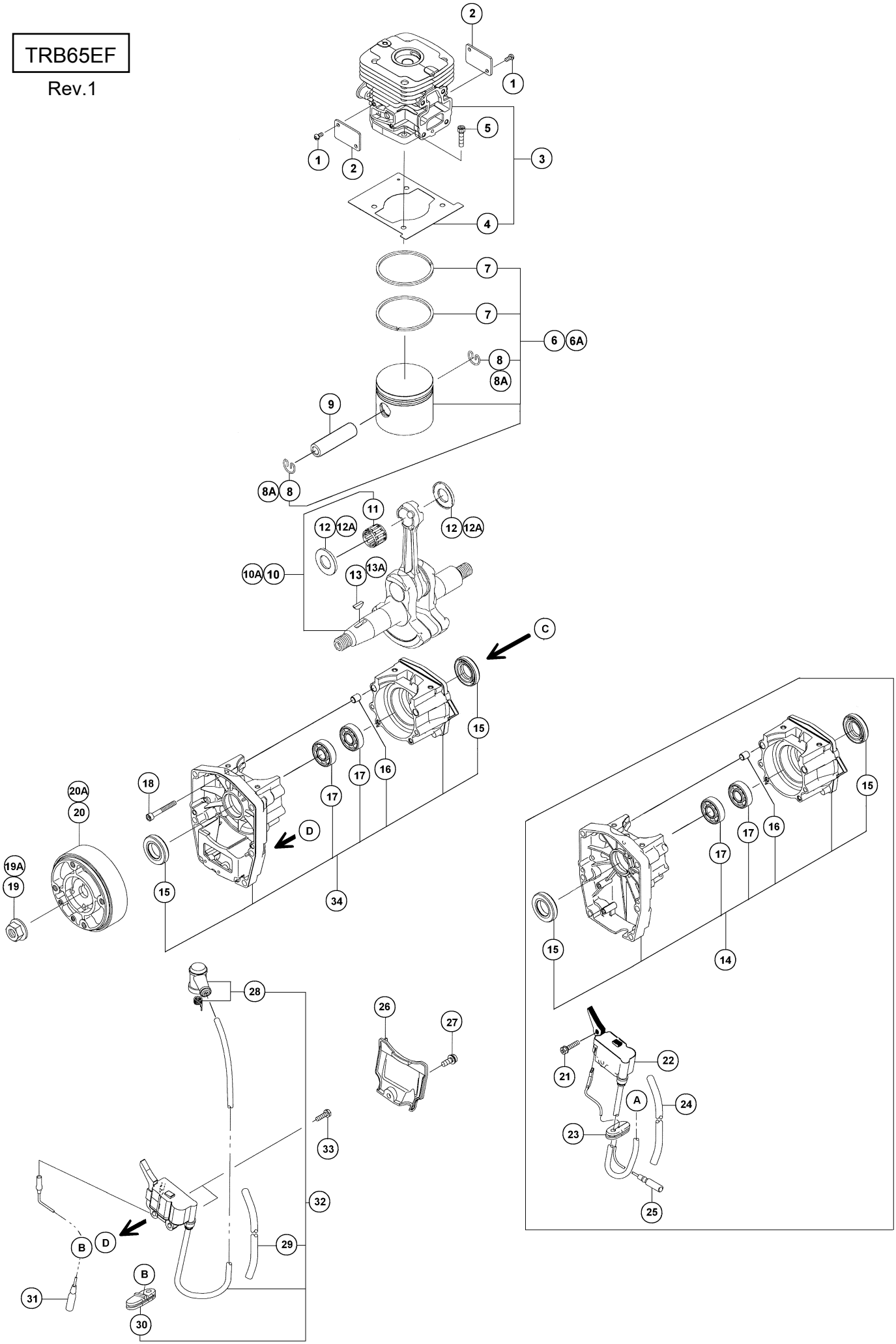

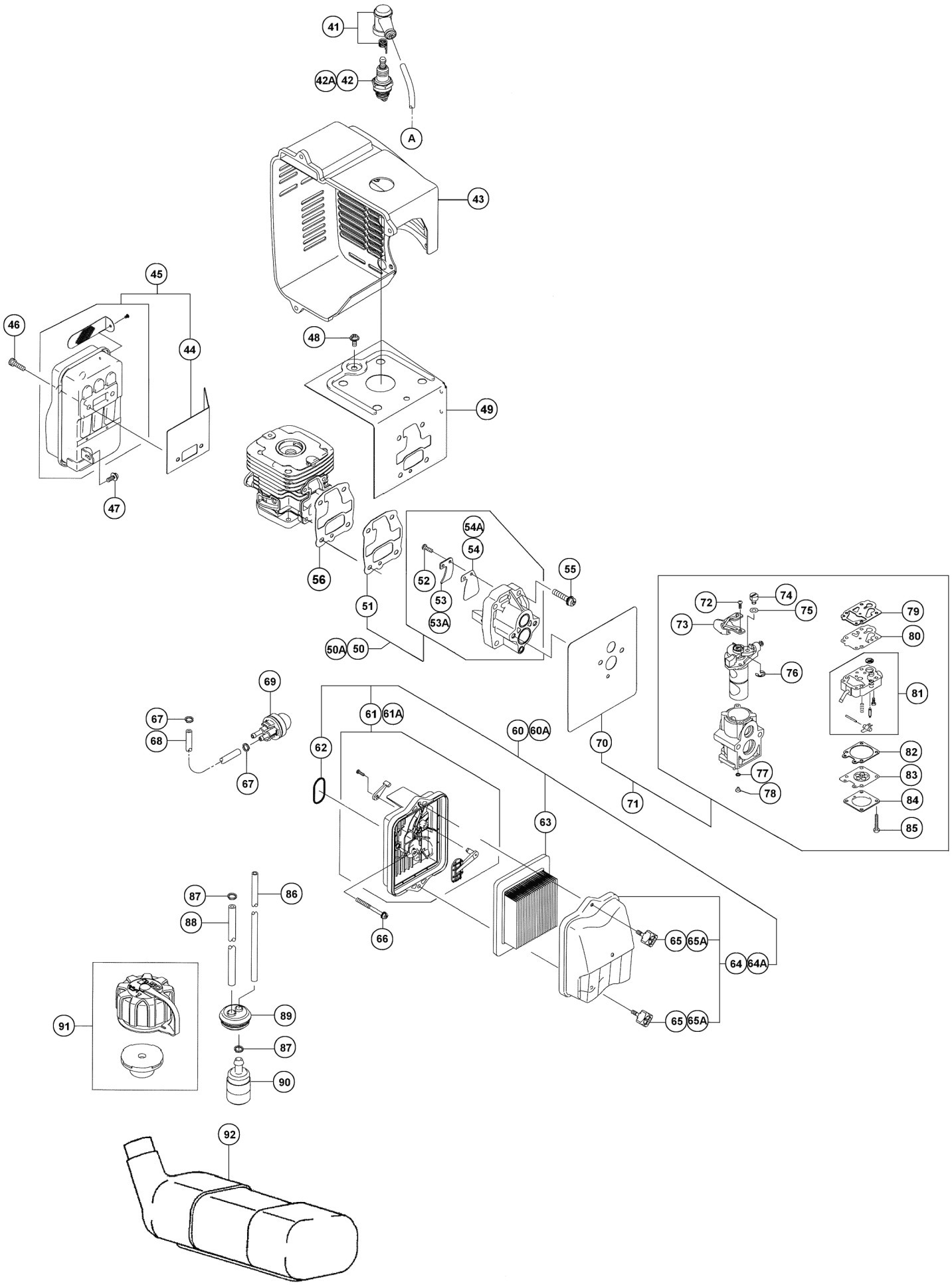
41
42A
42
A
43
45
46
44
48
49
47
56
51
54A
54
52
53
53A
55
50A
50
72
74
75
73
76
77
78
79
80
81
82
83
84
85
69
67
68
67
61
61A
62
60
60A
70
71
63
66
87
86
88
65
65A
64
64A
91
89
87
90
92

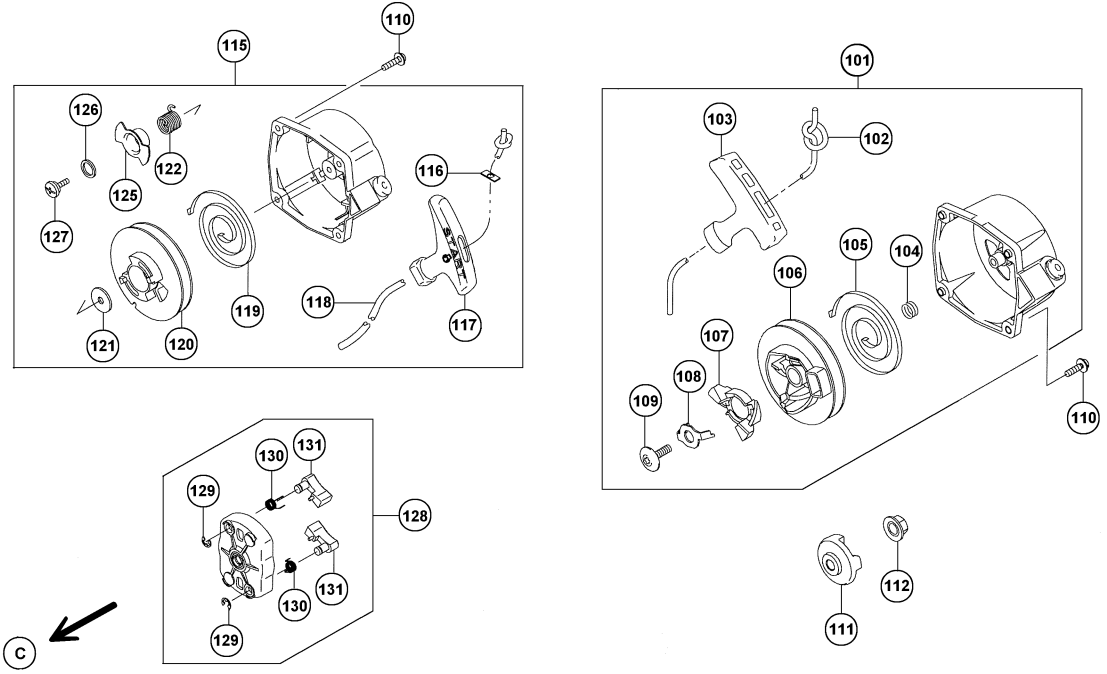
110
115
126
122
125
127
116
119
118
117
121
120
101
103
102
105
104
106
107
108
109
110
130
131
129
128
131
130
129
C
112
111

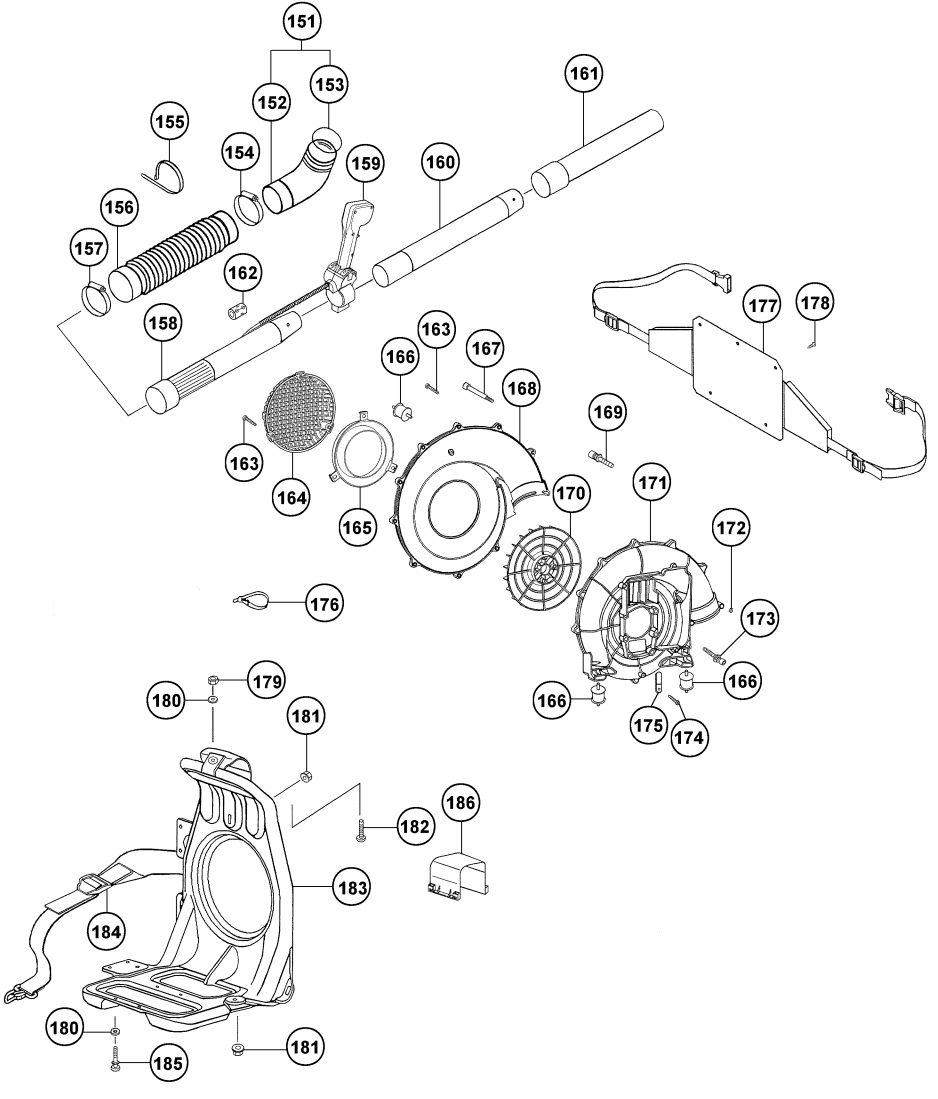
151
152
153
161
155
154
159
160
156
157
162
158
177
178
163
166
167
168
169
163
164
165
170
171
172
176
173
179
180
181
166
166
175
174
186
182
183
184
180
185
181

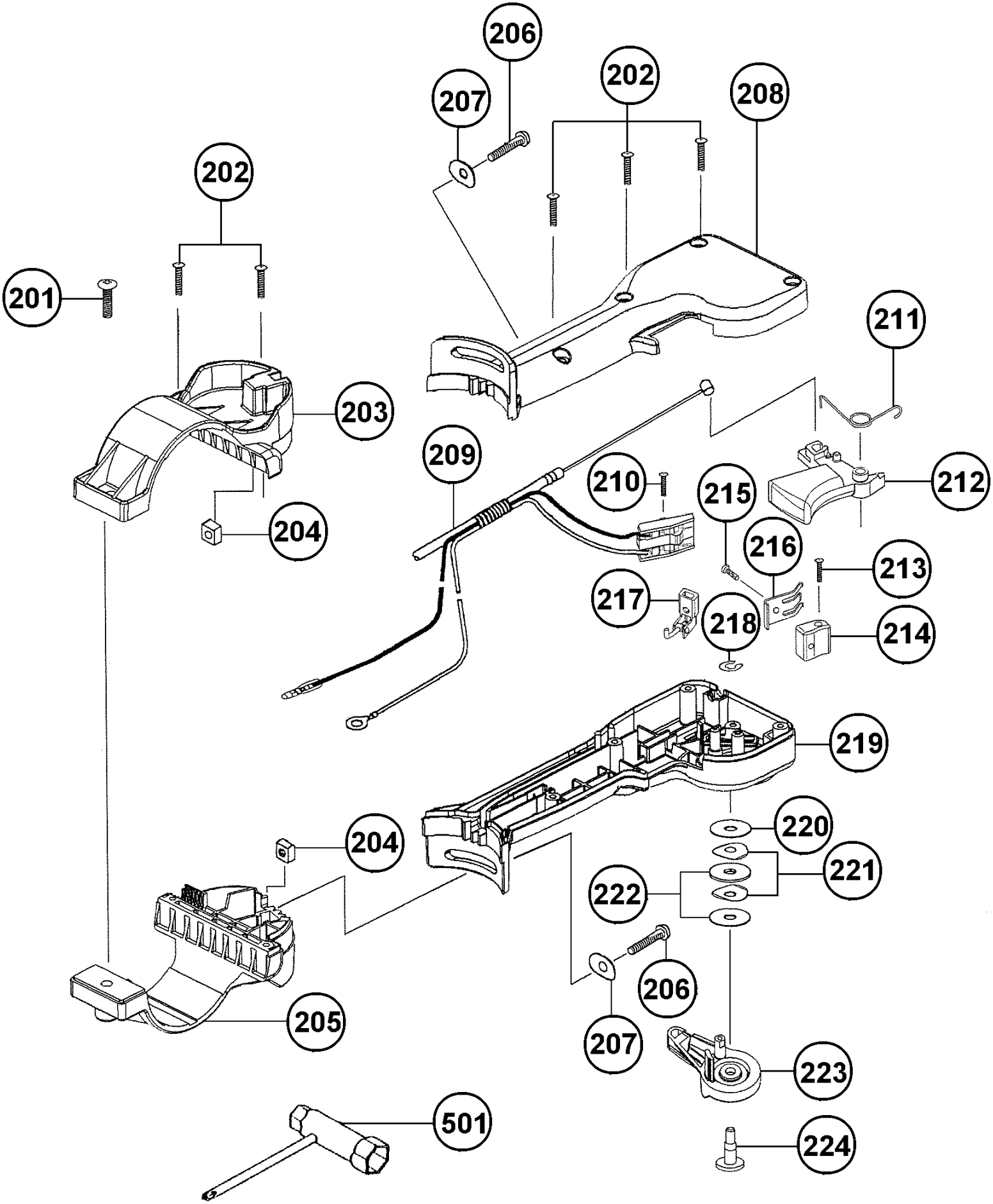
206
202
207
208
202
201
211
203
209
210
215
212
204
216
213
217
218
214
219
220
204
221
222
206
205
207
223
501
224