TEA500

rev.3

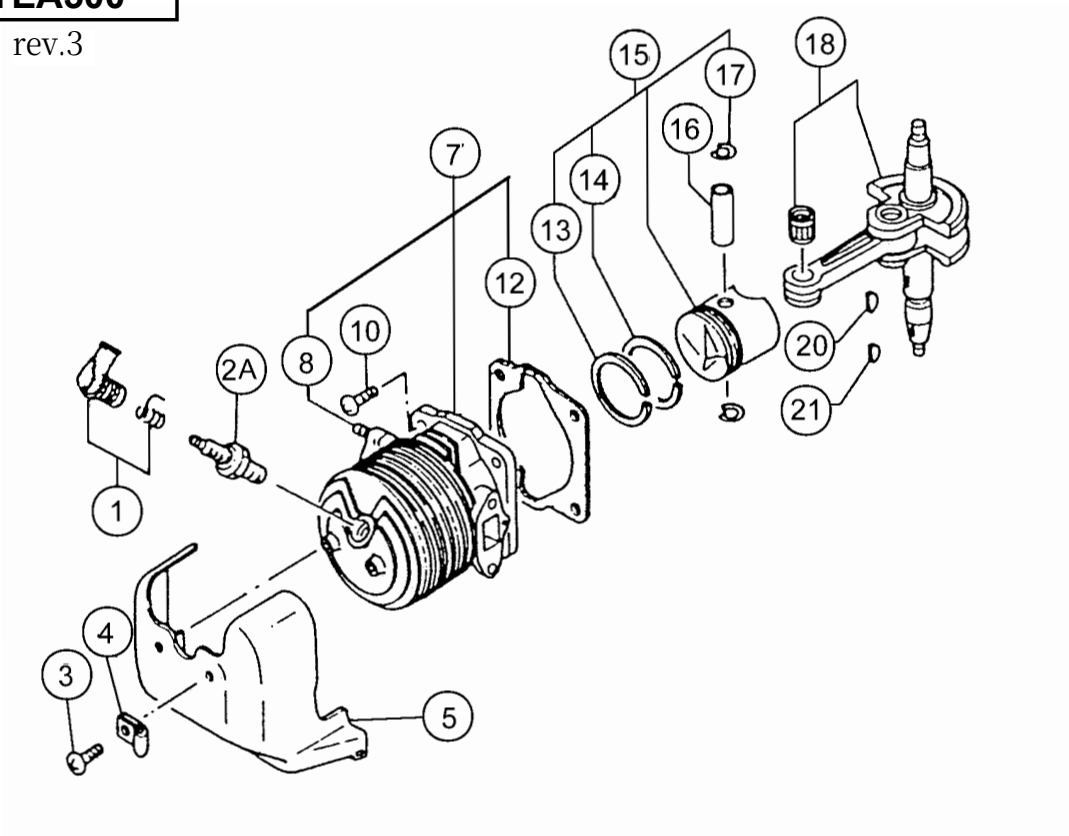

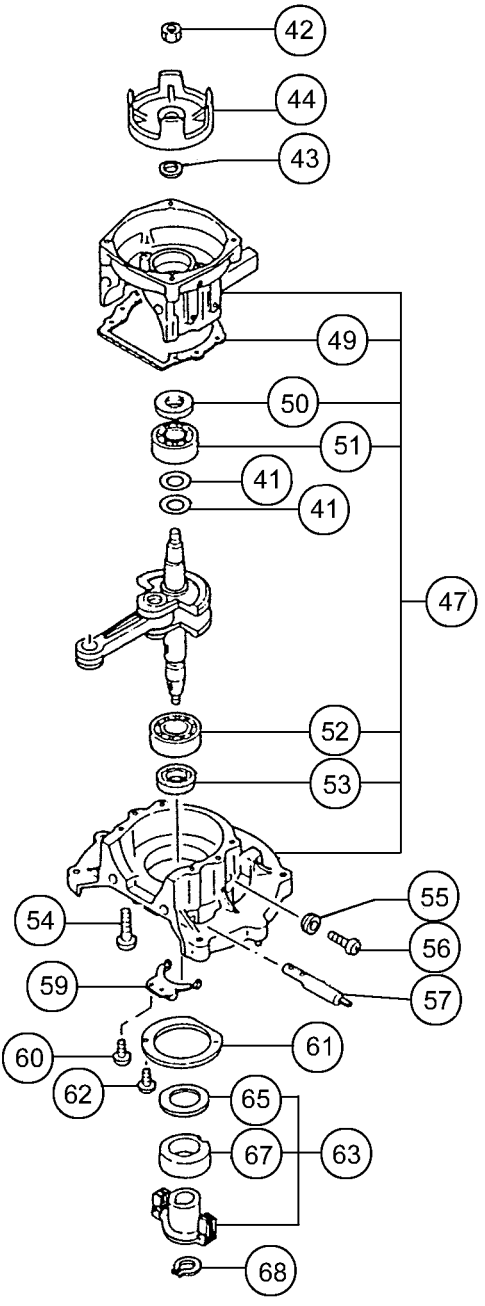
42
44
43
49
50
51
41
41
47
52
53
55
54
56
59
57
60
61
62
65
67
63
68

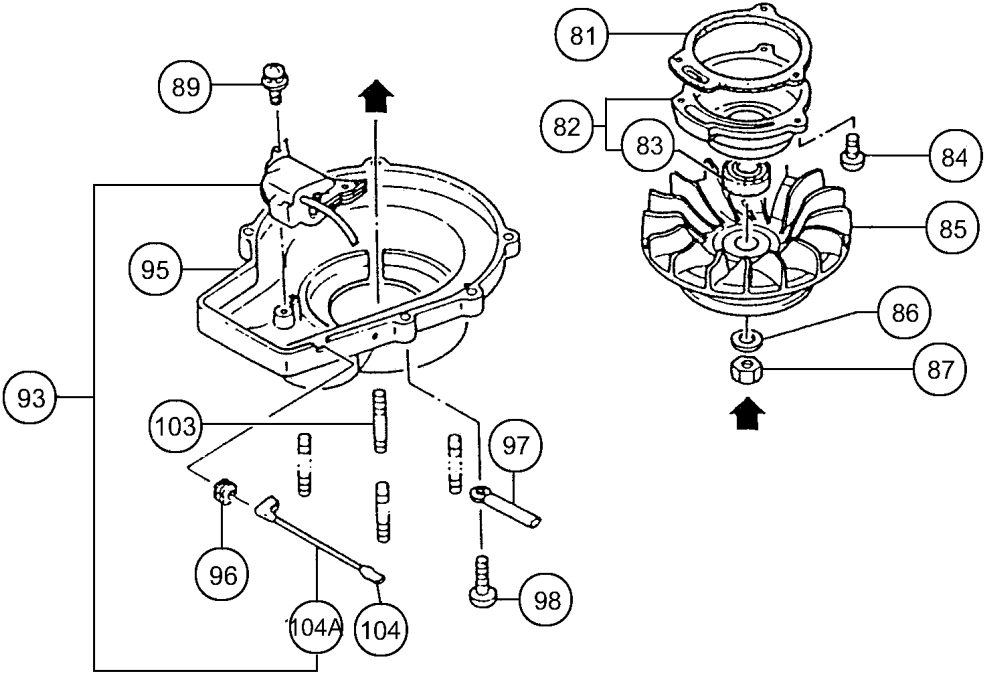
81
82
83
84
85
86
87
89
95
93
103
97
96
98
104A
104

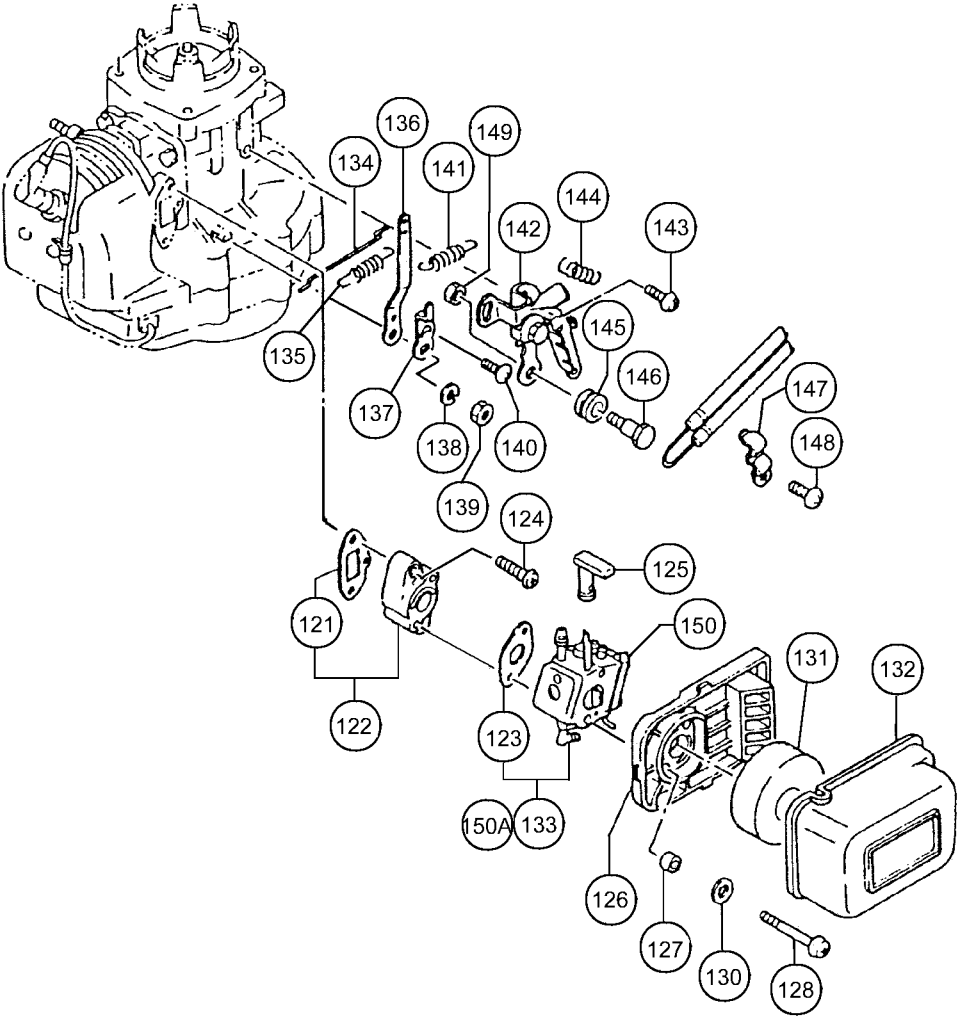
136
149
134
141
144
142
143
145
135
146
147
137
138
140
148
139
124
125
121
150
131
132
122
123
150A
133
126
127
130
128

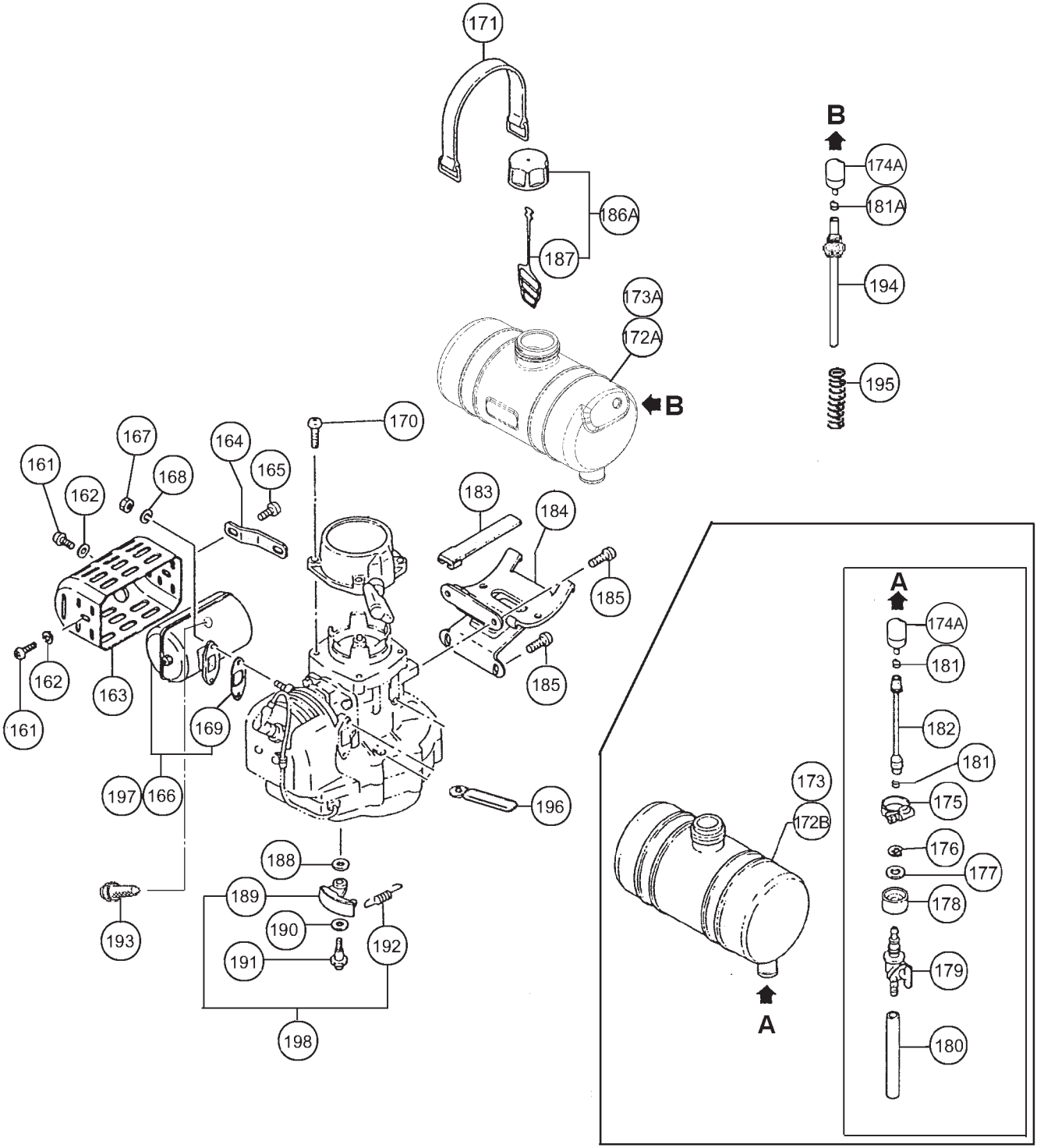
171
186A
187
173A
172A
B
B
174A
181A
194
195
170
167
164
161
168
165
162
183
184
185
162
163
161
169
185
197
166
196
188
189
190
191
192
193
198
A
174A
181
182
181
175
176
177
178
179
180
173
172B
A

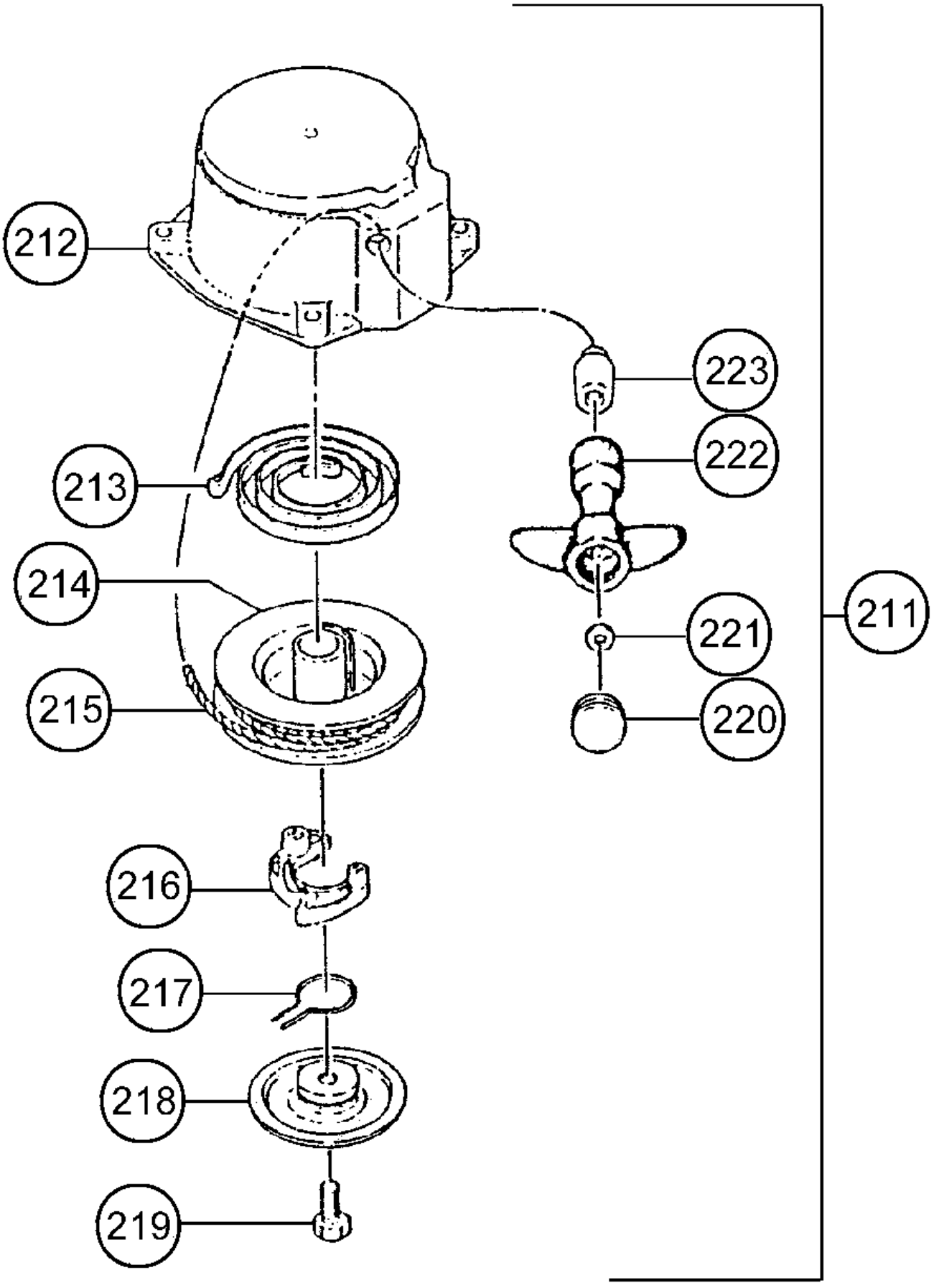
212
213
214
215
216
217
218
219
223
222
221
220
211

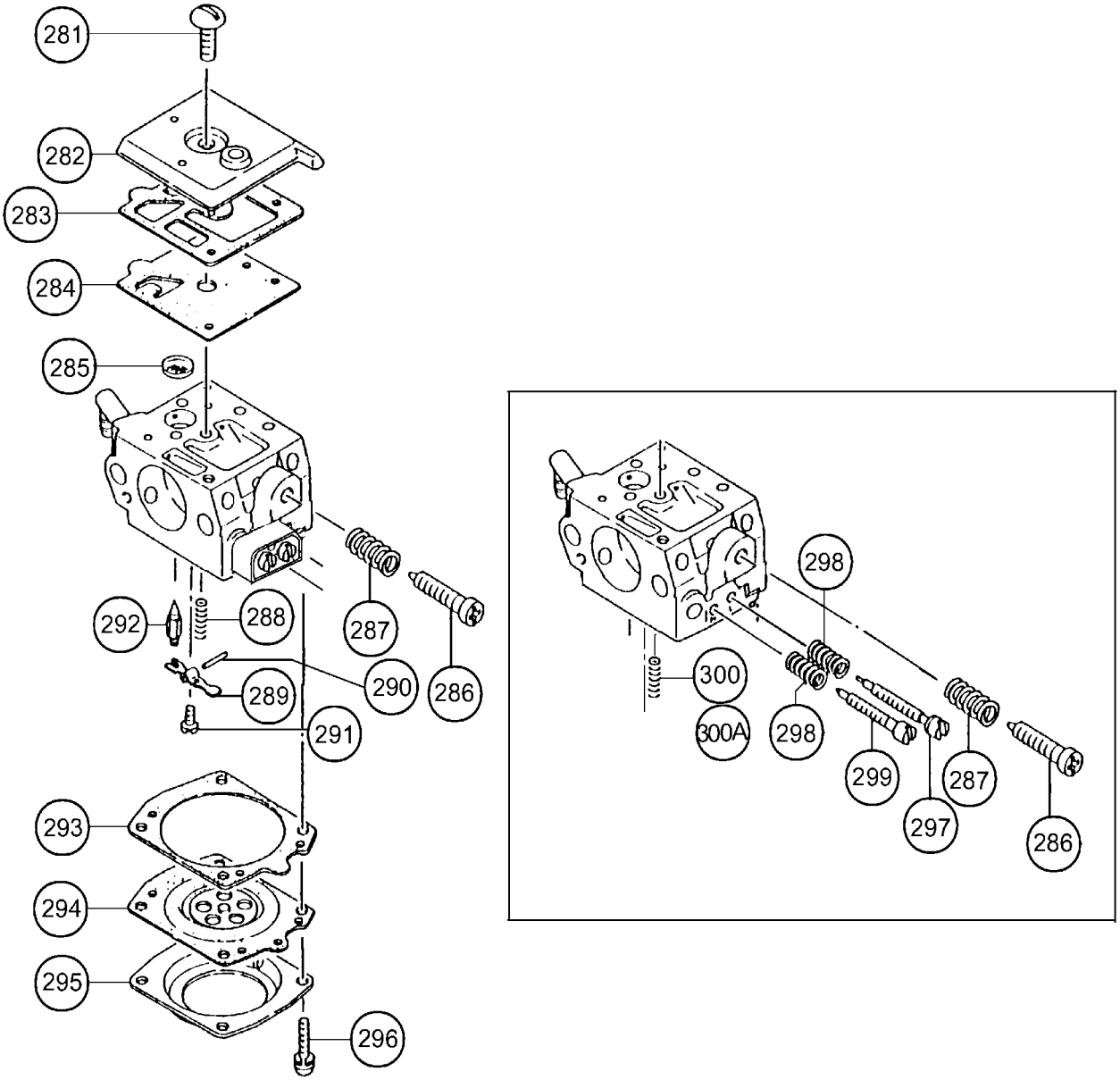
281
282
283
284
285
286
287
288
289
290
291
292
293
294
295
296
298
299
300
300A
298
287
297
286

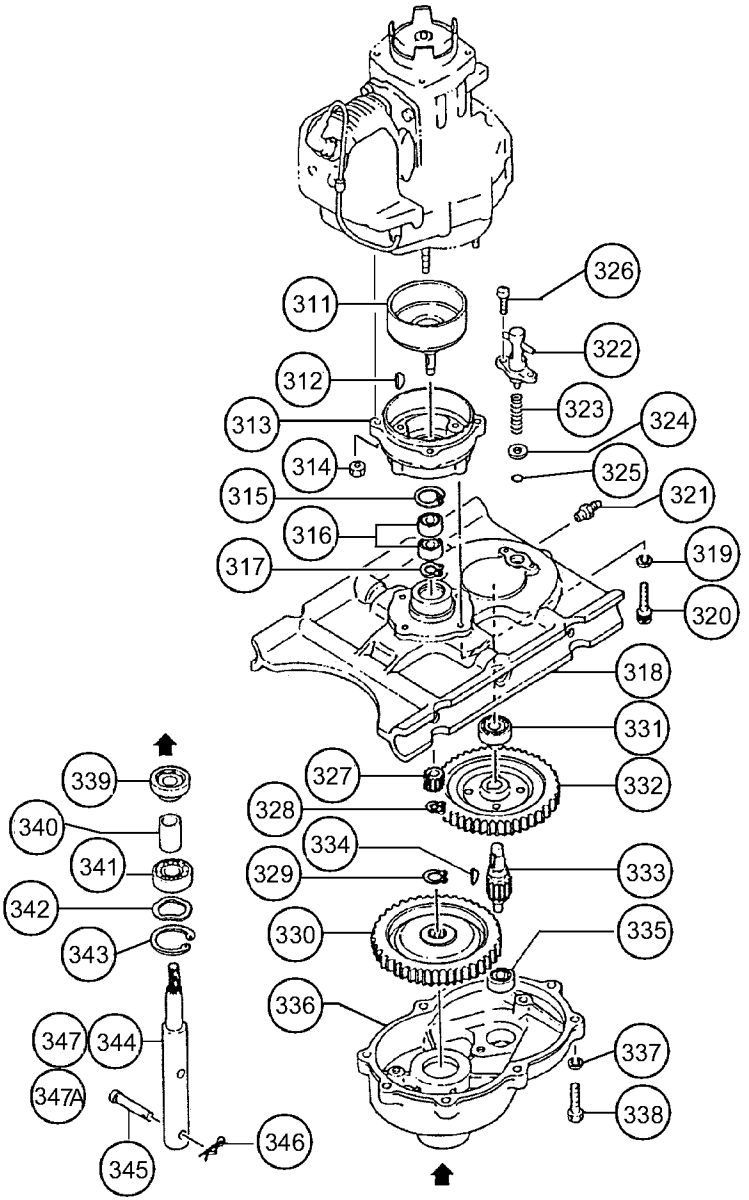
326
311
322
312
323
313
324
314
325
315
321
316
319
317
320
318
331
339
327
332
328
340
334
341
329
333
342
330
335
343
336
347
344
337
347A
338
346
345

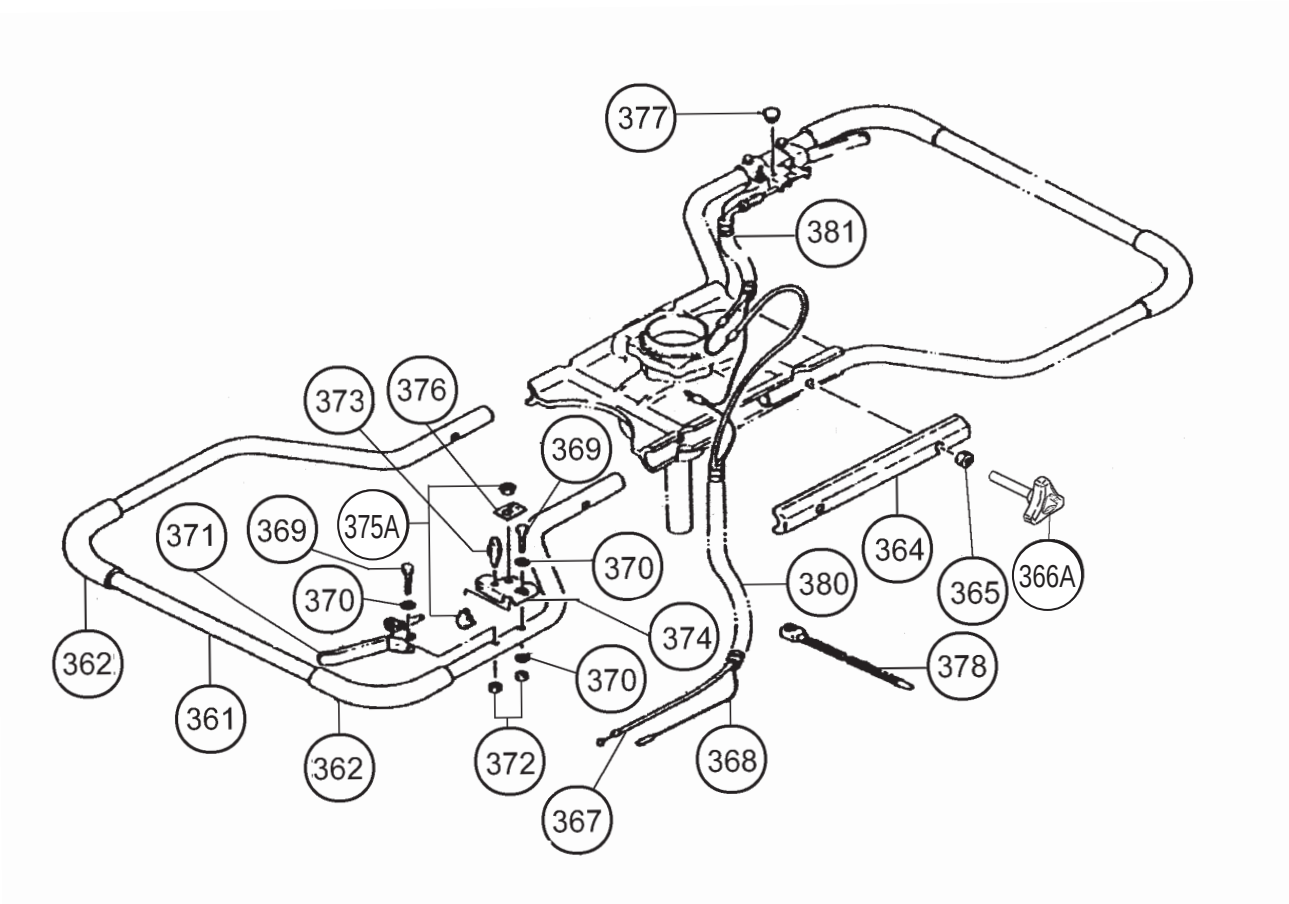
377
381
373
376
369
371
369
375A
370
370
374
380
364
365
366A
362
361
362
370
372
368
367
378

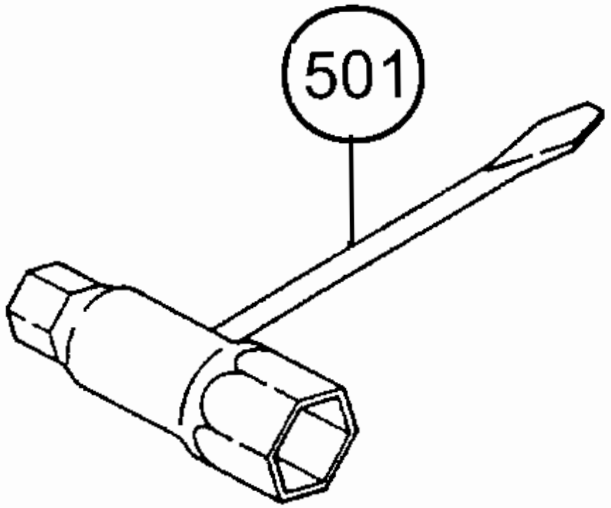
501

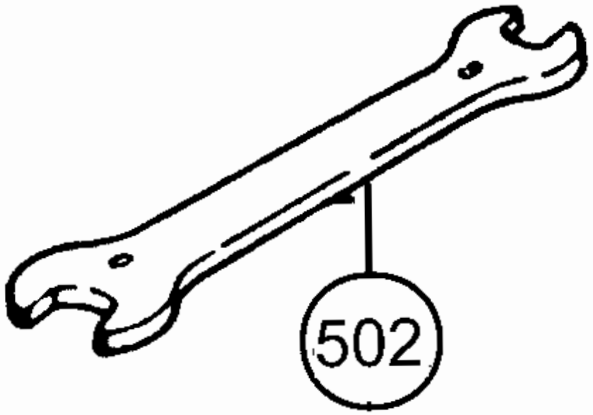
502

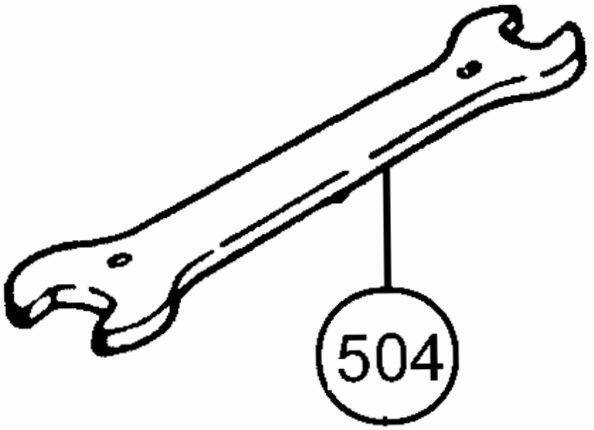
504

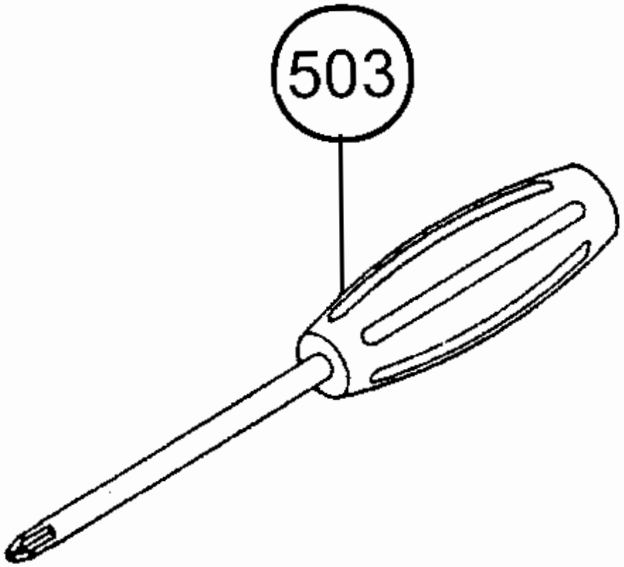
503

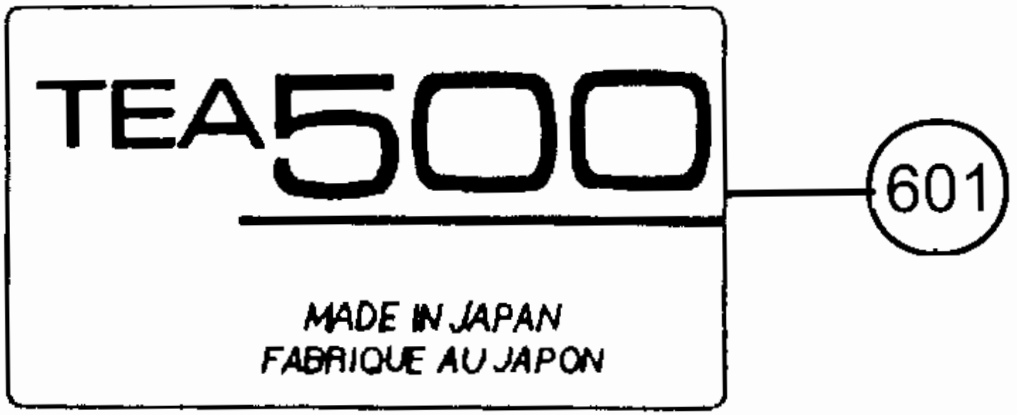
TEA500
MADE IN JAPAN
FABRIQUE AU JAPON
601