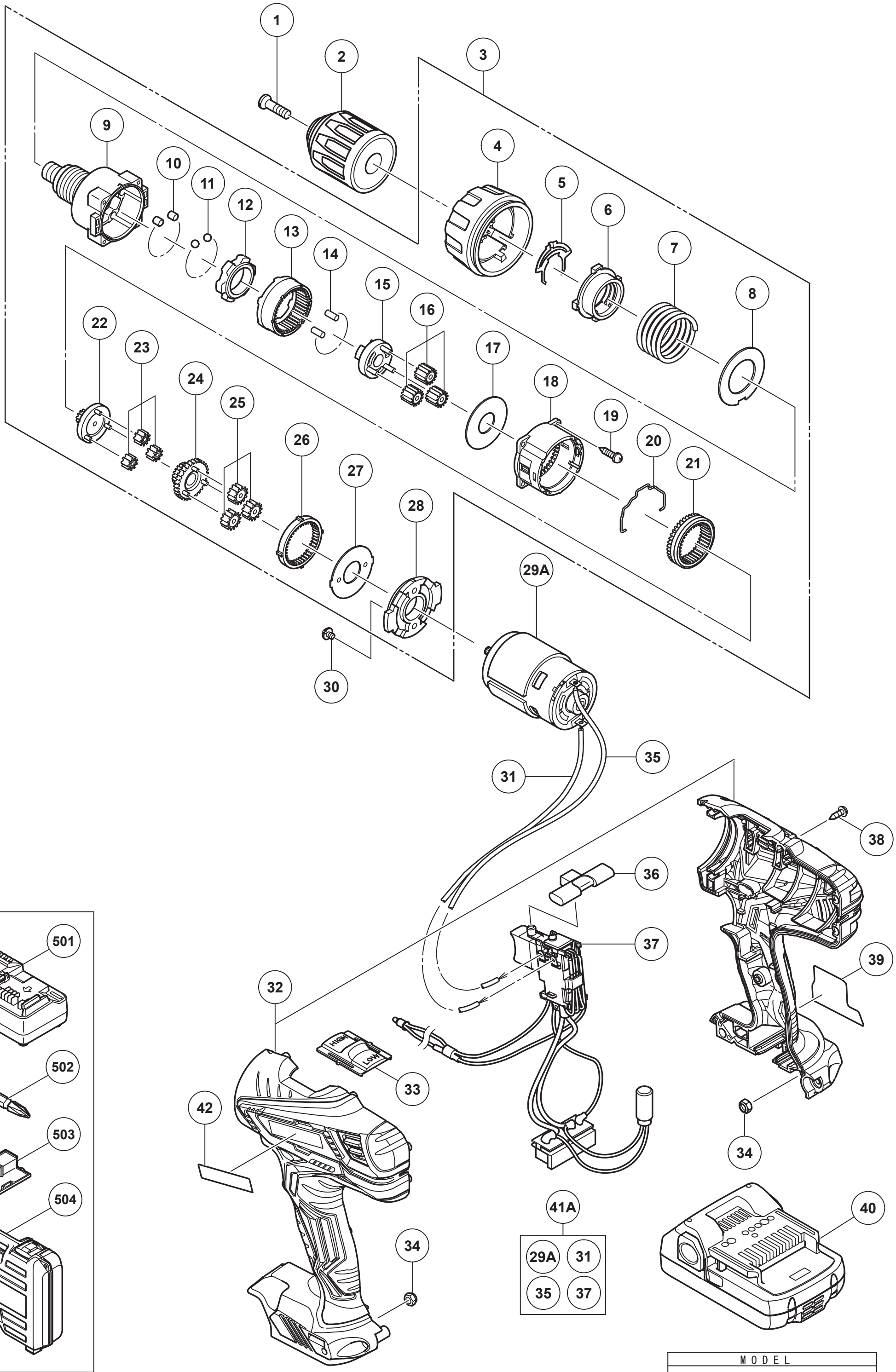

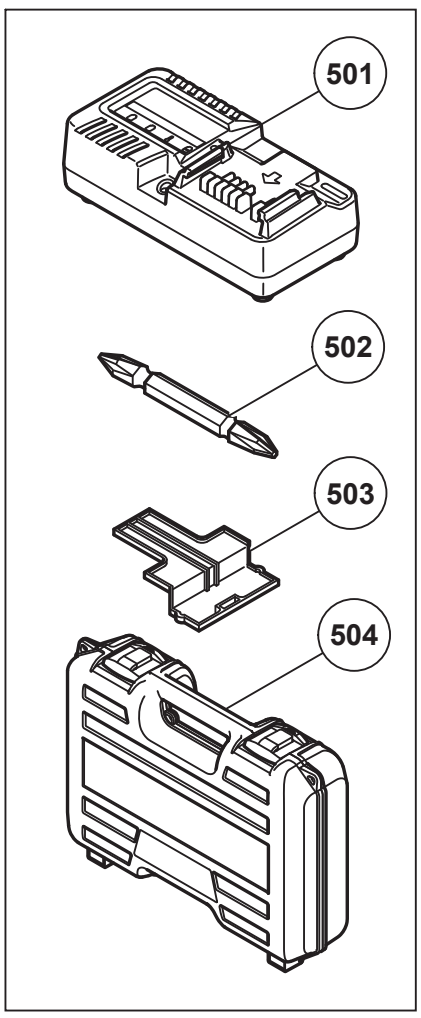

MODEL

FDS18DGL

Rev.3
25.11.2019