CS 33EC

Rev.6

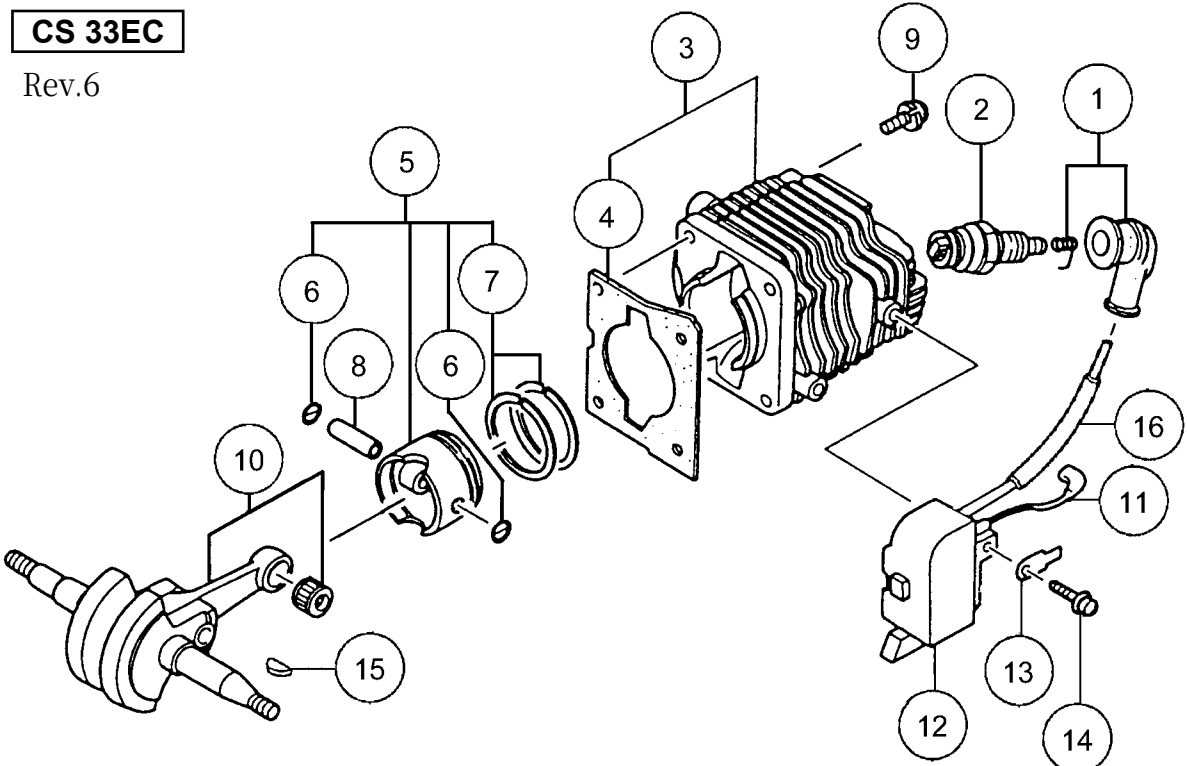

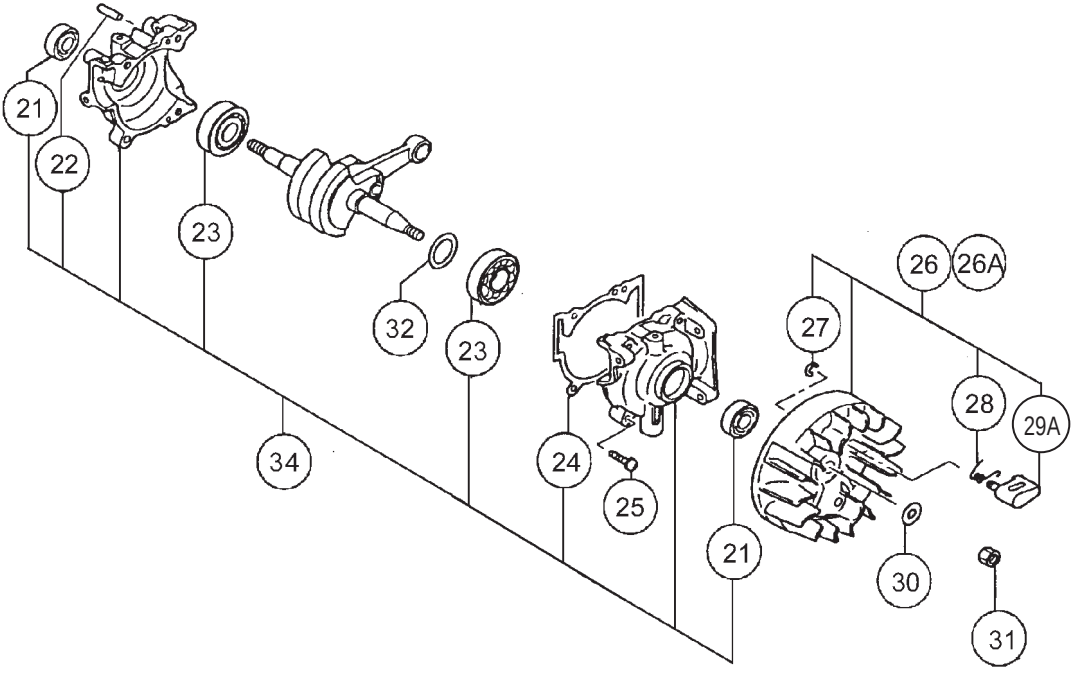
21
22
23
32
23
34
24
25
21
27
26
26A
28
29A
30
31

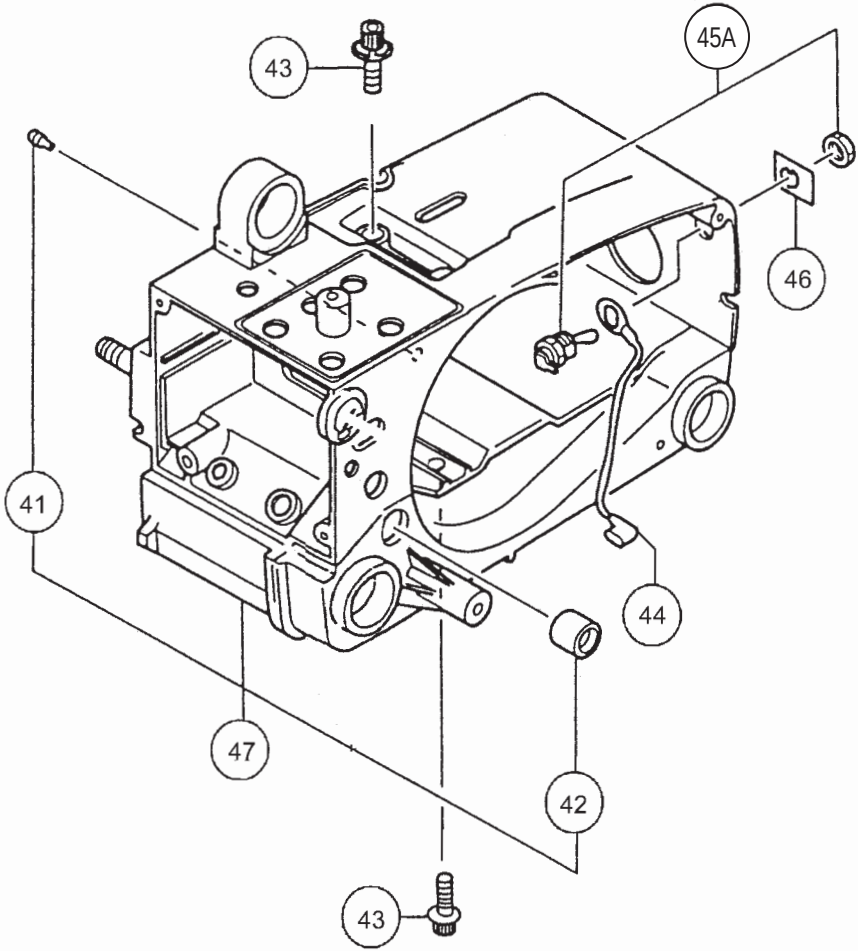
43
45A
46
41
44
47
42
43

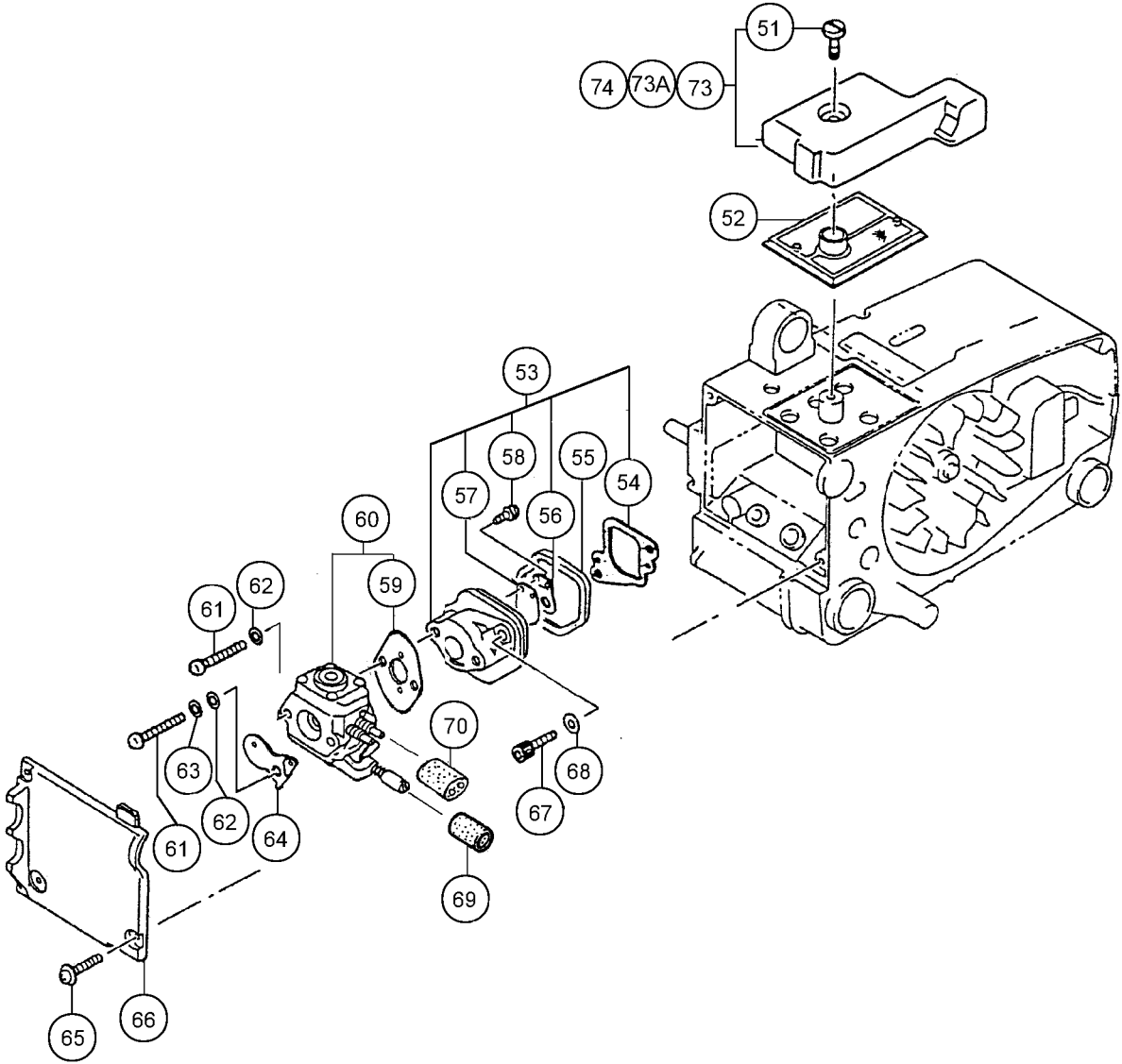
51
74
73A
73
52
53
58
55
54
57
56
60
59
61
62
63
62
61
64
70
68
67
69
65
66

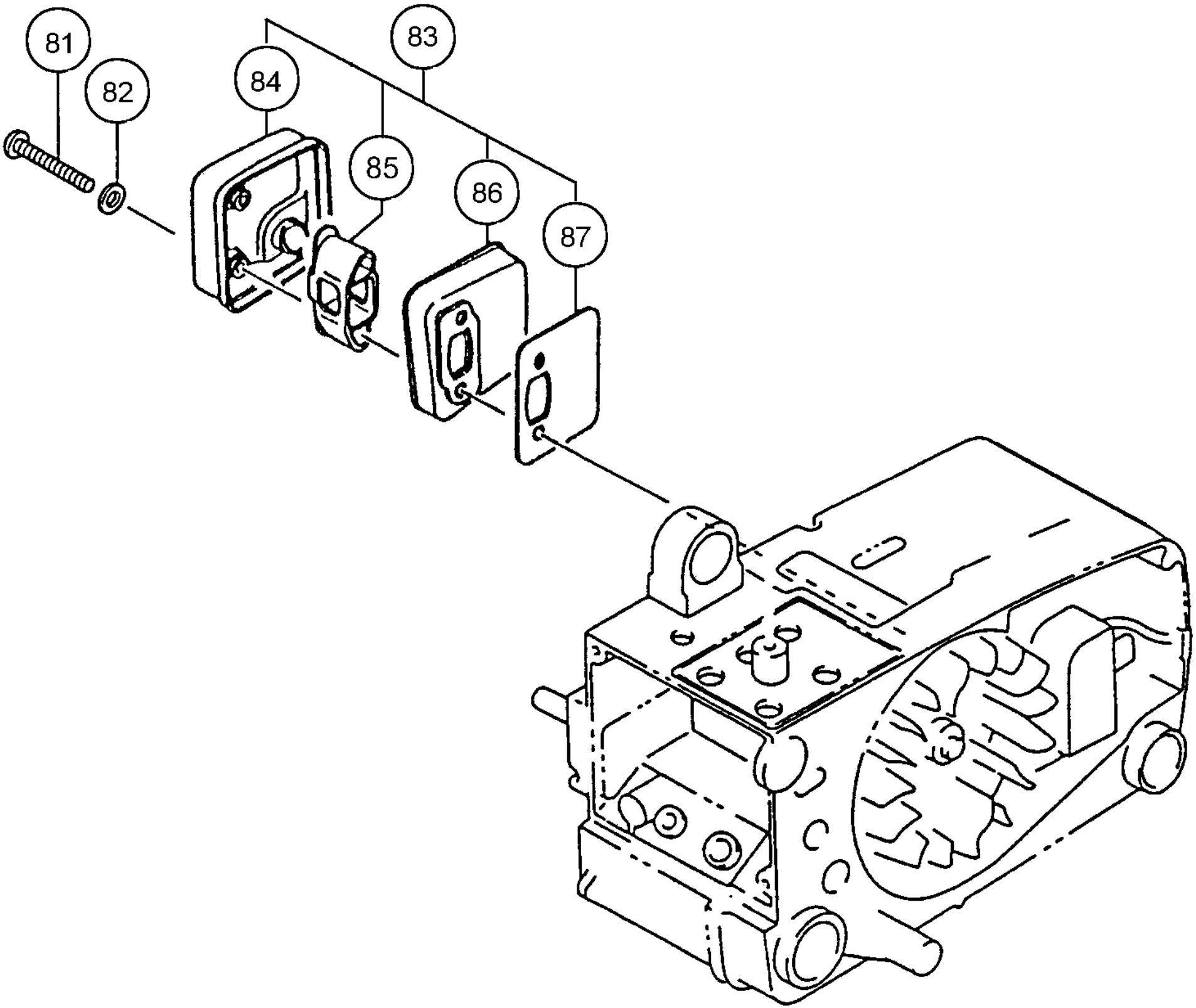
81
82
83
84
85
86
87

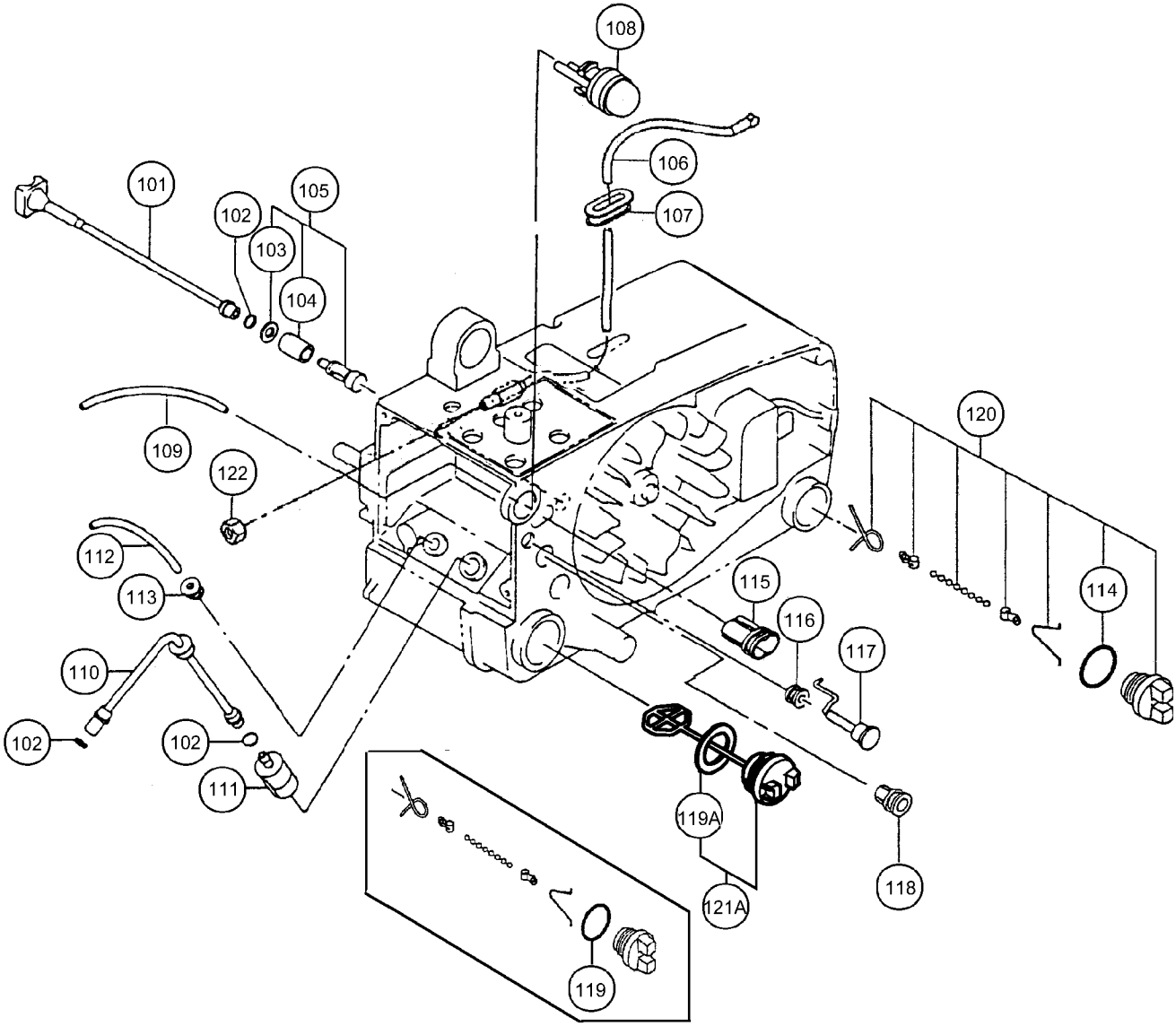
108
106
107
101
102
105
103
104
109
122
120
112
113
115
114
116
117
110
102
102
111
119A
118
121A
119

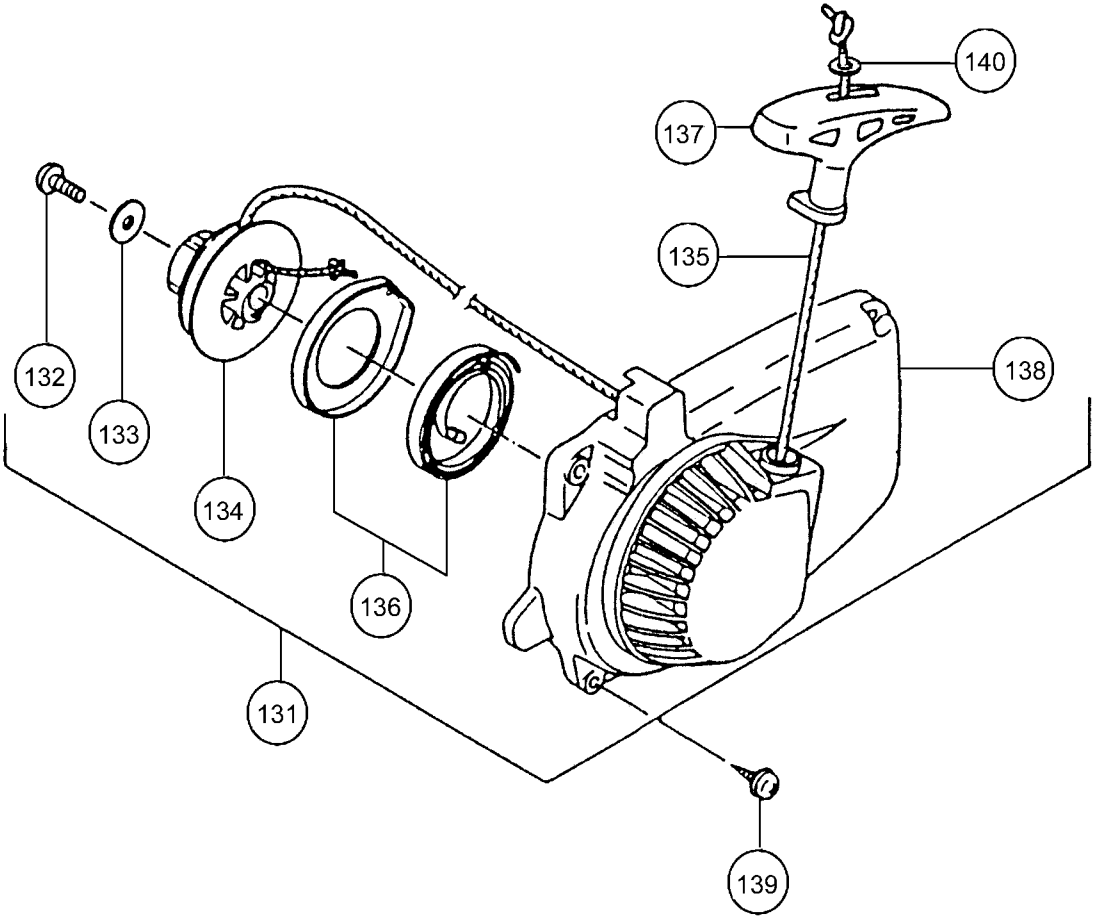
140
137
135
138
132
133
134
136
131
139

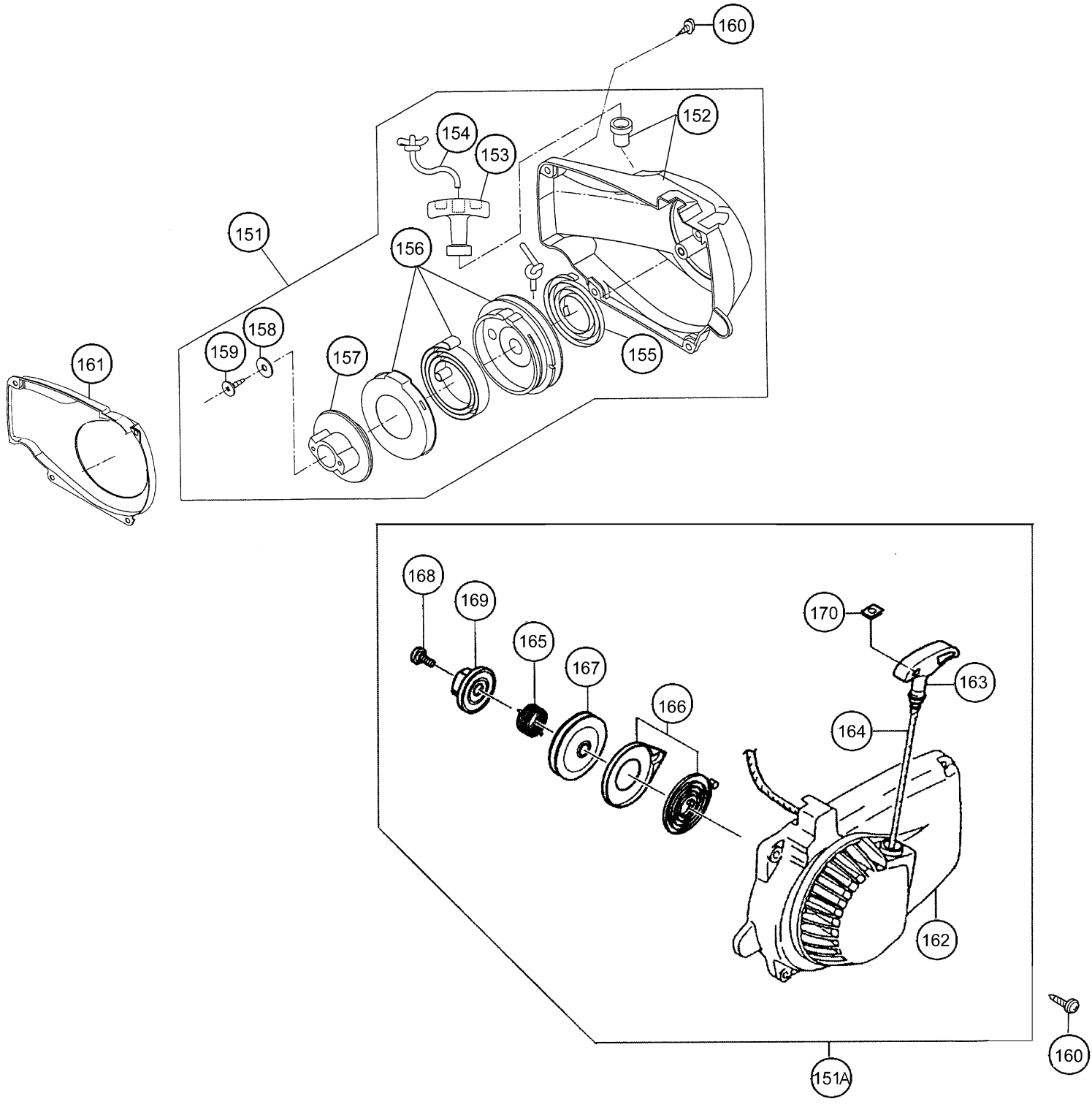
160
152
154
153
151
156
158
159
157
155
161
168
169
170
165
167
163
166
164
162
160
151A

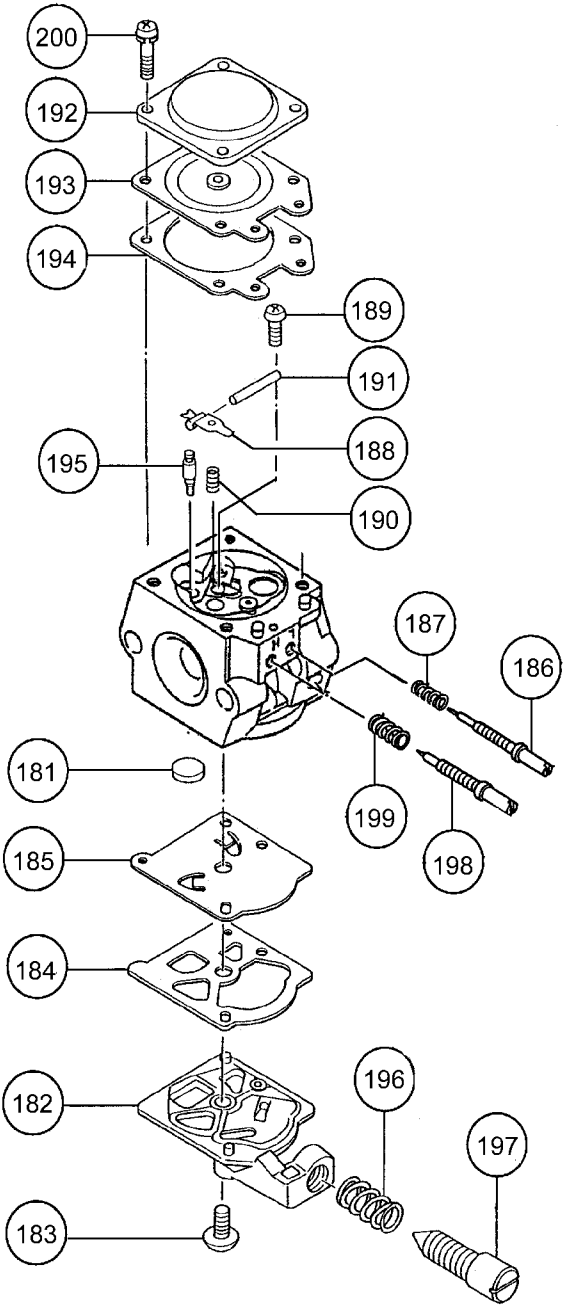
200
192
193
194
189
191
188
195
190
187
186
181
199
198
185
184
196
182
197
183

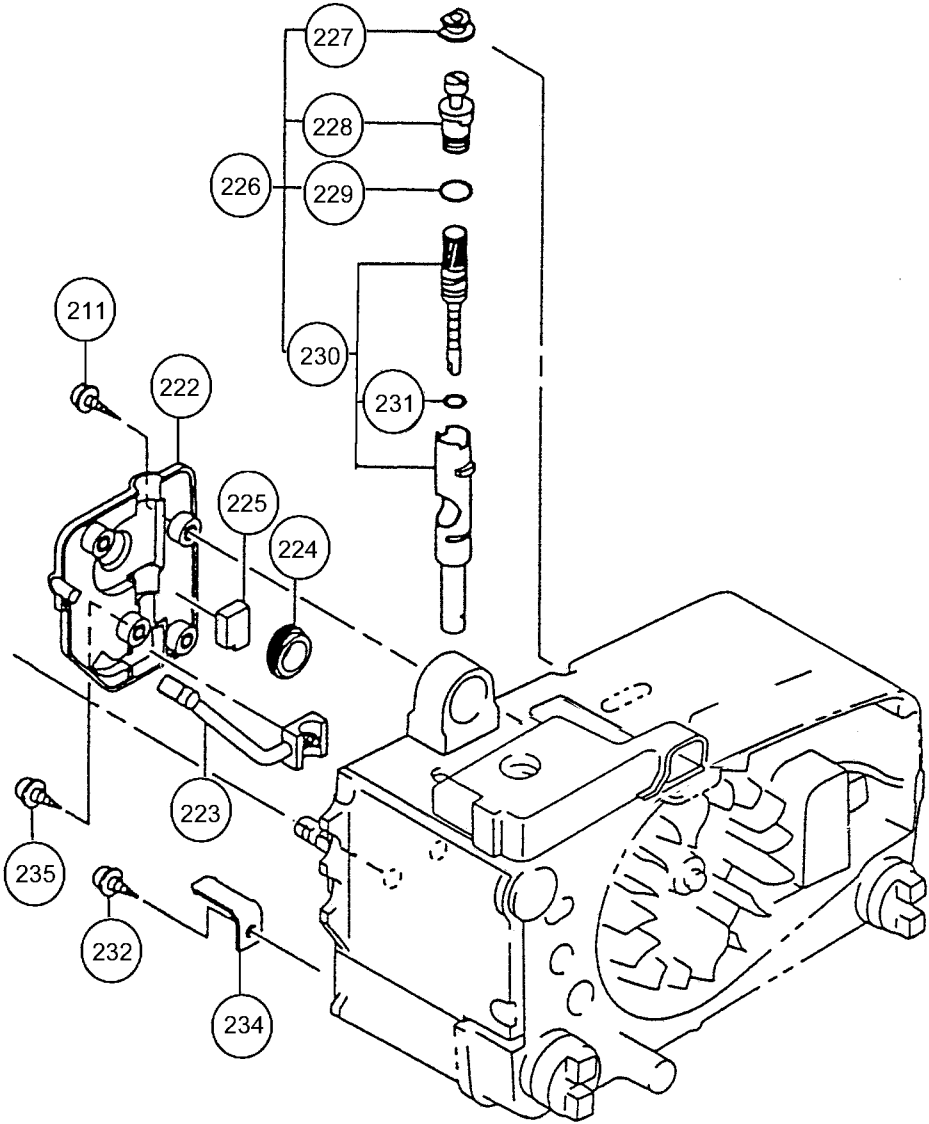
227
228
226
229
230
231
211
222
225
224
223
235
232
234

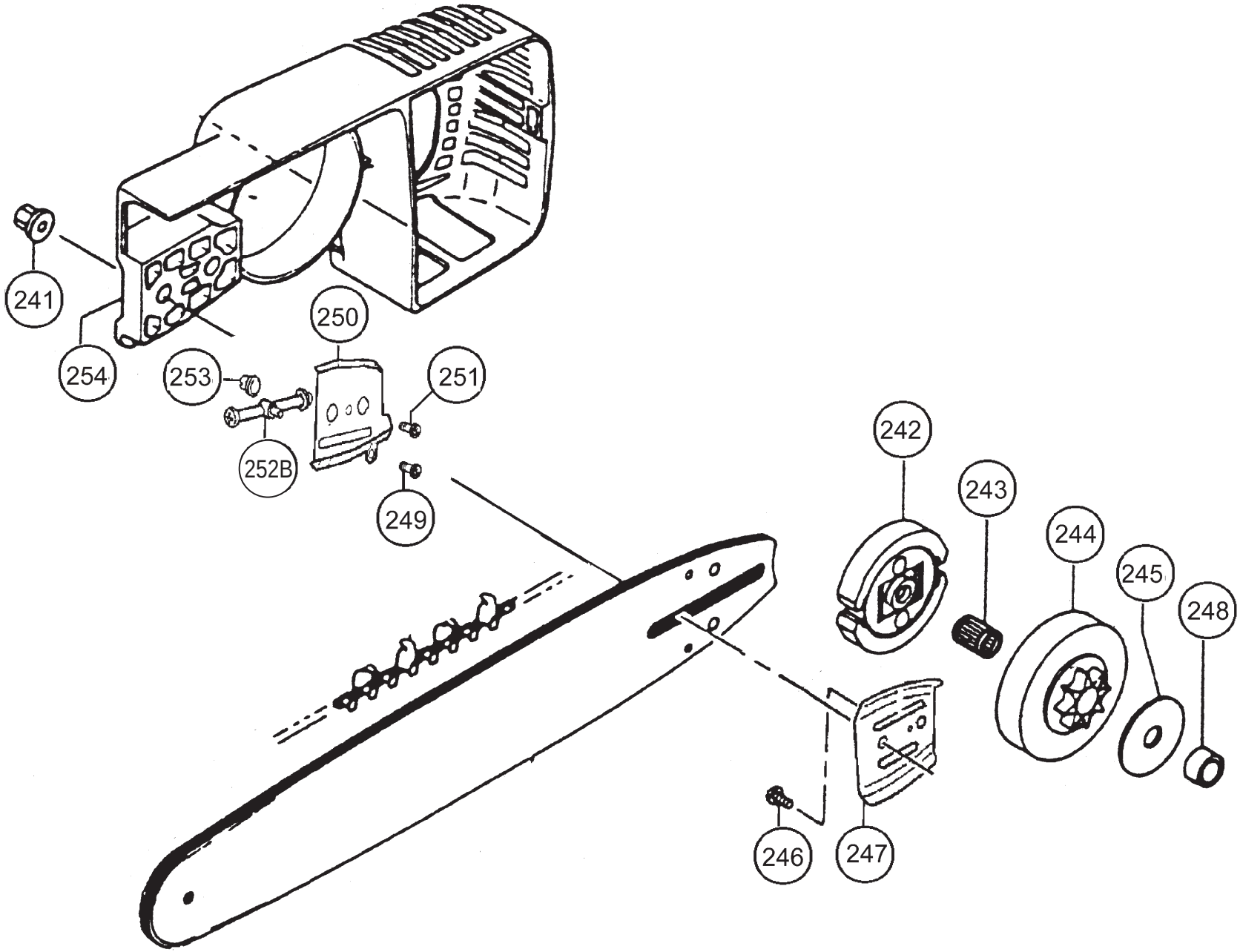
241
254
253
250
251
252B
249
242
243
244
245
248
246
247

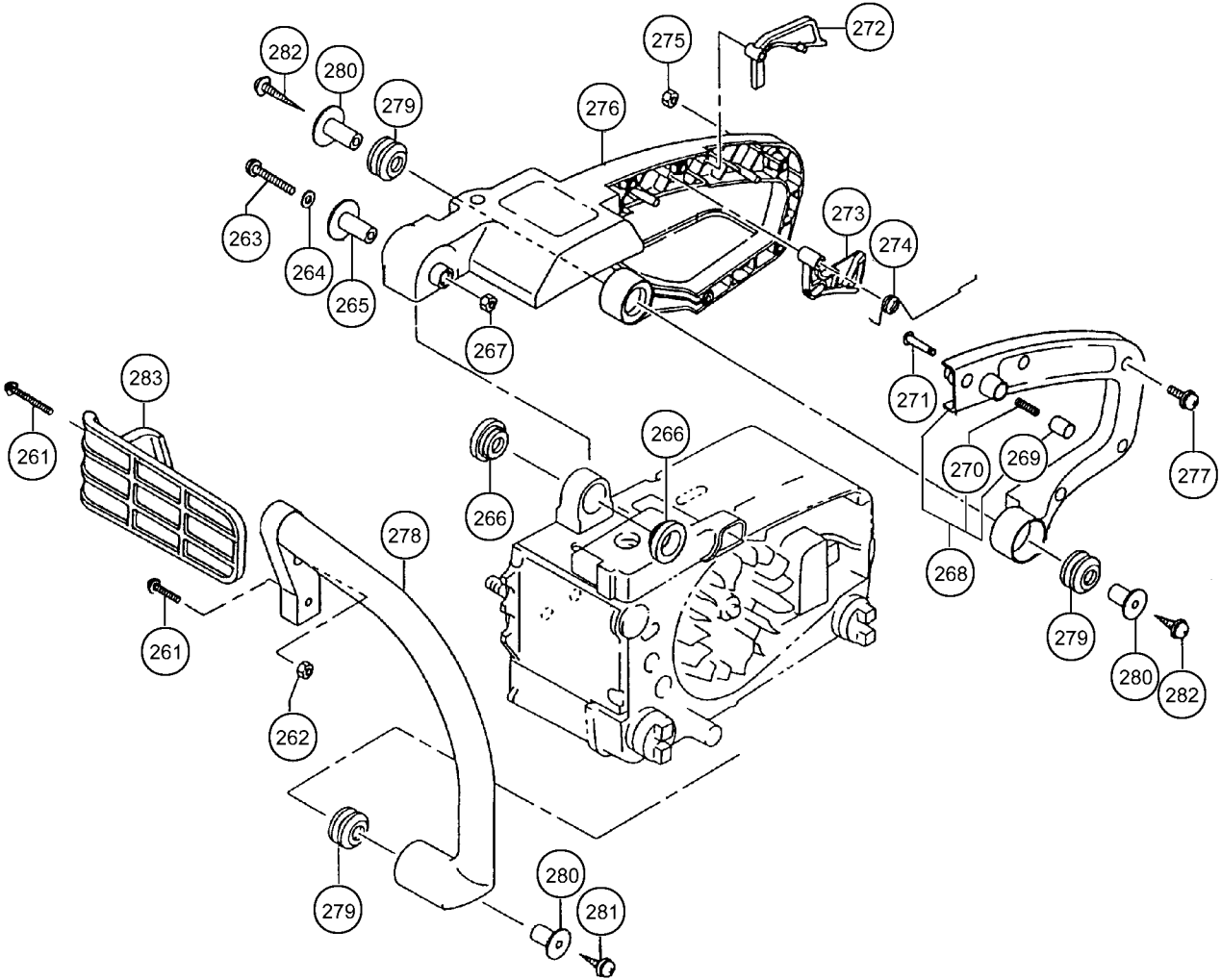
282
280
279
275
272
276
263
264
265
273
274
267
271
283
261
266
266
270
269
277
278
268
261
279
280
282
262
279
280
281

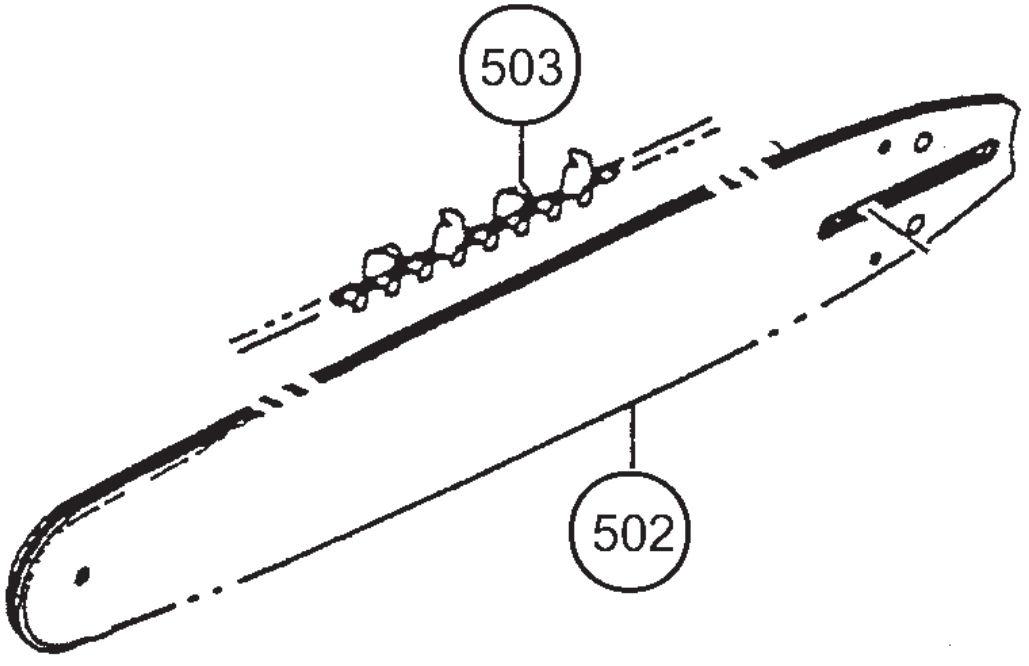
503
502

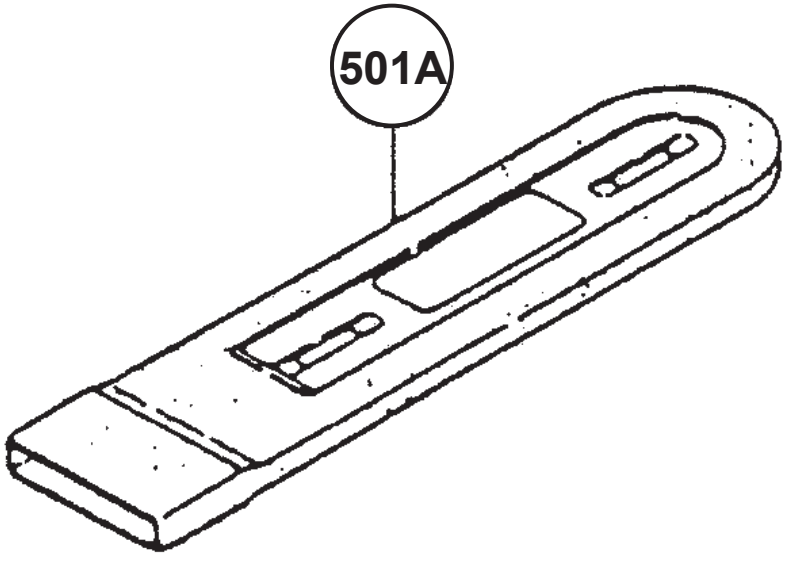
501A

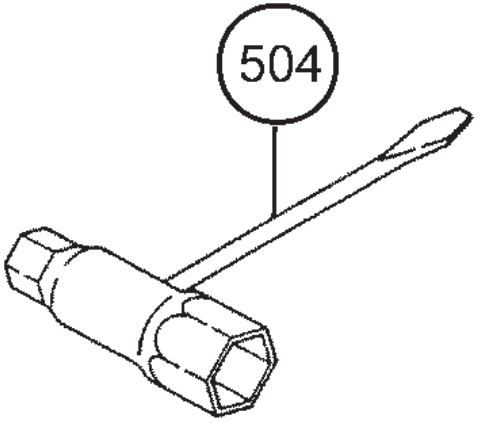
504

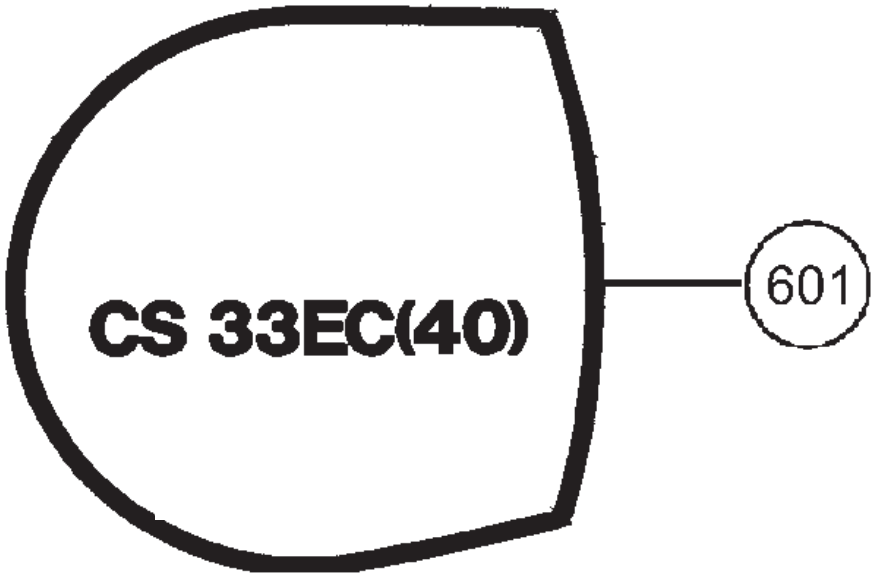
CS 33EC(40)
601

CS 33EC(40)
602

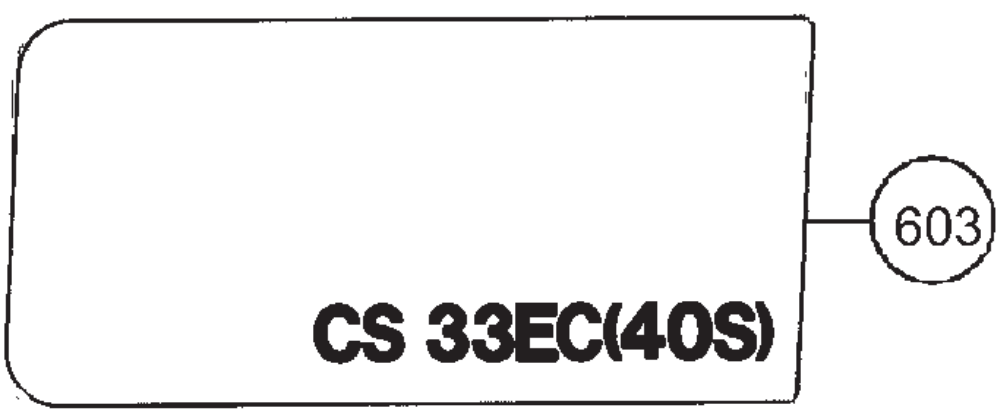
603
CS 33EC(40S)