CH 55EPC

Rev.4

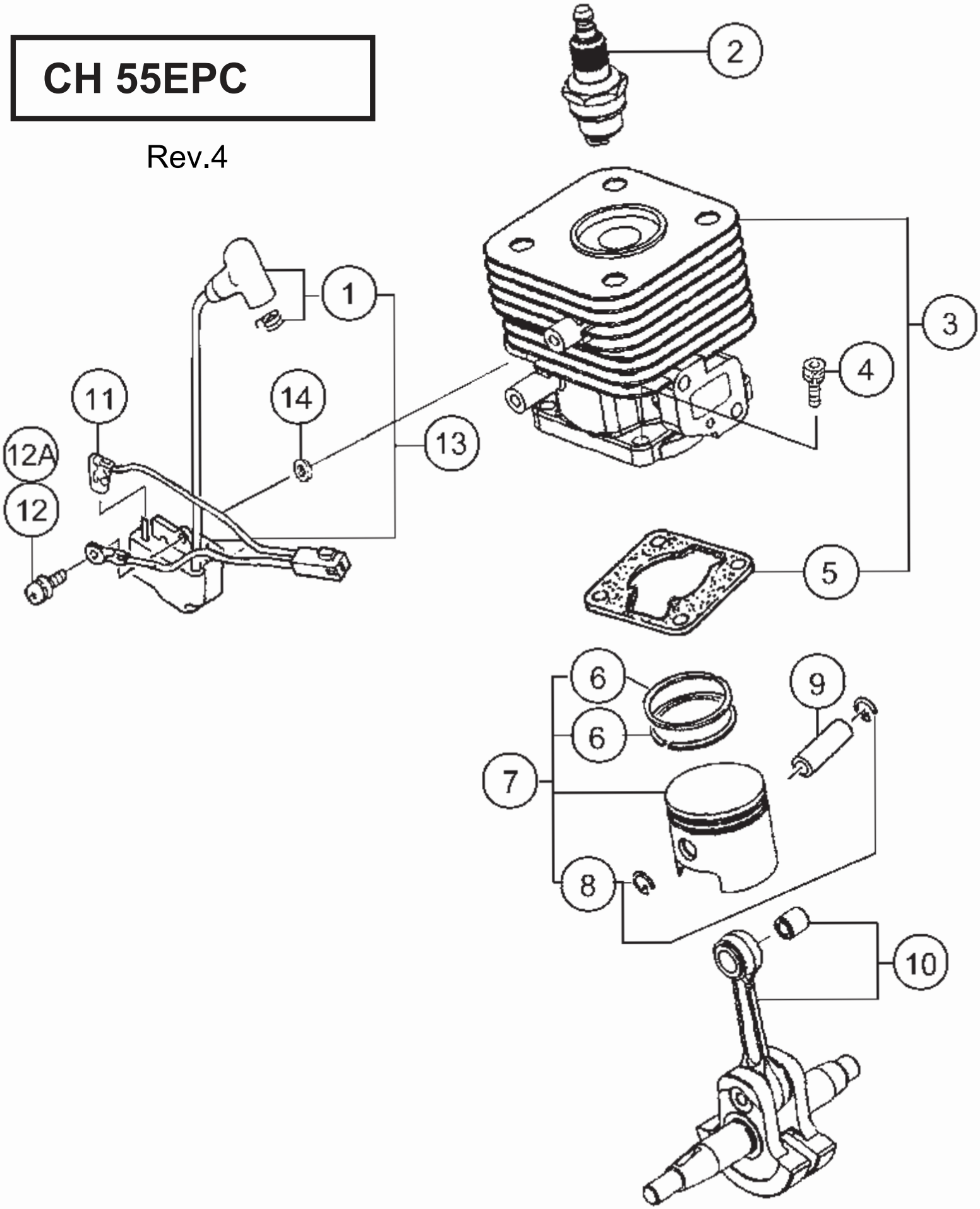

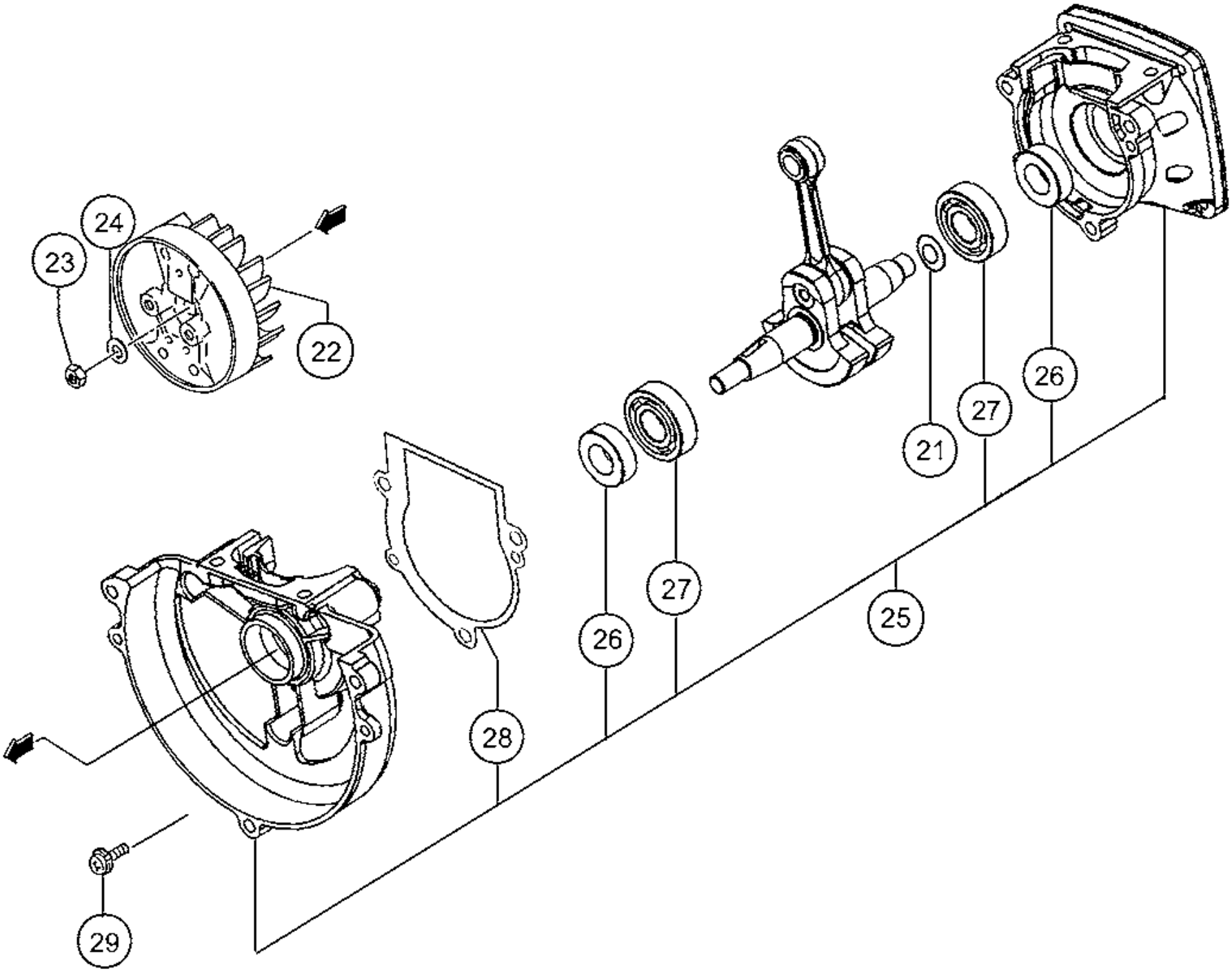
23
24
22
29
28
26
27
25
21
27
26

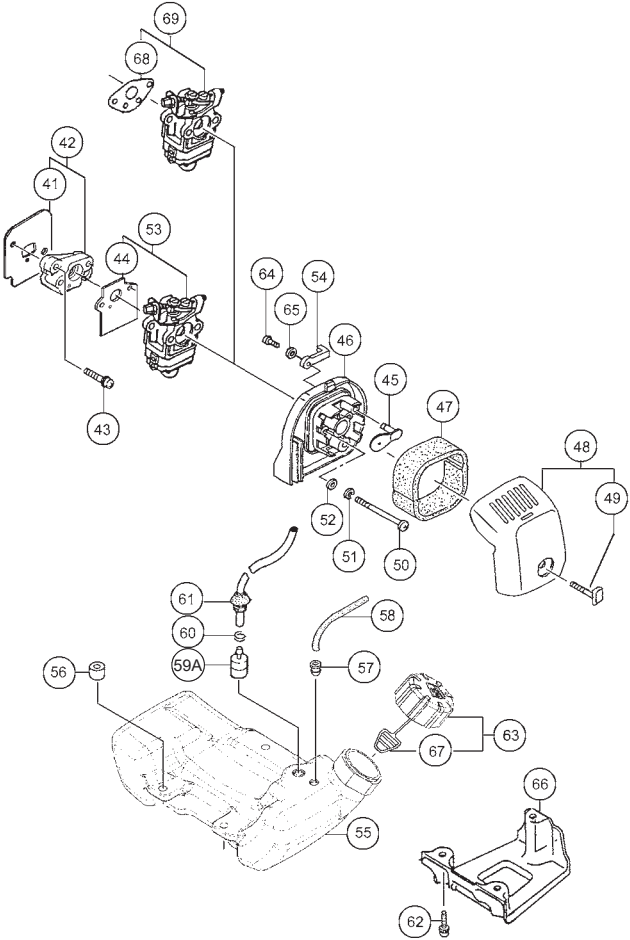
69
68
42
41
53
44
64
54
65
46
45
47
43
48
49
52
51
50
61
60
58
59A
57
56
63
67
66
55
62

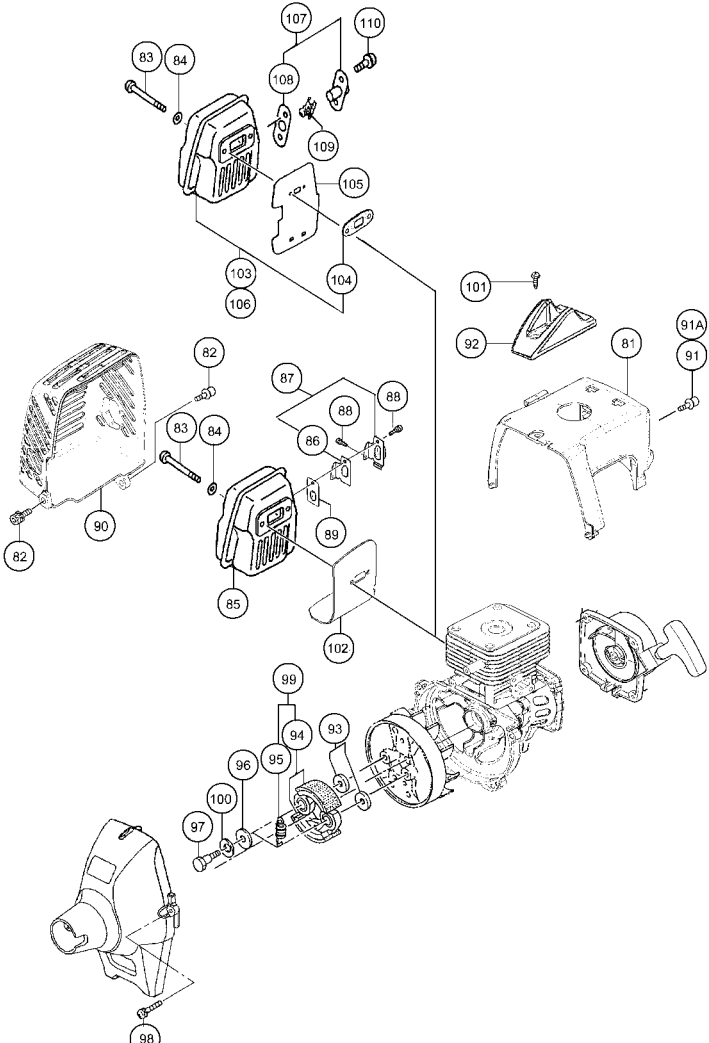
107
110
83
84
108
109
105
103
104
106
101
92
91A
81
91
82
87
88
88
83
84
86
90
89
82
85
102
99
94
93
96
95
100
97
98

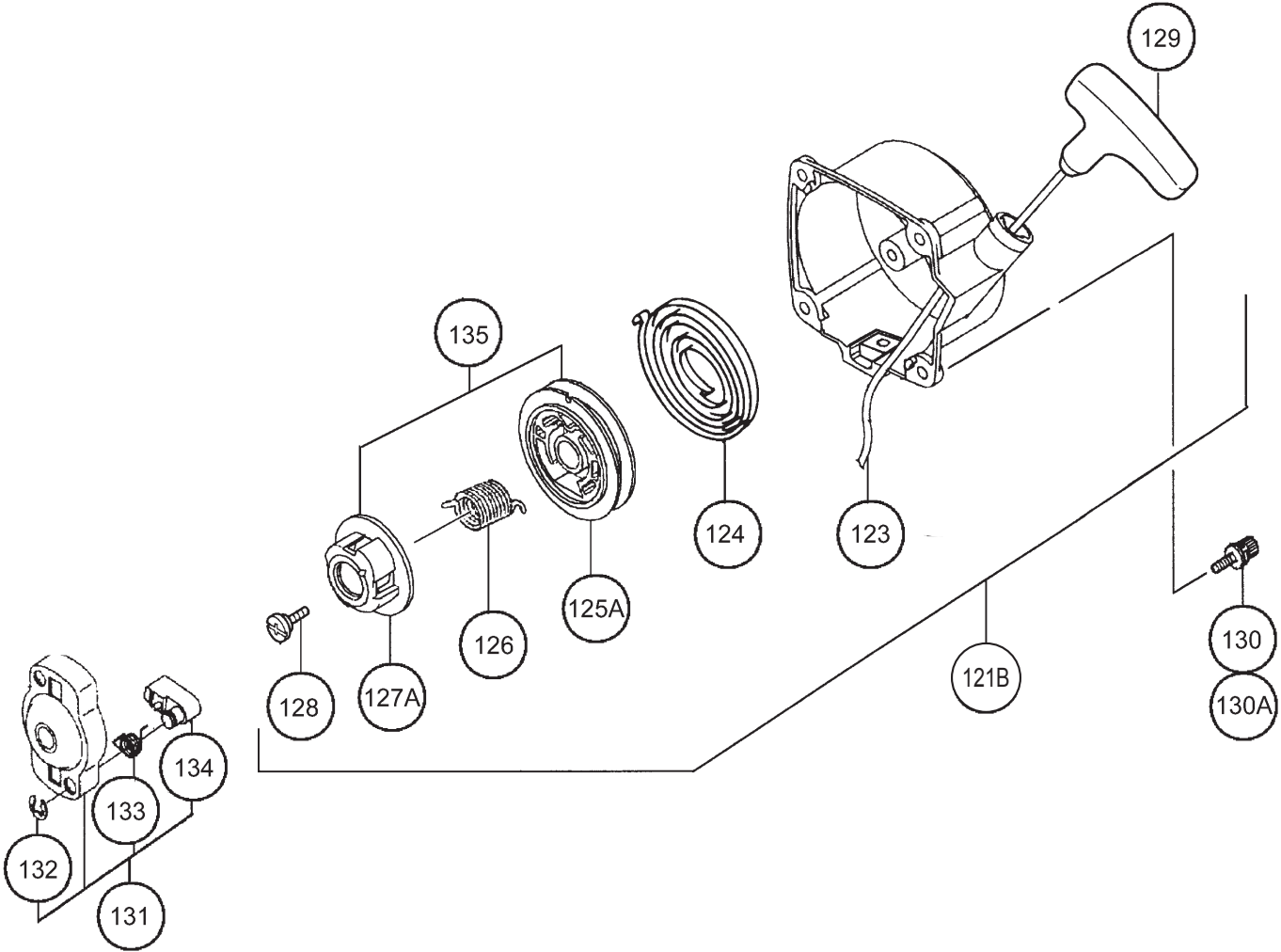
129
135
124
123
125A
126
128
127A
121B
130
130A
134
133
132
131

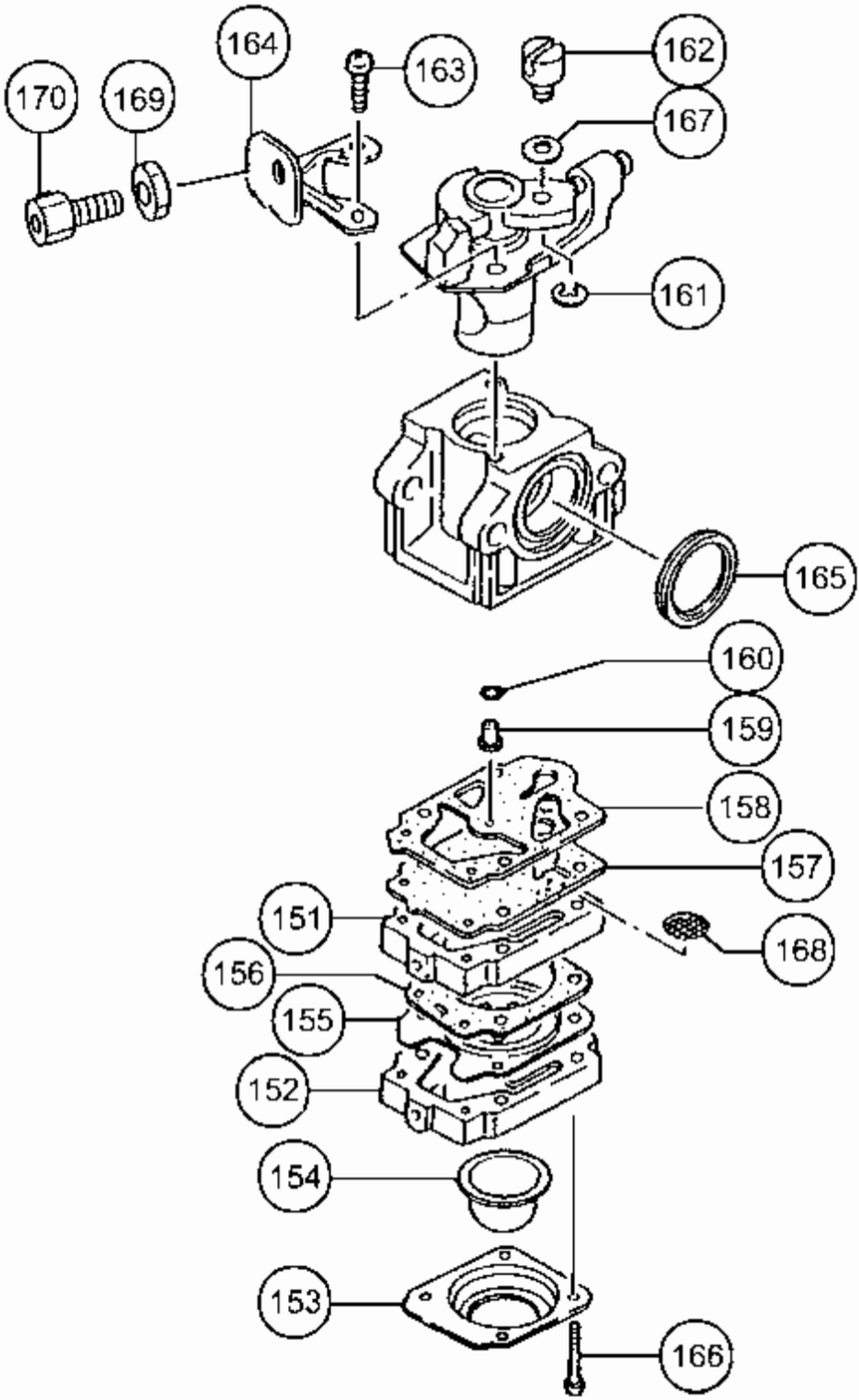
170
169
164
163
162
167
161
165
160
159
158
157
151
168
156
155
152
154
153
166

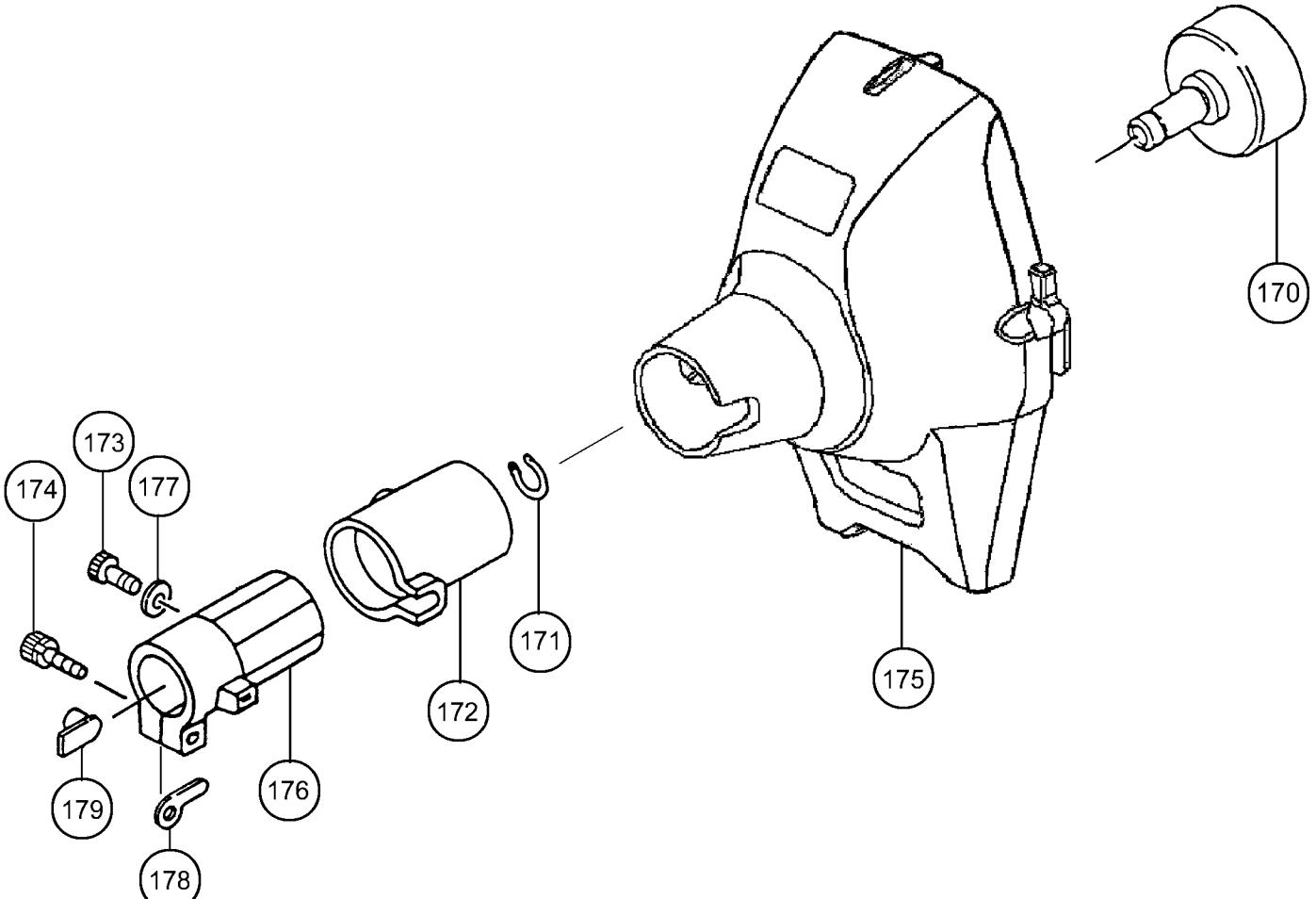
170
171
172
173
174
175
176
177
178
179

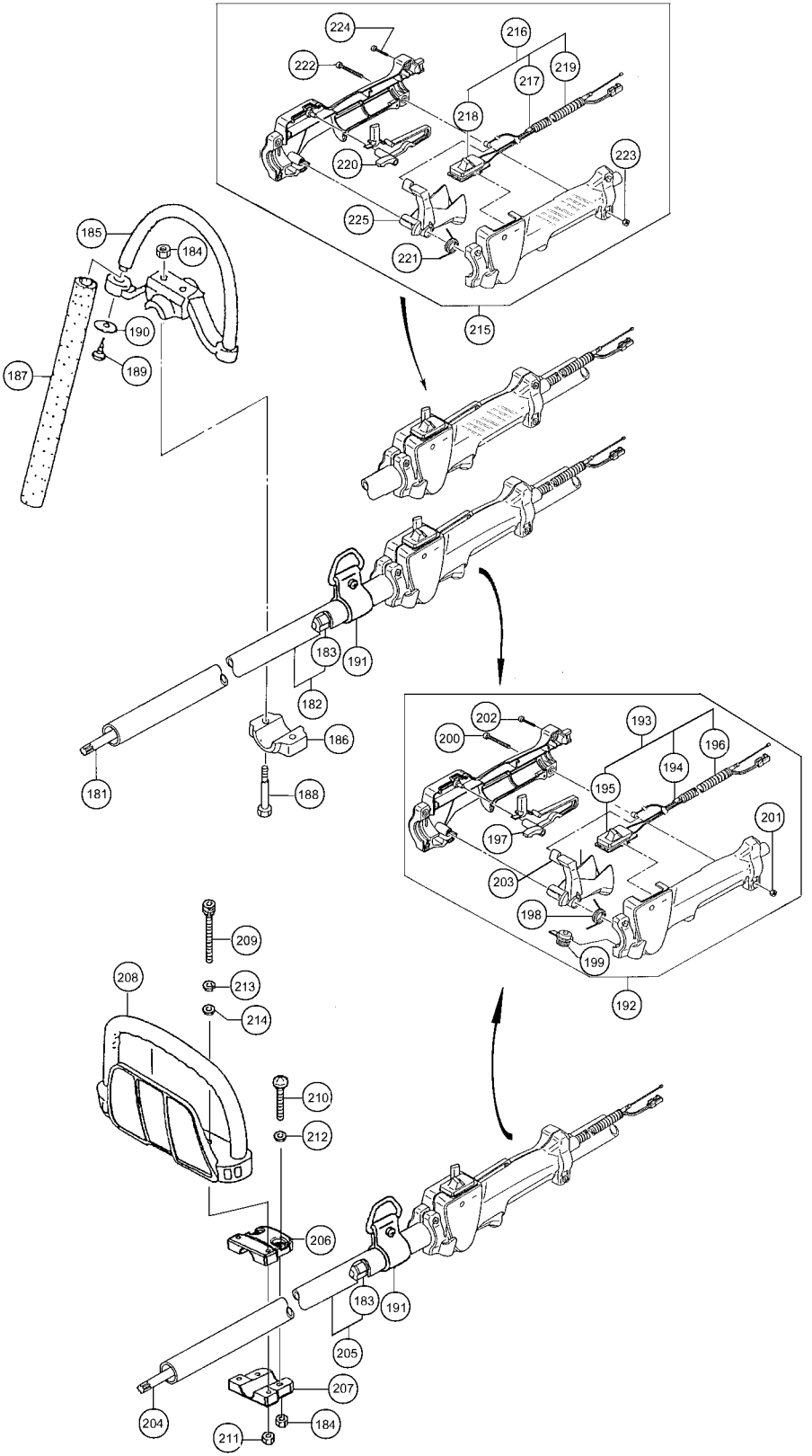
224
216
222
219
217
218
220
223
225
221
215
185
184
190
187
189
183
191
182
186
181
188
202
200
193
196
194
195
201
197
203
198
199
192
209
208
213
214
210
212
206
183
191
205
207
204
211
184

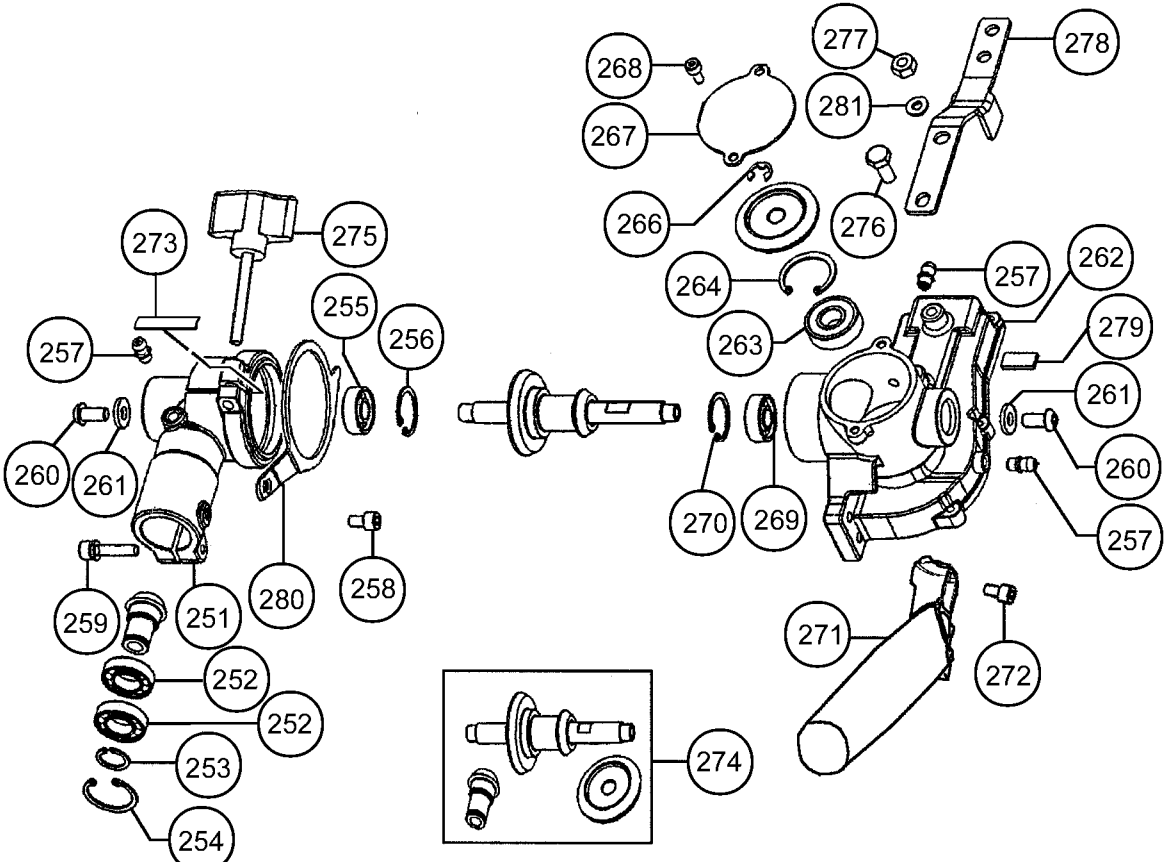
277
278
268
281
267
266
276
264
257
262
263
279
273
275
255
256
257
261
260
261
260
270
269
257
259
251
280
258
271
272
252
252
253
254
274

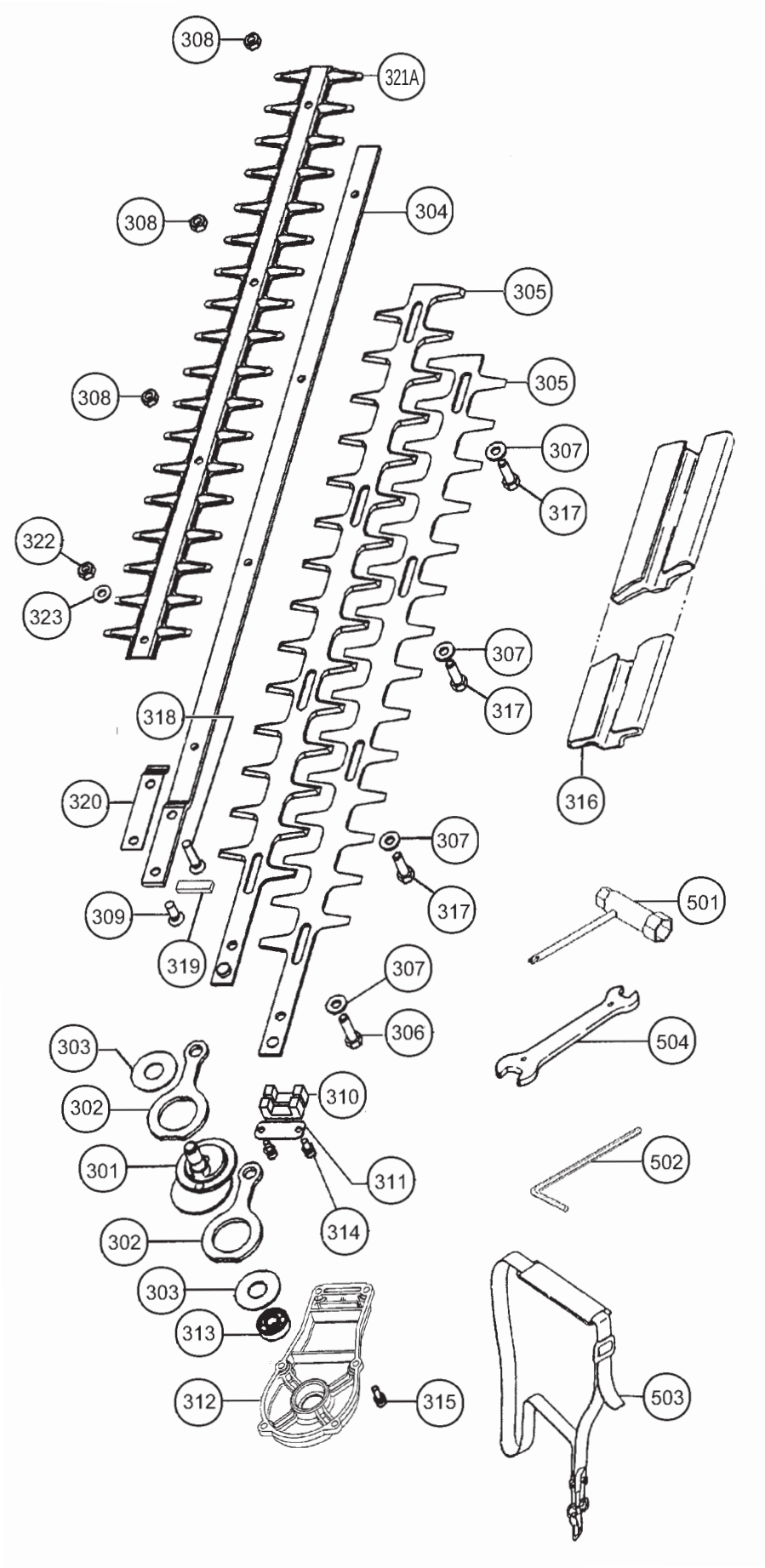
308
321A
308
304
305
308
305
307
317
322
323
307
317
318
316
320
307
309
317
501
319
307
306
504
303
302
310
301
311
502
302
314
303
313
312
315
503

CH 55EPC(S) 601

Sstart 603

CH 55EPC(SM) 602

CH 55EPC(SP) 604

Sstart

POLE HEDGE TRIMMER 605

PureFire 606