CG 40EJ

Rev.4

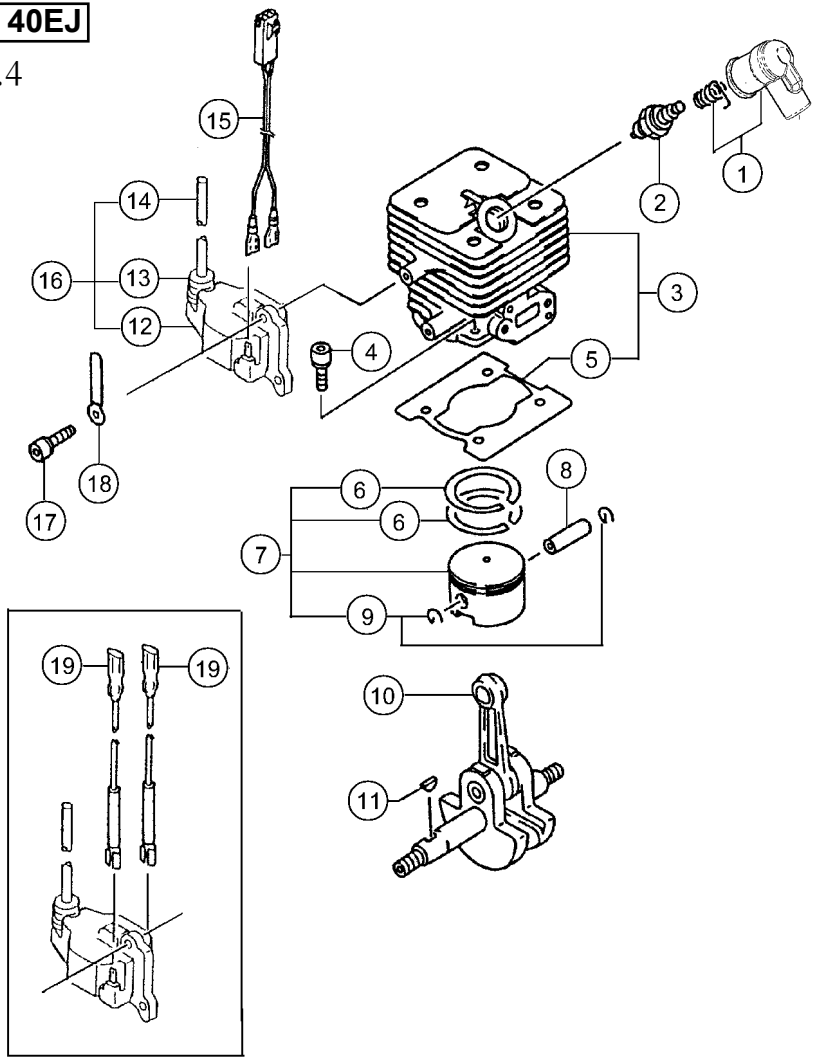

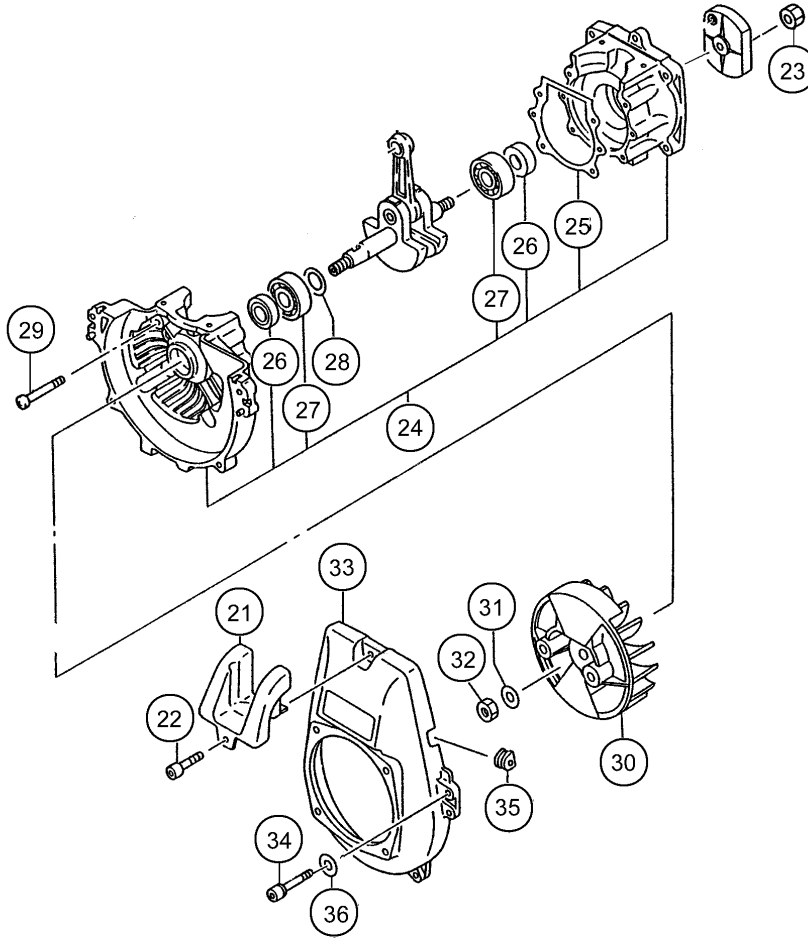
23
25
26
27
29
26
28
27
24
33
21
31
32
22
30
35
34
36

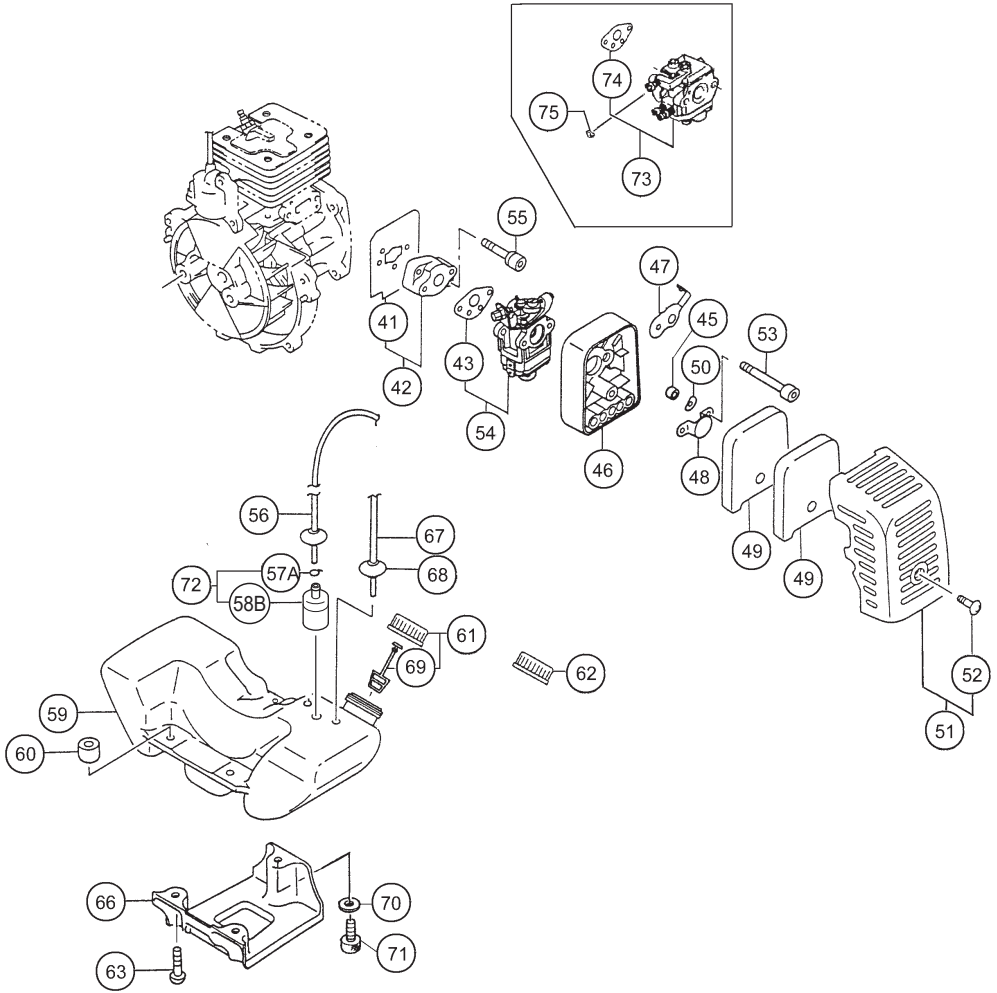
74
75
73
55
41
42
43
54
47
45
50
48
46
53
49
49
52
51
56
67
68
72
57A
58B
61
69
62
59
60
66
70
71
63

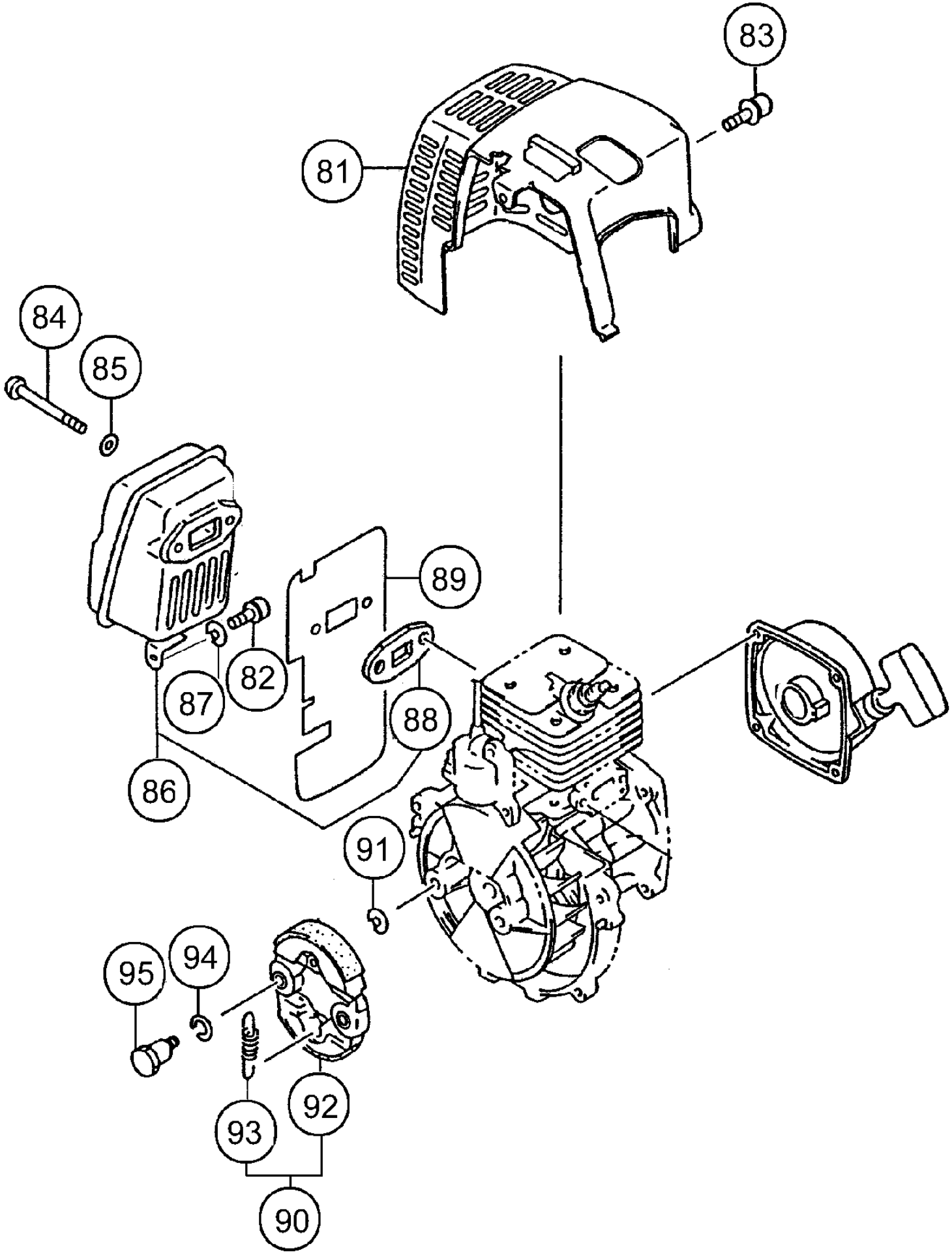
83
81
84
85
89
82
87
88
86
91
95
94
93
92
90

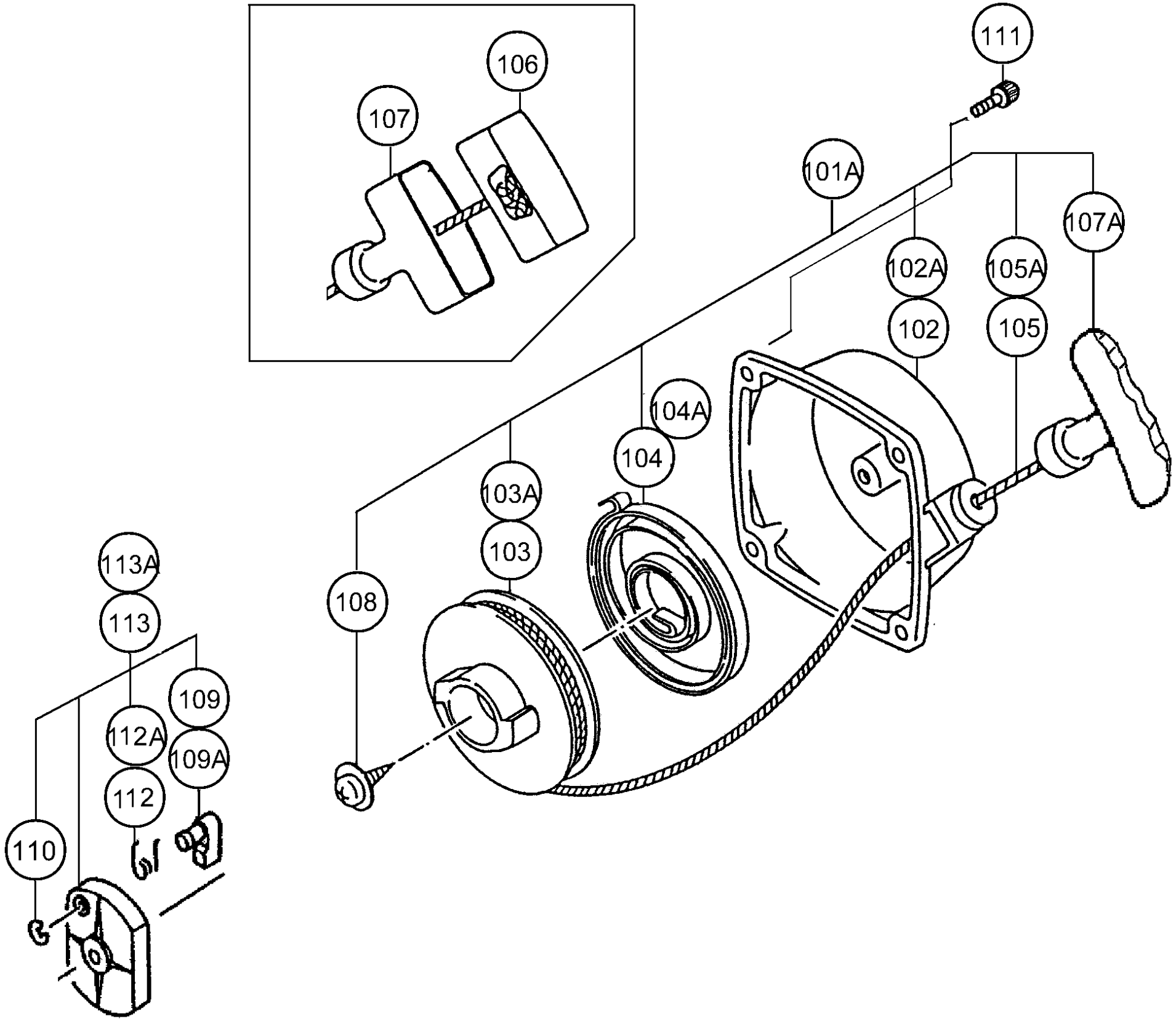
106
107
111
101A
107A
102A
105A
102
105
104A
104
103A
103
108
113A
113
109
112A
109A
112
110

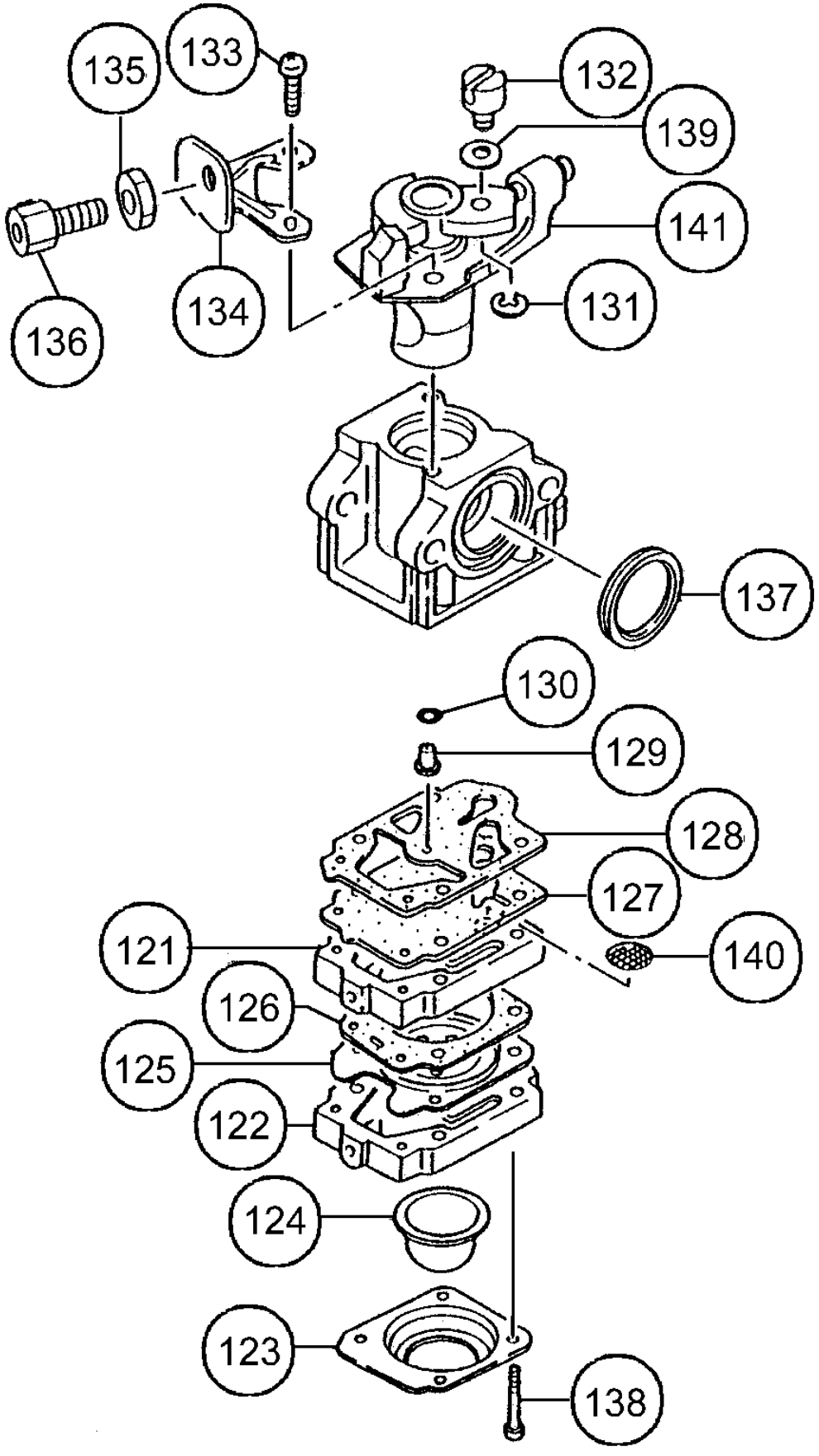
135
133
132
139
141
136
134
131
137
130
129
128
127
121
140
126
125
122
124
123
138

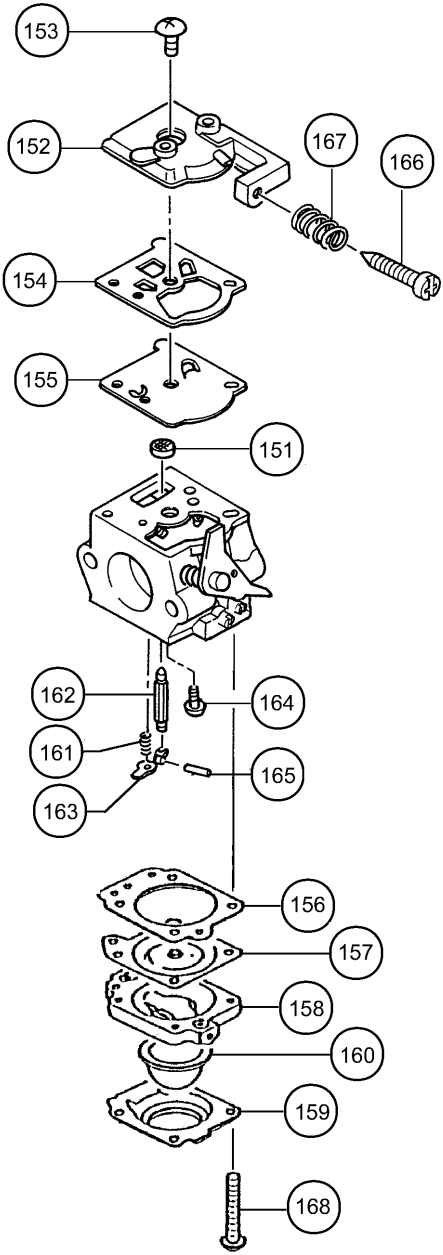
153
152
167
166
154
155
151
162
164
161
165
163
156
157
158
160
159
168

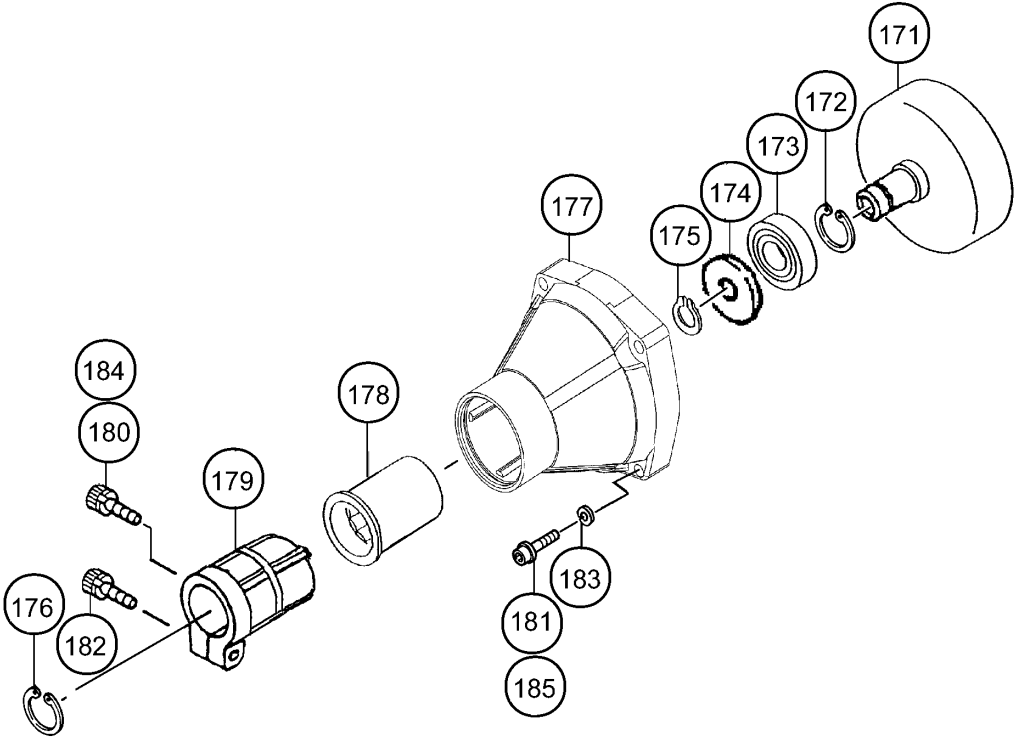
171
172
173
174
175
177
178
179
176
182
184
180
181
185
183

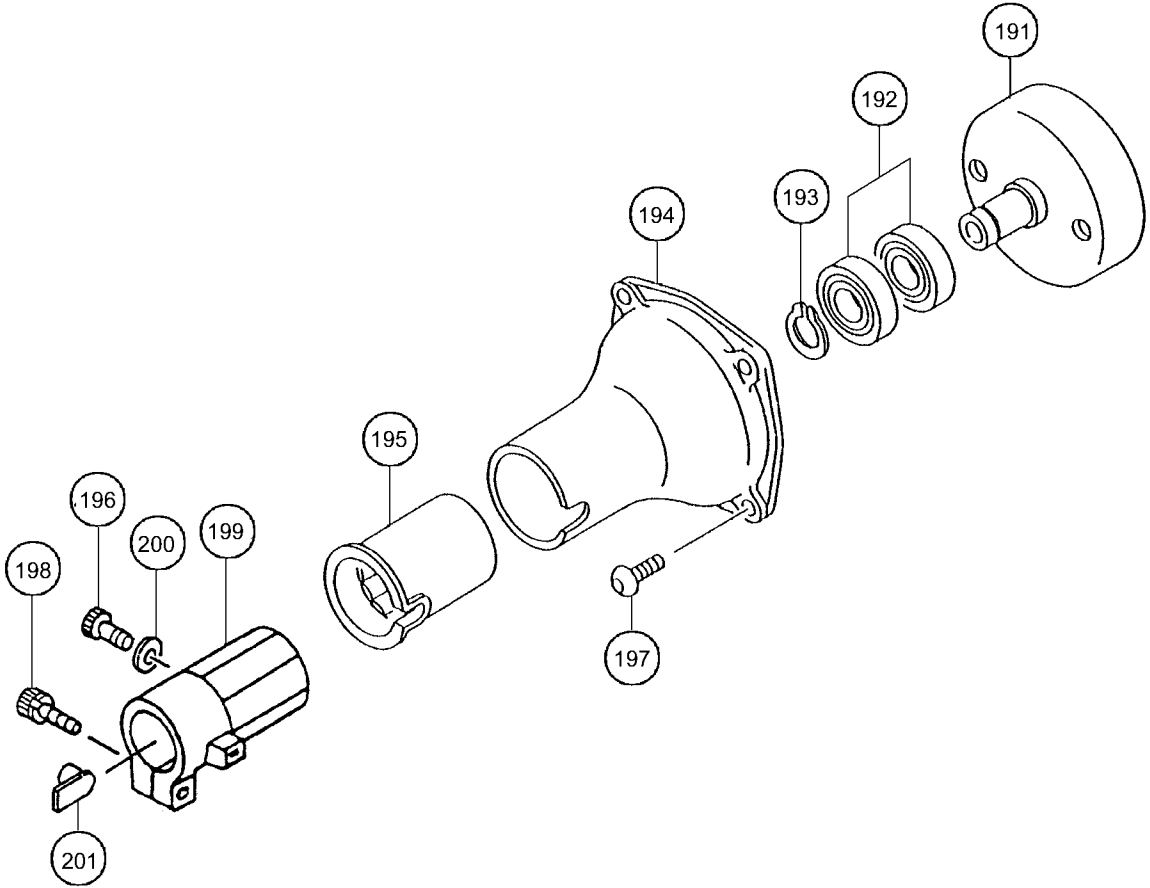
191
192
193
194
195
196
197
198
199
200
201

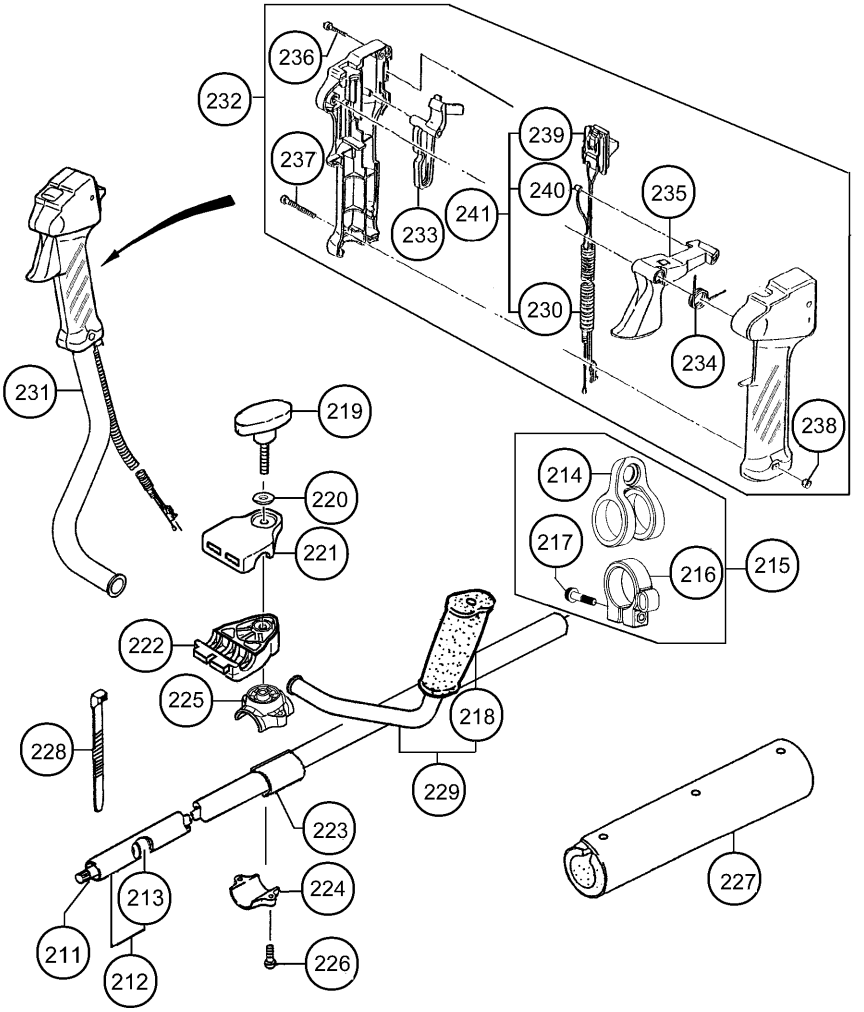
236
232
237
233
239
240
241
235
230
234
238
231
219
220
221
214
217
216
215
222
225
218
228
229
223
224
213
211
212
226
227

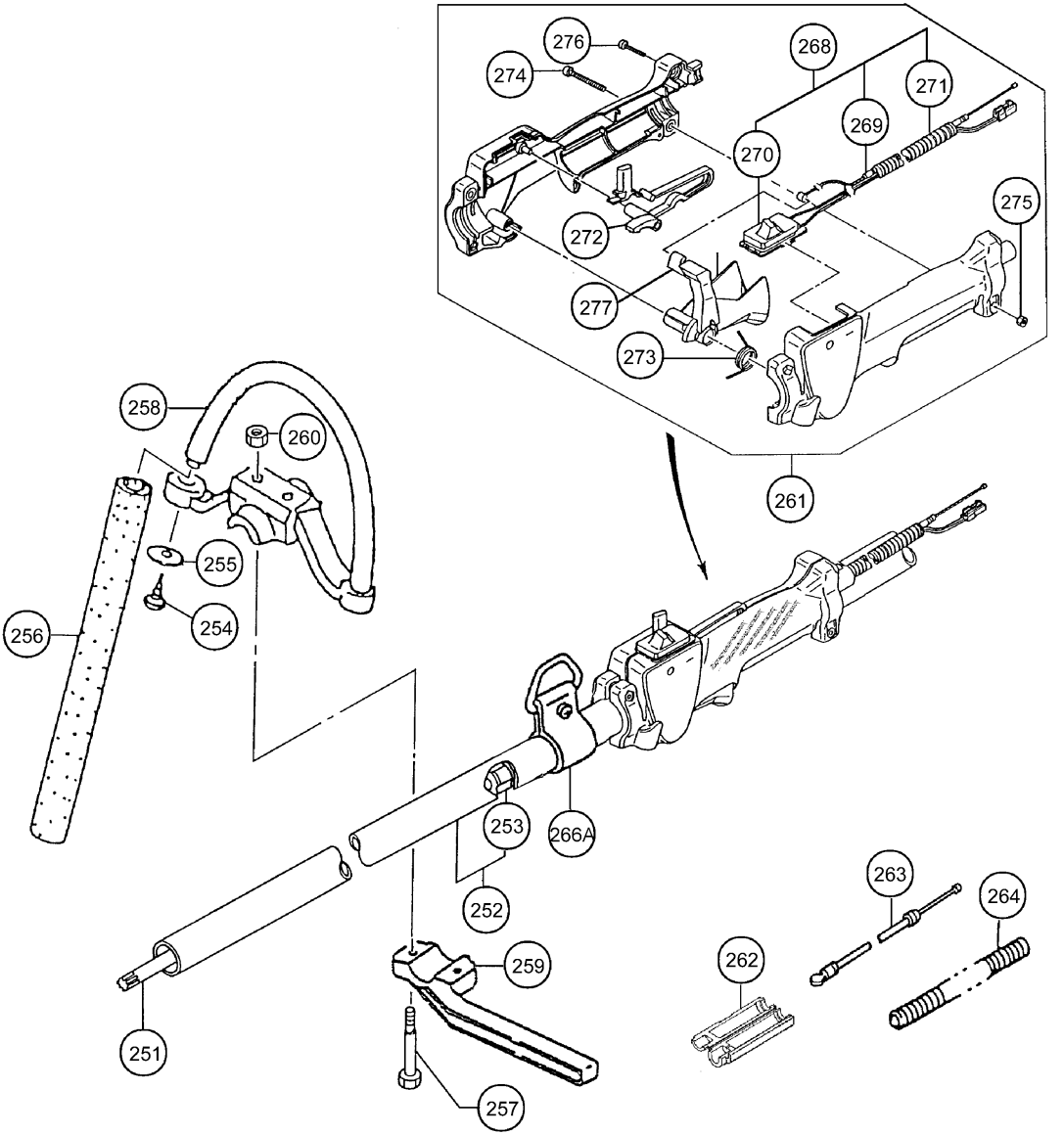
276
274
268
271
269
270
272
275
277
273
261
258
260
255
254
256
253
266A
252
263
264
262
259
251
257

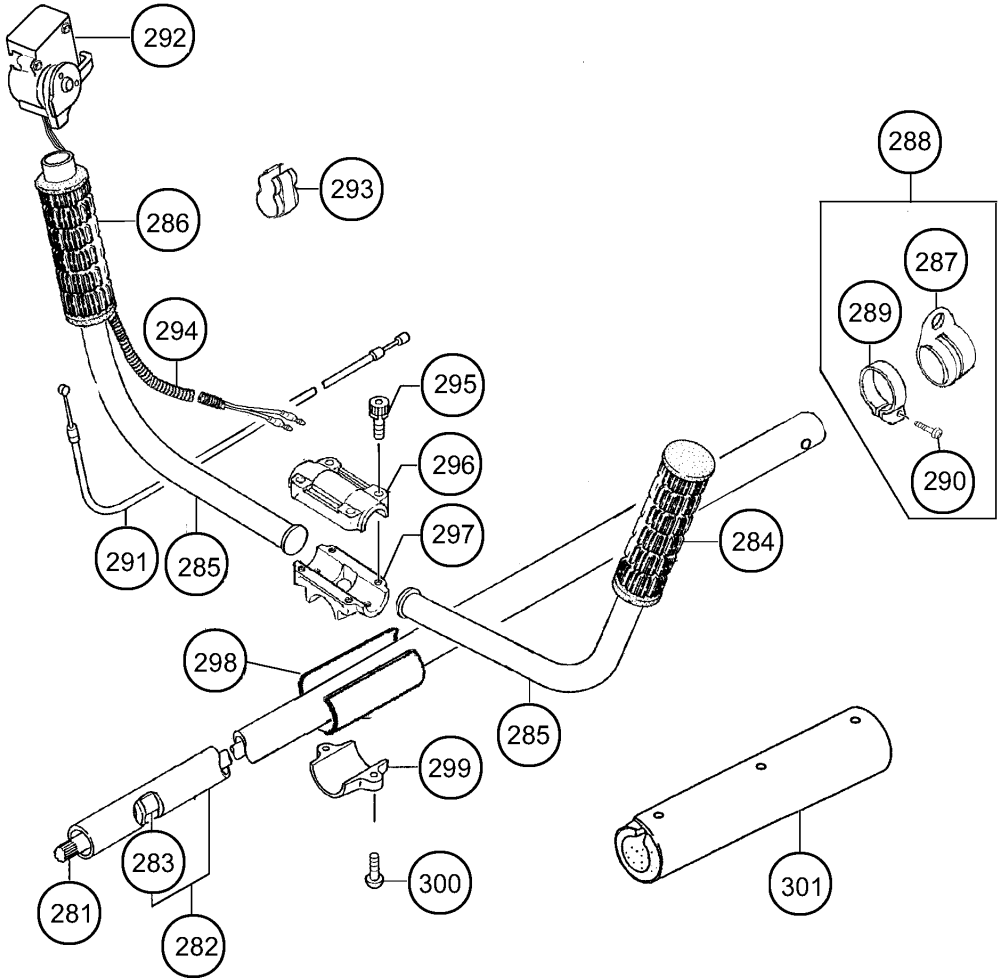
292
293
288
286
287
289
294
295
296
290
297
291
285
284
298
285
299
283
300
301
281
282

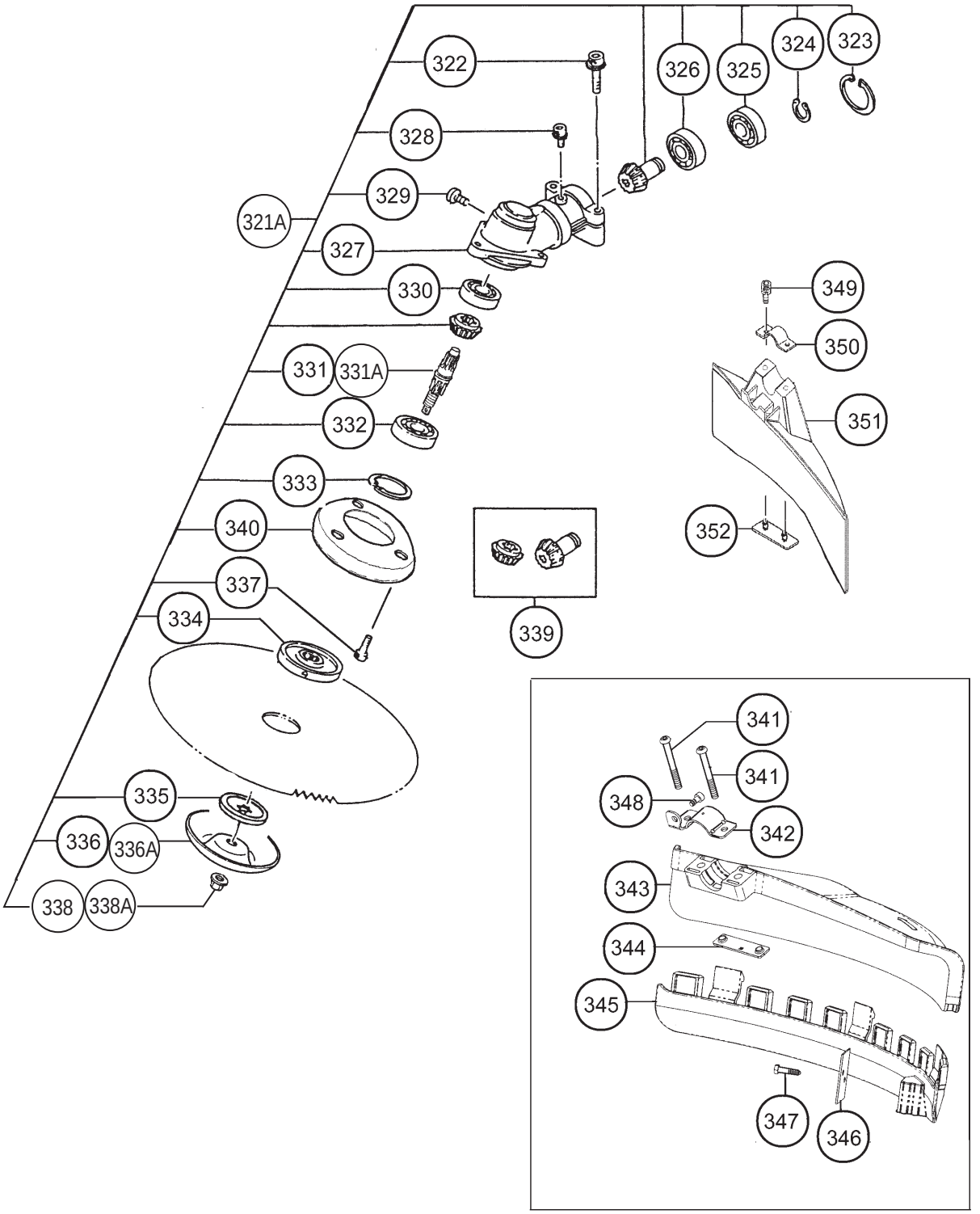
322
326
325
324
323
328
329
321A
327
330
349
350
331
331A
332
351
333
340
352
337
334
339
341
341
348
342
335
343
336
336A
344
345
338
338A
347
346

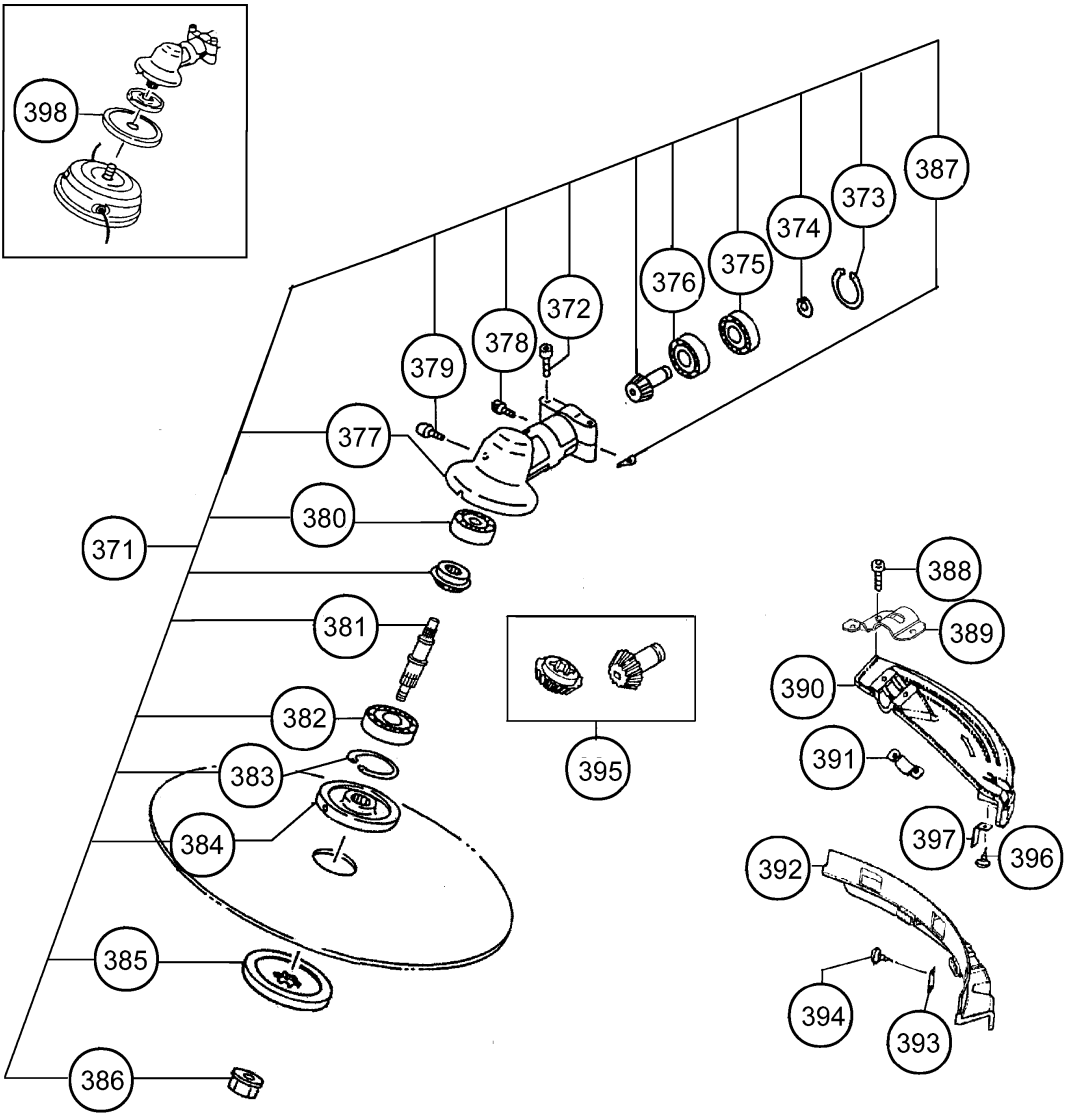
398
387
373
374
375
376
372
378
379
377
380
371
381
382
383
384
385
386
395
388
389
390
391
397
396
392
394
393

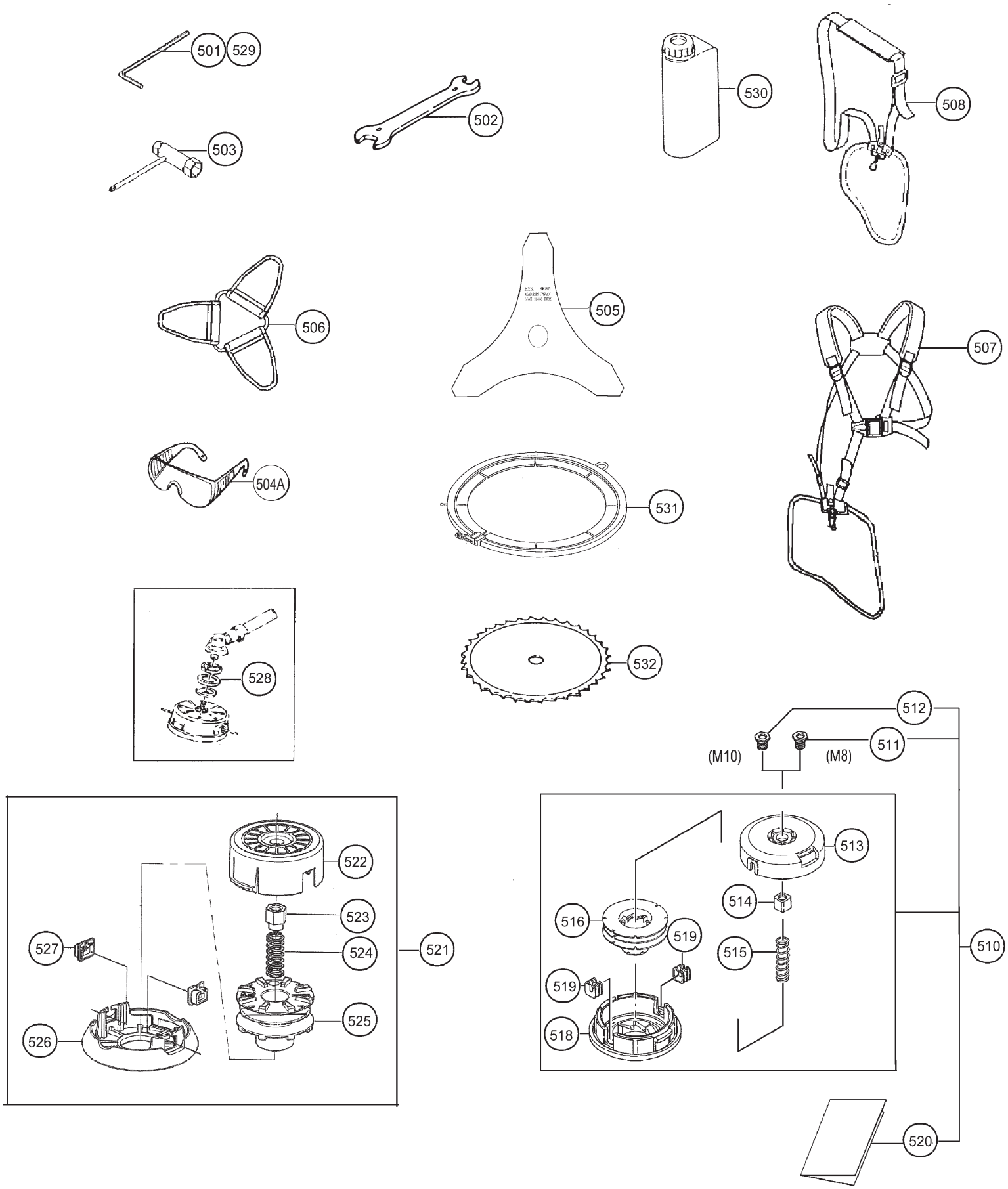
501
529
502
503
530
508
506
505
507
504A
531
528
532
512
511
(M10)
(M8)
513
514
516
519
515
510
519
518
522
523
527
524
521
526
525
520

CG 40EJ

605

CG 40EJ

606

CG 40EJ(L)

603

CG 40EJ(L)

604

CG 40EJ(T)

601

CG 40EJ(T)

602