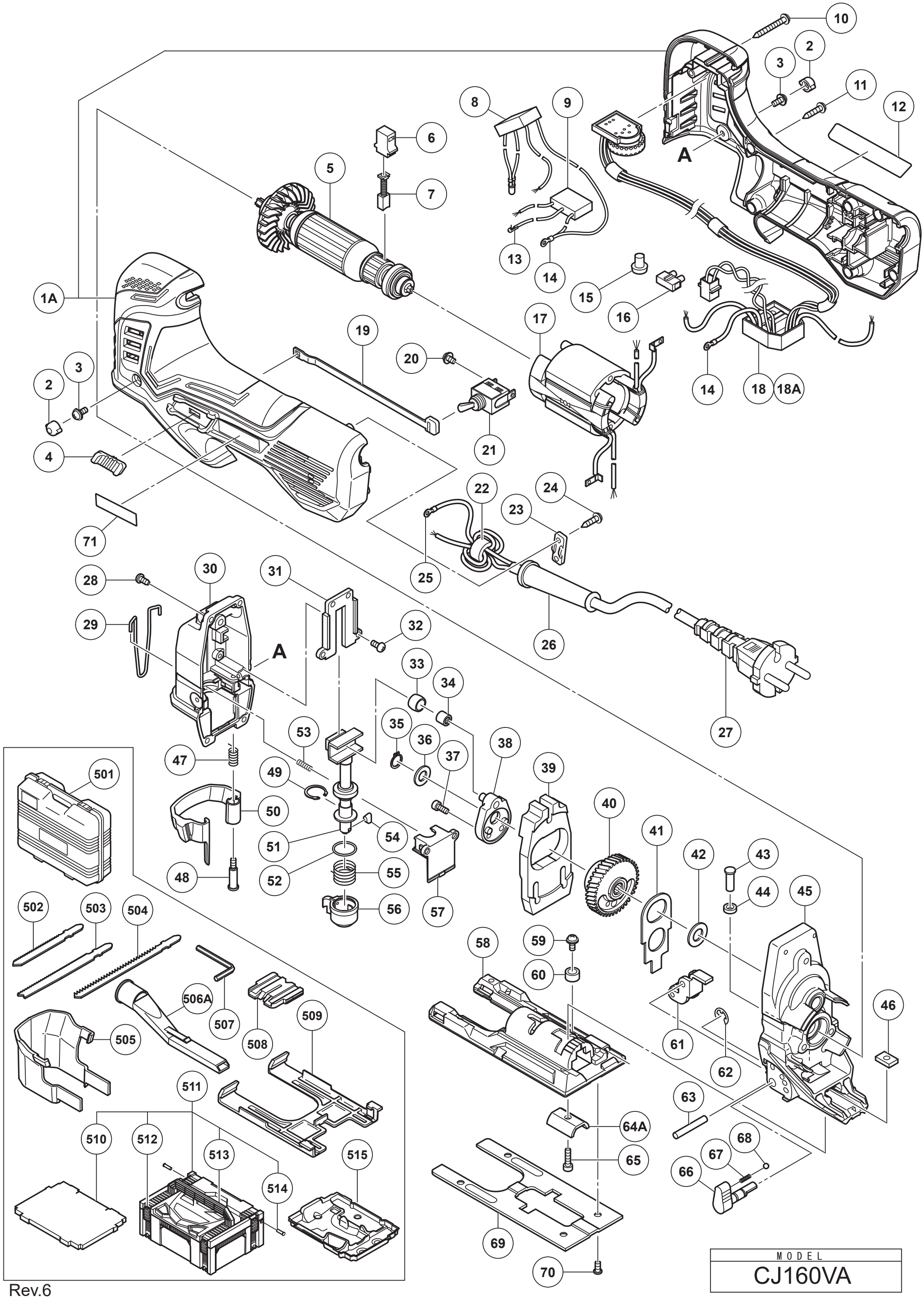
1A
2
3
4
5
6
7
8
9
10
11
12
13
14
15
16
17
18
18A
19
20
21
22
23
24
25
26
27
28
29
30
31
32
33
34
35
36
37
38
39
40
41
42
43
44
45
46
47
48
49
50
51
52
53
54
55
56
57
58
59
60
61
62
63
64A
65
66
67
68
69
70
71
A
A
501
502
503
504
505
506A
507
508
509
510
511
512
513
514
515
MODEL
CJ160VA

Rev.6
5.8.2019