tielbürger

(D) Ersatzteilliste
(F) Pièces détachées
(GB) Spare parts list
(I) Lista ricambi
(N) Deleliste

tv400

Made in Germany
Konstruktion
Produktion
Vertrieb
Qualität gemäß DIN EN ISO 9001

Copyright © 2002 by Julius Tielbürger GmbH & Co. KG, Stemwede Nachdruck, auch auszugsweise nicht gestattet. KR-111-401TS 05/2006-2

Julius Tielbürger GmbH & Co. KG Maschinenfabrik
Postdamm 12 D-32351 Stemwede-Oppenwehe Tel.: +49 (0) 57 73/80 20 Fax: +49 (0) 57 73/81 75
Internet: www.tielbuerger.de

Inhaltsverzeichnis

Gehäuse 2
Arbre
Housing
Scatola
Hus

Achse 4
Arbre
Axle
Asse
Aksel

Keilriemenantrieb 6
Courroie
V-belt
Cinghia
Kilerem

Messerwelle 8
Lame
Shaft
Albero
Aksel

Fangkorb 10
Fangkorb
Bac collecteur
Collection bag
Cestello di raccolta
Oppsamler

Motor / Aufkleber 12
Moteur / Autocollant
Motor / Lable
Motore / Autoadesivo
Motor / Dekal

Wichtig

Die Spalte „Bemerkung“ hilft Ihnen, Teile zu identifizieren.
Verwenden Sie ausschließlich Originalersatzteile vom Hersteller. Dadurch wird die sichere Funktion des Gerätes gewährleistet.
Positionsnummern in Klammern sind Verschleißteile.

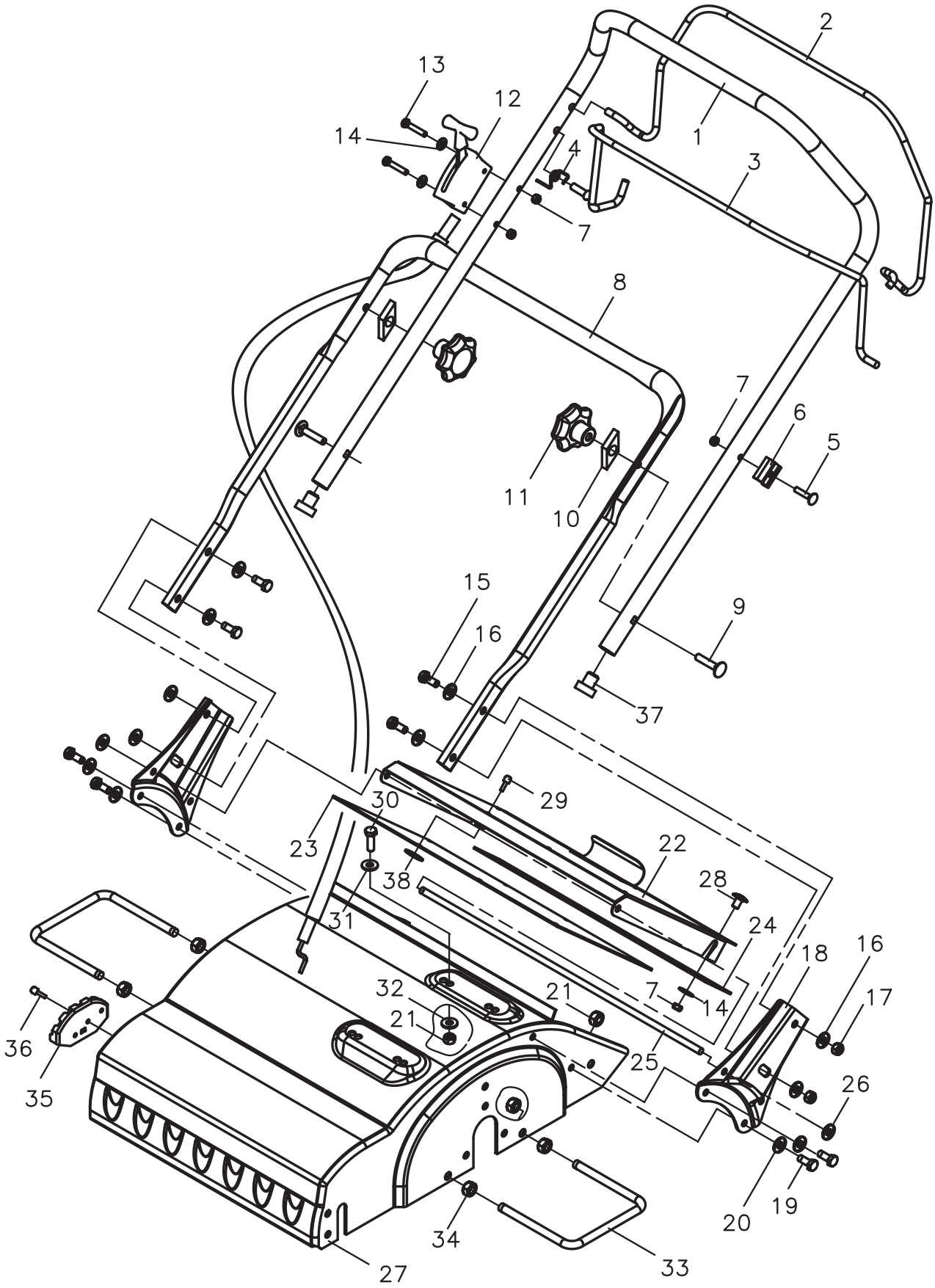
2
13
12
1
14
4
3
7
8
7
6
5
11
10
15
9
16
37
29
30
23
22
38
28
31
24
18
16
32
21
7
14
17
21
36
25
35
26
20
19
34
33
27

Pos.-Nr. Rep. Pos. Pos. Bilde-Nr.	Bestellnummer Référence Article number Nr. codice Bestillings-Nr.	Anzahl Qté. Quant. Q.tà Antall	D	Désignation F	GB	Description	Descrizione I	Benevnelse N	Bemerkung
1	DO-080-043-9010	1	Lenker, oben	Mancheron, en haut	Handle bars, above		Manubrio, sopra	Styre	
2	DC-060-083-9005	1	Schaltbügel	Bride d'embrayage	Shifting handle		Staffa innesto	Koblingsbøyle	
3	AI-045-148-9005	1	Sicherungsbügel	Bride	Handle		Staffa	Bøyle	
4	HI-040-033	1	Sicherungsfeder	Ressort	Spring		Molla	Fjær	
5	HO-032-058z	1	Flachrundschraube	Vis à tête bombée	Cut head bolt		Vite testa tonda	Flatrundskrue	M6x35
6	DA-220-330z	1	Klemmstück	Bride	Clamping piece		Particolare di bloccaggio	Klemmstykke	
7	HR-030-004z	8	Sicherungsmutter	écrou de sûreté	Locknut		Dado autobloccante	Låsemutter	M6
8	AI-045-190-9010	1	Lenkerrohr,unten	Barre de mancheron, en bas	Handle bars,below		Manubrio, giù	Styre	
9	HO-032-090z	2	Flachrundschraube	Vis à tête bombée	Cut head bolt		Vite testa tonda	Flatrundskrue	M8x55
10	HR-040-006z	2	Schweissmutter	écrou	Nut		Dado	Mutter	
(11)	HJ-010-054	2	Sterngriff	Molette	Star grip		Pomello stella	Handtak	
(12)	AZ-006-106	1	Gashebel	Accélérateur	Throttle lever		Leva gas	Gasshendel	Honda,Kawa
(12)	AZ-006-094	1	Gashebel	Accélérateur	Throttle lever		Leva gas	Gasshendel	B+S
13	HO-010-062z	2	Sechskantschraube	Vis à six pans	Hexagon bolt		Vite esagonale	Sekskantskrue	M6x55
14	HW-010-004z	7	Scheibe	Rondelle	Washer		Rondella	Skive	6,4
15	HO-050-084z	4	Sechskantschraube	Vis à six pans	Hexagon bolt		Vite esagonale	Sekskantskrue	M8x25
16	HW-060-007z	8	Scheibe	Rondelle	Washer		Rondella	Skive	8,4
17	HR-030-005z	4	Sicherungsmutter	écrou de sûreté	Locknut		Dado autobloccante	Låsemutter	M8
18	DA-241-033-3000	2	Lenkeranbindung	Pièce d raccordement			Particolare di collegamento		bis Seriennr. 5522606
19	HO-020-082z	4	Sechskantschraube	Vis à six pans	Hexagon bolt		Vite esagonale	Sekskantskrue	M8x16 bis Seriennr. 5522606
20	HW-010-007z	4	Scheibe	Rondelle	Washer		Rondella	Skive	8,4 bis Seriennr. 5522606
21	HR-010-005z	8	Sechskantmutter	écrou à six pans	Hexagon nut		Dado esagonale	Sekskantmutter	M8 bis Seriennr. 5522606
22	AI-040-144-9005	1	Prallschutz	Valve	Impact flap		Deflettore protezione	Deksel	
(23)	HJ-010-214	1	Schutzplatte	Plaque	Plate		Piastra	Plate	
(24)	HK-005-033	1	Gummileiste	Bande caoutchouc	Rubber bar		Lista gomma	Gummilist	
25	DC-060-084z	1	Welle	Lame	Shaft		Albero	Aksel	
26	HU-060-005z	2	Federscheibe	Rondelle de ressort	Spring washer		Rondella elastica	Sprengskive	Durchm.8
27	AI-040-140-3000	1	Gehäuse	Arbre	Housing		Scatola	Hus	
28	HP-056-053z	5	Flachrundschraube	Vis à tête bombée	Cut head bolt		Vite testa tonda	Flatrundskrue	M6x12
29	HY-051-017	8	Alu-Blindniet	Rivet d'Alu	Aluminium rivet				4x8
30	HO-010-087z	4	Sechskantschraube	Vis à six pans	Hexagon bolt		Vite esagonale	Sekskantskrue	M8x40
31	HT-010-008z	4	Federring	Bague de ressort	Spring washer		Anello elastico	Sprengskive	A8
32	HW-050-007z	4	Scheibe	Rondelle	Washer		Rondella	Skive	8,4
33	DC-080-062z	2	Bügel	Bride	Handle		Staffa	Bøyle	bis Seriennr. 5522606
34	HR-010-006z	8	Sechskantmutter	écrou à six pans	Hexagon nut		Dado esagonale	Sekskantmutter	M10 bis Seriennr. 5522606
35	HN-040-037z	1	Verstellplatte	Plaque de réglage	Adjusting plate		Piastra di regolazione	Stilleplate	
36	HY-051-032	3	Alu-Blindniet	Rivet d'Alu	Aluminium rivet				5x16
37	HJ-010-209	2	Lamellenstopfen	Stopfen	Bouchon		Cap	Tappo	Kappe
38	HW-060-001z	8	Scheibe	Rondelle	Washer		Rondella	Skive	

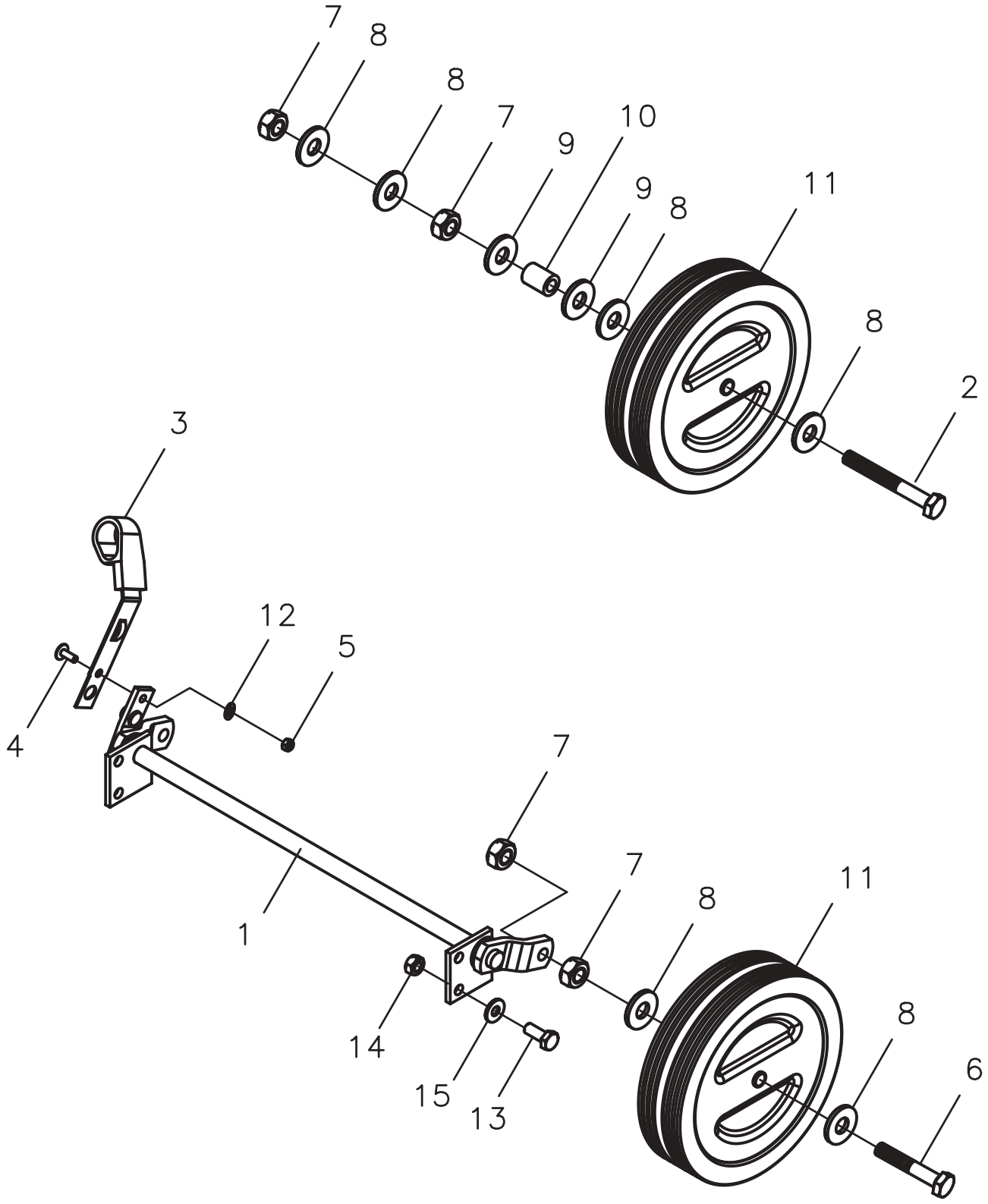
7
8
8
7
9
10
9
8
11
8
2
3
12
5
4
7
7
8
11
1
14
15
13
8
6

Pos.-Nr. Rep. Pos. Pos. Bilde-Nr.	Bestellnummer Référence Article number Nr. codice Bestillings-Nr.	Anzahl Qté. Quant. Q.tà Antall	D	Désignation F	Description GB	Descrizione I	Benevnelse N	Bemerkung
1	AI-040-141-9005	1	Vorderachse	Essieu avant	Axle	Assale anteriore	Aksel	
2	HO-010-127z	2	Sechskantschraube	Vis à six pans	Hexagon bolt	Vite esagonale	Sekskantskrue	M10x100
3	HN-040-038	1	Höhenverstellhebel	Levier	Lever	Leva	Hendel	
4	HP-056-054z	1	Flachrundschraube	Vis à tête bombée	Cut head bolt	Vite testa tonda	Flatrundskrue	M6x12
5	HR-030-004z	1	Sicherungsmutter	écrou de sûreté	Locknut	Dado autobloccante	Låsemutter	M6
6	HO-010-122z	2	Sechskantschraube	Vis à six pans	Hexagon bolt	Vite esagonale	Sekskantskrue	M10x65
7	HR-010-006z	8	Sechskantmutter	écrou à six pans	Hexagon nut	Dado esagonale	Sekskantmutter	M10
8	HW-010-009z	12	Scheibe	Rondelle	Washer	Rondella	Skive	B10,5
9	HW-050-009z	4	Scheibe	Rondelle	Washer	Rondella	Skive	A10,5
10	DC-161-003	2	Hülse	Douille	Spacer tube	Boccola	Hylse	
(11)	HN-040-021	4	Rad	Roue	Wheel	Ruota	Hjul	
12	HW-010-004z	1	Scheibe	Rondelle	Washer	Rondella	Skive	
13	HO-020-082z	4	Sechskantschraube	Vis à six pans	Hexagon bolt	Vite esagonale	Sekskantskrue	M8x16
14	HR-010-005z	4	Sechskantmutter	écrou à six pans	Hexagon nut	Dado esagonale	Sekskantmutter	M8
15	HW-010-007z	4	Scheibe	Rondelle	Washer	Rondella	Skive	8,4

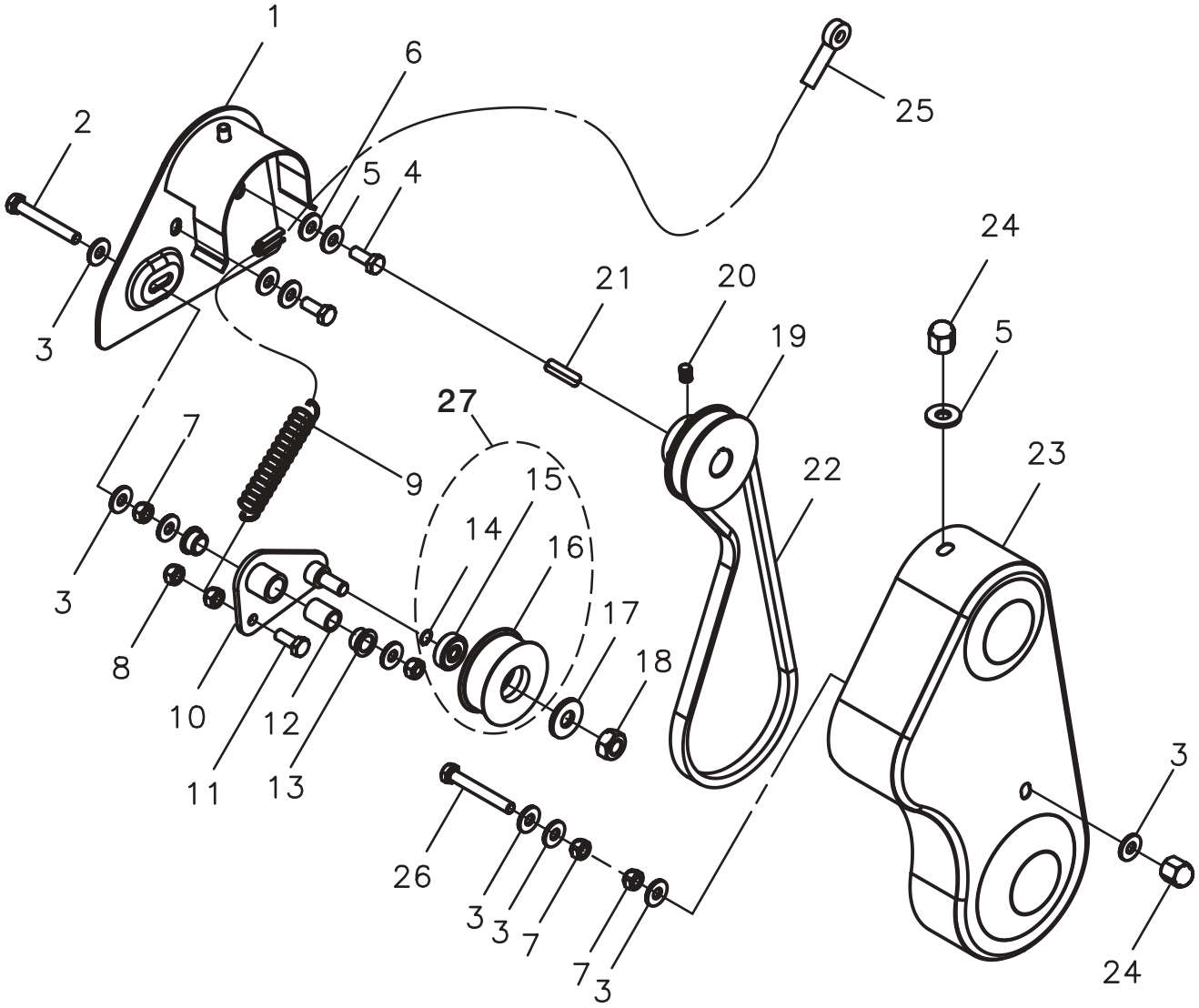
1
2
3
6
5
4
25
24
21
20
19
5
27
7
9
15
22
23
14
16
3
17
8
18
10
12
11
13
3
26
3
3
7
7
3
24

Pos.-Nr. Rep. Pos. Pos. Bilde-Nr.	Bestellnummer Référence Article number Nr. codice Bestillings-Nr.	Anzahl Qté. Quant. Q.tà Antall	D	Désignation F	Description GB	Descrizione I	Benevnelse N	Bemerkung
1	AI-045-145-9005	1	Keilriemenführung	Guidage de courroie	V-belt guide	Guida cinghia	Kileremsføring	
2	HO-020-091z	1	Sechskantschraube	Vis à six pans	Hexagon bolt	Vite esagonale	Sekskantskrue	M8x60
3	HW-060-007z	8	Scheibe	Rondelle	Washer	Rondella	Skive	A8,4
4	HO-020-082z	2	Zollschraube	Vis au pouce	Whitworth-bolt (-screw)	Vite in pollici	Skrue	Honda bis Seriennr.5522606
4	HO-090-300z	2	Zollschraube	Vis au pouce	Whitworth-bolt (-screw)	Vite in pollici	Skrue	B+S, Kawa, Honda
5	HW-010-007z	3	Scheibe	Rondelle	Washer	Rondella	Skive	8,4
6	HW-050-007z	2	Scheibe	Rondelle	Washer	Rondella	Skive	B8,4
7	HR-010-005z	5	Sechskantmutter	écrou à six pans	Hexagon nut	Dado esagonale	Sekskantmutter	M8
8	HR-030-005z	1	Sicherungsmutter	écrou à six pans	Hexagon nut	Dado esagonale	Sekskantmutter	M8
(9)	HI-010-002-9005	1	Zugfeder	Ressort de traction	Extension spring	Molla di trazione	Fjær	
10	AI-045-144z	1	Spannarm	Bras de serrage	Coupling bar	Braccio tenditore	Spennarm	
11	HO-020-084z	1	Sechskantschraube	Vis à six pans	Hexagon bolt	Vite esagonale	Sekskantskrue	M8x25
12	DM-030-001	1	Abstandshülse	Douille d'écartement	Spacer tube	Boccola distanziale	Avstandshylse	
13	HJ-021-003	2	Bundbuchse	Coussinet	Collar bush	Bussola flangiata	Foring	
14	HU-020-035	1	Sicherungsring	Anneau d'arrêt	Retaining ring	Seger	Semering	
(15)	HA-030-041	1	Kugellager	Roulement à billes	Ball bearing	Cuscinetto a sfere	Kulelager	
(16)	DC-511-012	1	Spannrolle	Galet tendeur	Tensioning pulley	Rullo tenditore	Strammerull	
17	HW-010-009z	1	Scheibe	Rondelle	Washer	Rondella	Skive	B10,5
18	HR-010-006z	1	Sechskantmutter	écrou à six pans	Hexagon nut	Dado esagonale	Sekskantmutter	M10
(19)	DX-001-104e	1	Keilriemenscheibe	Poulie	V-belt pulley	Puleggia	Kileremskive	Honda bis Seriennr.5522606
(19)	DX-001-051-9005	1	Keilriemenscheibe	Poulie	V-belt pulley	Puleggia	Kileremskive	B+S, Kawa, Honda
20	HP-022-080z	2	Gewindestift	Cheville	Slotted set screw	Spina filettata	Gjengestift	M8x10
21	KH-010-005	1	Zollpaßfeder	Ressort au pouce	Parallel key	Linguetta in pollici	Kile	Hondabis Seriennr.5522606
21	KH-030-050	1	Zollpaßfeder	Ressort au pouce	Parallel key	Linguetta in pollici	Kile	B+S, Kawa, Honda
(22)	HB-112-031	1	Keilriemen	Courroie	V-belt	Cinghia	Kilerem	
23	AI-040-143-9005	1	Keilriemenschutz	Carter de protection	V-belt cover	Protezione cinghia		
24	HR-063-005z	2	Hutmutter	écrou à chapeau	Hexagon cap nut	Dado cieco	Koppmutter	M8
(25)	AZ-007-082	1	Kupplungszug	Commande bowden	Clutch-cable	Cavo frizione	Clutchwire	
26	HO-020-094z	1	Sechskantschraube	Vis à six pans	Hexagon bolt	Vite esagonale	Sekskantskrue	M8x75
(27)	AZ-002-004z	1	Spannrolle	Galet tendeur	Tensioning pulley	Rullo tenditore	Strammerull	

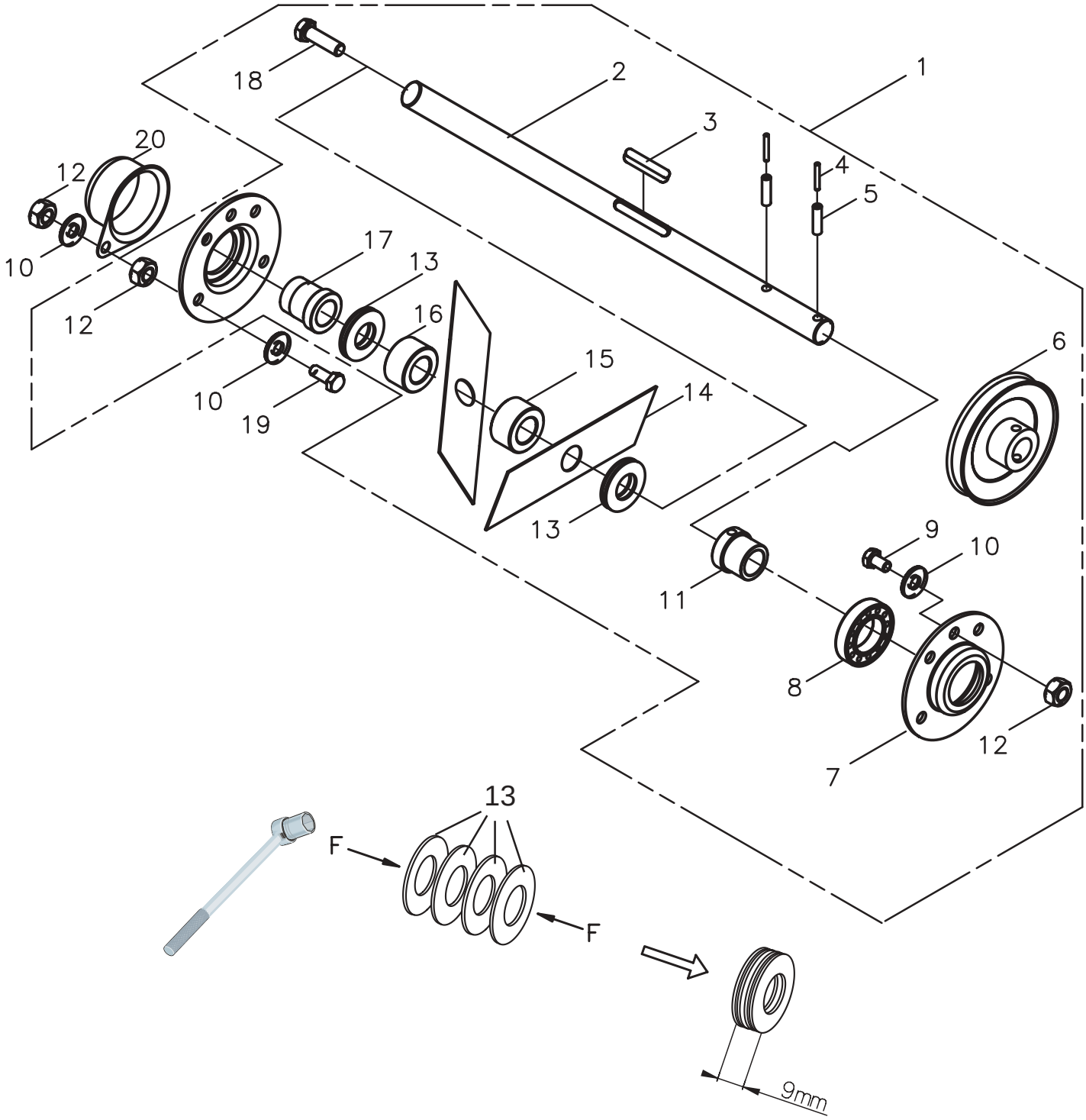
18
2
1
3
20
12
4
5
10
17
13
12
16
6
15
10
14
19
13
9
10
11
8
12
7
13
F
F
9mm

Pos.-Nr. Rep. Pos. Pos. Bilde-Nr.	Bestellnummer Référence Article number Nr. codice Bestillings-Nr.	Anzahl Qté. Quant. Q.tà Antall	D	Désignation F	Description GB	Descrizione I	Benevnelse N	Bemerkung
1	AI-040-100-9005	1	Messerwelle kpl.	Arbre de couteaux cpl	Cutting shaft assy. cpl	Albero coltelli completo		
2	DC-181-093	1	Welle	Lame	Shaft	Albero	Aksel	
3	KH-010-004	1	Passfeder	Ressort	Parallel key	Linguetta	Kile	A 6x6x20
4	HX-010-216	2	Spannstift	Goupille de serrage	Spring pin	Spina elastica	Spennstift	5,0x40
5	HX-010-271	2	Spannstift	Goupille de serrage	Spring pin	Spina elastica	Spennstift	8,0x40
6	AZ-001-431	1	Keilriemenscheibe	Poulie	V-belt pulley	Puleggia	Kileremskive	
7	DA-241-011z	2	Flansch	Flasque	Flange	Flangia	Flens	
(8)	HA-030-006	2	Kugellager	Roulement à billes	Ball bearing	Cuscinetto a sfere	Kulelager	
9	HO-020-082z	5	Sechskantschraube	Vis à six pans	Hexagon bolt	Vite esagonale	Sekskantskrue	M8x16
10	HW-010-007z	7	Scheibe	Rondelle	Washer	Rondella	Skive	B8,4
11	DC-361-070	1	Buchse	Coussinet	Bush	Boccola	Foring	
12	HR-010-005z	7	Sechskantmutter	écrou à six pans	Hexagon nut	Dado esagonale	Sekskantmutter	M8
(13)	HI-040-020	8	Tellerfeder	Ressort	Belleville washer	Molla tazza	Fjærskive	40,0 x 20,4 x 1,5
(14)	KB-002-014	1	Klingensatz	La tintement phrase	Tinkle-sentence	Tintinnare-frase	Blad kpl.	
15	DC-321-036	14	Distanzstück	Entretoise	Spacer	Distanziale	Distansestykke	
16	DC-321-040	1	Distanzstück	Entretoise	Spacer	Distanziale	Distansestykke	
17	DC-361-071	1	Buchse	Coussinet	Bush	Boccola	Foring	
18	HO-131-151	1	Sechskantschraube	Vis à six pans	Hexagon bolt	Vite esagonale	Sekskantskrue	
			Linksgewinde	Filet à gauche		Filettato sinistro		M12x40
19	HO-020-084z	1	Sechskantschraube	Vis à six pans	Hexagon bolt	Vite esagonale	Sekskantskrue	M8x25
20	DA-141-006-9005	1	Kappe	Couvercle	Cap	Coperchietto	Kapp	

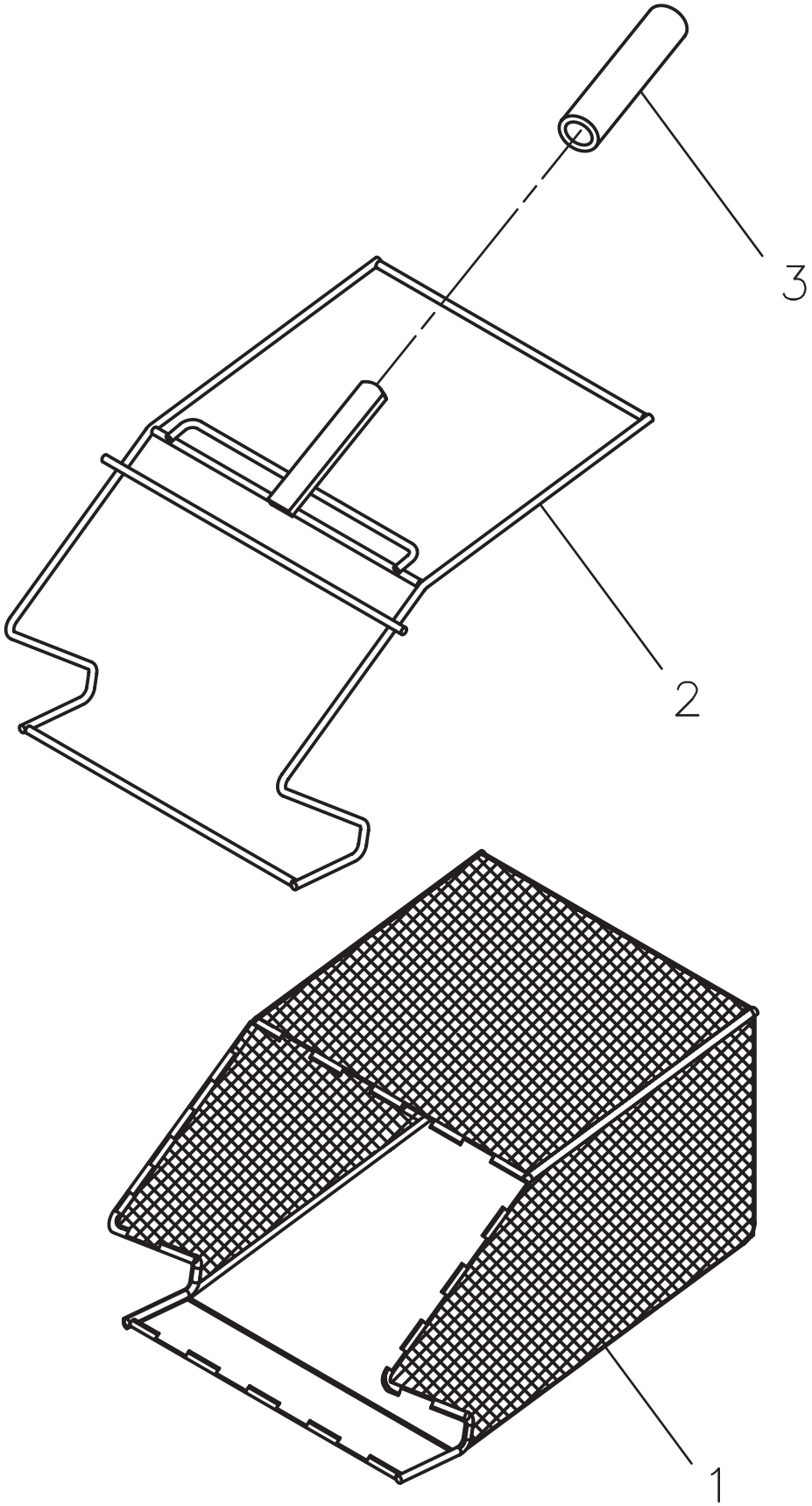
3
2
1

Pos.-Nr. Rep. Pos. Pos. Bilde-Nr.	Bestellnummer Référence Article number Nr. codice Bestillings-Nr.	Anzahl Qté. Quant. Q.tà Antall	D	Désignation F	Description GB	Descrizione I	Benevnelse N	Bemerkung
1	HJ-010-213	1	Fangkorb	Bac collecteur	Collection bag	Cestello di raccolta	Oppsamler	
2	AI-040-142-9005	1	Rohrrahmen	Corps tuyau	Tube body	Cornice tubo	Rør	
3	HJ-010-062	1	PVC-Handgriff	Poignée	PVC-grip	Manopola PVC	Handtak	

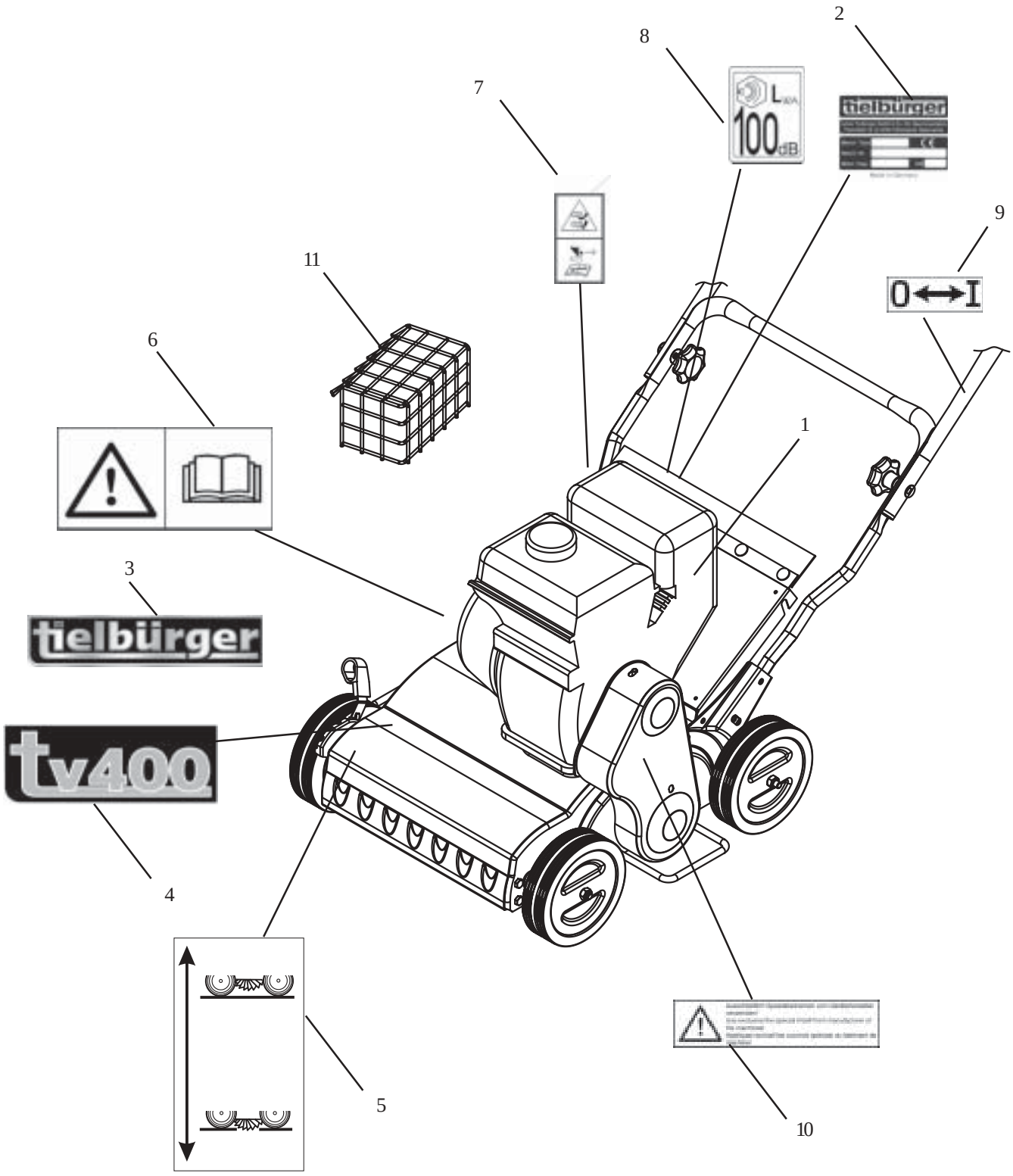
2
8
7
9
11
6
1
3
tielbürger
tv400
4
5
10
100 dB
0 ⟷ I

Pos.-Nr. Rep. Pos. Pos. Bilde-Nr.	Bestellnummer Référence Article number Nr. codice Bestillings-Nr.	Anzahl Qté. Quant. Q.tà Antall	D	Désignation F	Description GB	Descrizione I	Benevnelse N	Bemerkung
1	KA-001-002	1	Motor	Moteur	Motor	Motore	Motor	B+S 3,5HP
1	KA-060-001	1	Motor	Moteur	Motor	Motore	Motor	Honda GC135
2	KD-005-001	1	Typenschilder	Autocollant	Lable	Autoadesivo		
3	KD-001-002	1	Aufkleber	Autocollant	Lable	Autoadesivo		
4	KD-002-065	1	Aufkleber	Autocollant	Lable	Autoadesivo		
5	KD-003-112	1	Aufkleber	Autocollant	Lable	Autoadesivo		
6	KD-003-050	1	Aufkleber	Autocollant	Lable	Autoadesivo		
7	KD-003-114	1	Aufkleber	Autocollant	Lable	Autoadesivo		
8	KD-002-057	1	Aufkleber	Autocollant	Lable	Autoadesivo		
9	KD-003-022	1	Aufkleber	Autocollant	Lable	Autoadesivo		
10	KD-003-002	1	Aufkleber	Autocollant	Lable	Autoadesivo		
11	AA-141-140-9005	1	Auspuffschutz	Protecteur d’échappement	Protector	Protezione scarico	Deksel	B+S 3,5HP