tielbürger

(D) Ersatzteilliste
(F) Pièces détachées
(GB) Spare parts list
(I) Lista ricambi
(N) Deleliste

Copyright © 2002 by Julius Tielbürger GmbH & Co. KG, Stemwede Nachdruck, auch auszugsweise nicht gestattet. KR-361-111TS 01/2006-1

Made in Germany
Konstruktion
Produktion
Vertrieb
Qualität gemäß DIN EN ISO 9001

t920

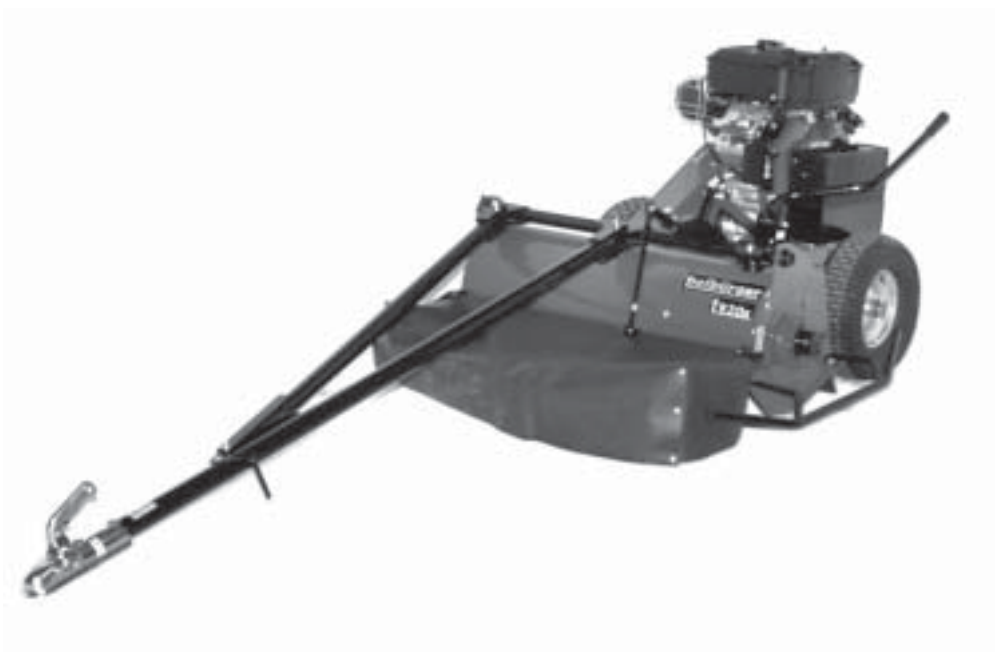

Julius Tielbürger GmbH & Co. KG Maschinenfabrik
Postdamm 12 D-32351 Stemwede-Oppenwehe Tel.: +49 (0) 57 73/80 20 Fax: +49 (0) 57 73/81 75
Internet: www.tielbuerger.de

Inhaltsverzeichnis

Schlegelgehäuse 2
Arbre
Housing
Scatola
Hus

Radkasten Bremse 4
Freinage
Brake
Freno
Bremse

Radkasten Zwischenwelle 6
Arbre intermédiaire
Layshaft
Albero intermedio
Aksel

Rad Seitenschutz 8
Protecteur
Protection
Protezione
Deksel

Motorkonsole 10
Embase moteur
Engine plate
Mensola motore
Motorfeste

Motor 12
Moteur
Motor
Motore
Motor

Aufkleber 14
Autocollant
Lable
Autoadesivo
Dekal

Deichsel 16
Poteau
Pole
Palo

WICHTIG!
Die Spalte „Bemerkung“ hilft Ihnen, Teile zu identifizieren.
Verwenden Sie ausschließlich Originalersatzteile vom Hersteller. Dadurch wird die sichere Funktion des Gerätes gewährleistet.
Positionsnummern in Klammern sind Verschleißteile.

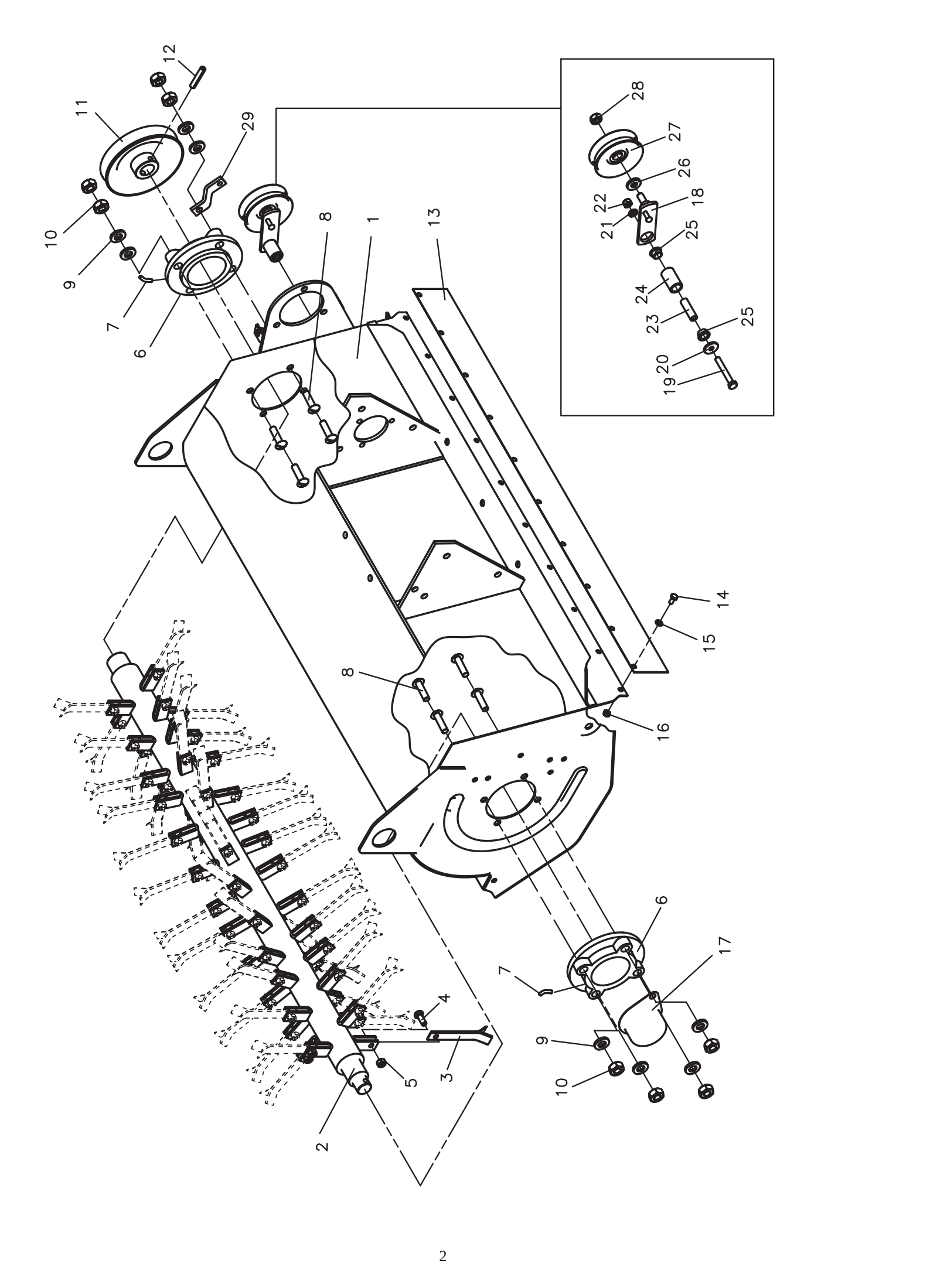
12
11
29
10
9
7
6
8
1
13
28
27
26
22
18
21
25
24
23
25
20
19
14
15
8
16
6
17
7
4
9
10
5
3
2

Pos.-Nr. Rep. Pos. Pos. Bilde-Nr.	Bestellnummer Référence Article number Nr. codice Bestillings-Nr.	Anzahl Qté. Quant. Q.tà Antall	D	Désignation F	Description GB	Descrizione I	Benevnelse N	Bemerkung
1	AS-110-140-3000	1	Schlegelgehäuse	Cage	Housing	Scatola	Hus	
2	AS-090-142	1	Welle, geschweißt	Arbre	Shaft	Albero	Aksel	
(3)	KB-004-001	100	Schlegelmesser	Lame de couteau	Blade	Lama	Blad	
4	HO-022-084z	50	Sechskantschraube	Vis à six pans	Hexagon bolt	Vite esagonale	Sekskantskrue	M8x25
5	HR-030-005z	50	Sicherungsmutter	écrou de sûreté	Locknut	Dado autobloccante	Låsemutter	M8
(6)	HA-042-105	2	Guß Flanschlager	Coussinet de bride	Bearing cpl.	Supporto flangiato		
7	KE-001-003	2	Schmiernippel	Graisseur	Grease nippel	Ingrassatore	Smørenippel	
8	HP-056-117z	8	Flachrundschraube	Vis à tête bombée	Cut head bolt	Vite testa tonda	Flatrundskrue	M10x40
9	HW-010-009z	8	Scheibe	Rondelle	Washer	Rondella	Skive	B10,5
10	HR010-006z	8	Sechskantmutter	écrou à six pans	Hexagon nut	Dado esagonale	Sekskantmutter	M10
(11)	AZ-014-083	1	Keilriemenscheibe	Poulie	V-belt pulley	Puleggia	Kileremskive	DW 132
12	HX-010-271	1	Spannstift	Goupille de serrage	Spring pin	Spina elastica	Spennstift	8,0x40
13	HK-005-032	1	Steinschlagschutz	Protecteur	Protection oder Cover	Protezione	Deksel	
14	HO-0220-053z	10	Sechskantschraube	Vis à six pans	Hexagon bolt	Vite esagonale	Sekskantskrue	M6x12
15	HW-060-004z	10	Scheibe	Rondelle	Washer	Rondella	Skive	A6,4
16	HR-030-004z	10	Sicherungsmutter	écrou de sûreté	Locknut	Dado autobloccante	Låsemutter	M6
17	DA-141-006-9005	1	Kappe	Couvercle	Cap	Coperchietto	Kapp	
18	AZ-003-139z	1	Spannarm	Bras de serrage	Coupling bar	Braccio tenditore	Spennarm	
19	HO-020-091z	1	Sechskantschraube	Vis à six pans	Hexagon bolt	Vite esagonale	Sekskantskrue	M8x60
20	HW-050-007z	1	Scheibe	Rondelle	Washer	Rondella	Skive	Ø8,4
21	HW-060-007z	1	Scheibe	Rondelle	Washer	Rondella	Skive	A8,4
22	HR-010-005z	1	Sechskantmutter	écrou à six pans	Hexagon nut	Dado esagonale	Sekskantmutter	M8
23	DM-030-002	1	Abstandshülse	Douille d'écartement	Spacer tube	Boccola distanziale	Avstandshylse	
24	DN-090-002	1	Rohr	Tuyau	Tube	Tubo	Rør	
25	HJ-021-003	2	Bundbuchse	Coussinet	Collar bush	Bussola flangiata	Foring	
26	HW-050-009z	1	Scheibe	Rondelle	Washer	Rondella	Skive	Ø10,5
(27)	AZ-002-008	1	Spannrolle SPB	Galet tendeur	Tensioning pulley	Rullo tenditore	Strammerull	Ø80
28	HR-010-006z	1	Sechskantmutter	écrou à six pans	Hexagon nut	Dado esagonale	Sekskantmutter	M10
29	DB-190-071	1	Spannerstütze	Support	Bracket	Supporto	Støtte	

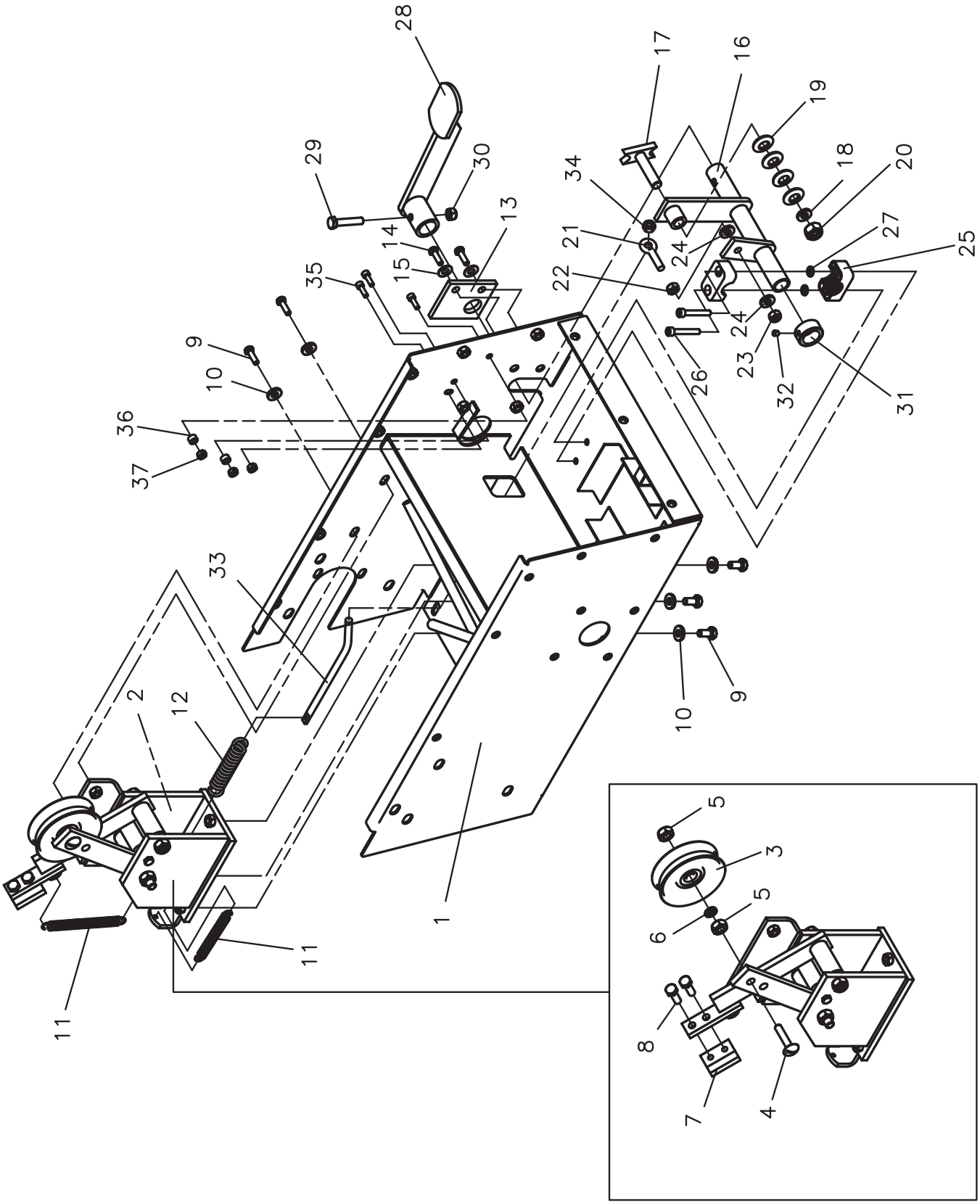
28
29
30
17
16
19
18
20
34
13
14
15
21
24
27
25
35
22
24
23
32
31
9
10
26
36
37
33
2
12
10
9
1
11
11
5
3
5
6
8
7
4

Pos.-Nr. Rep. Pos. Pos. Bilde-Nr.	Bestellnummer Référence Article number Nr. codice Bestillings-Nr.	Anzahl Qté. Quant. Q.tà Antall	D	Désignation F	Description GB	Descrizione I	Benevnelse N	Bemerkung
1	AS-110-141-3000	1	Gehäuse	Boite	Housing	Scatola	Hus	
2	AS-600-152z	1	Bremse montiert	Freinage	Brake	Freno	Bremse	
(3)	AZ-002-008	1	Spannrolle SPB	Galet tendeur	Tensioning pulley	Rullo tenditore	Strammerull	
4	HP-056-117z	1	Flachrundschraube	Vis à tête bombée	Cut head bolt	Vite testa tonda	Flatrundskrue	M10x40
5	HR-010-006z	2	Sechskantmutter	écrou à six pans	Hexagon nut	Dado esagonale	Sekskantmutter	M10x40
6	HW-010-009z	1	Scheibe	Rondelle	Washer	Rondella	Skive	B10,5
(7)	HK-001-014	1	Bremsklotz	Bloc de freinage	Brake pad	Ceppo freno	Bremsekloss	
8	HO-040-059z	2	Innensechskantschraube	Vis à six pans	Hexagon bolt	Vite esagonale	Sekskantskrue	M6x40
9	HO-020-083z	5	Sechskantschraube	Vis à six pans	Hexagon bolt	Vite esagonale	Sekskantskrue	M8x20
10	HW-050-007z	5	Scheibe	Rondelle	Washer	Rondella	Skive	Ø 8,4
11	HI-010-010	1	Zugfeder	Ressort de traction	Extension spring	Molla di trazione	Fjær	
12	HI-010-015	1	Zugfeder	Ressort de traction	Extension spring	Molla di trazione	Fjær	
13	DB-460-012-9005	1	Flansch	Flasque	Flange	Flangia	Flens	
14	HO-020-082z	2	Sechskantschraube	Vis à six pans	Hexagon bolt	Vite esagonale	Sekskantskrue	M8x16
15	HW-010-007z	2	Scheibe	Rondelle	Washer	Rondella	Skive	B8,4
16	AS-110-166-9005	1	Kupplungshebel	Bride de connection	Clutch-handle	Staffa frizione	Clutchbøyle	
17	AE-049-141z	1	Schaltstück	Pièce de contact	Shifting plate	Rinvio comando	Sjaltestykke	
18	HW-010-011z	2	Scheibe	Rondelle	Washer	Rondella	Skive	B13
(19)	HI-040-022z	4	Tellerfeder	Ressort	Belleville washer	Molla tazza	Fjærskive	
20	HR-030-007z	1	Sicherungsmutter	écrou de sûreté	Locknut	Dado autobloccante	Låsemutter	M12
21	KC-001-085z	1	Augenschraube	Vis	Bolt	Vite	Skrue	M8x25
22	HR-010-005z	1	Sechskantmutter	écrou à six pans	Hexagon nut	Dado esagonale	Sekskantmutter	M8
23	HR-030-005z	1	Sicherungsmutter	écrou de sûreté	Locknut	Dado autobloccante	Låsemutter	M8
24	HW-010-007z	2	Scheibe	Rondelle	Washer	Rondella	Skive	B8,5
25	HJ-010-179	1	Rohrschelle	Collier	Pipe clamp	Morsetto del tubo		D=22
26	HO-040-059z	2	Innensechskantschraube	Vis à six pans	Hexagon bolt	Vite esagonale	Sekskantskrue	M6x40
27	HW-010-004z	4	Scheibe	Rondelle	Washer	Rondella	Skive	B6,4
28	AS-110-165-9005	1	Pedal	Pédale	Pedal	Pedale		
29	HO-020-087z	1	Sechskantschraube	Vis à six pans	Hexagon bolt	Vite esagonale	Sekskantskrue	M8x40
30	HR-030-005z	1	Sicherungsmutter	écrou de sûreté	Locknut	Dado autobloccante	Låsemutter	M8
31	KC-001-088z	1	Stellring	Bague de reglage	Clampring	Collare	Ring	A22
32	HP-022-051z	1	Gewindestift	Cheville	Slotted set screw	Spina filettata	Gjengestift	M6x8
33	DC-060-094z	1	Gewindestange	Threaded pin	Perno filettato	Gjengebolt		
34	HR-030-005z	1	Sicherungsmutter	écrou de sûreté	Locknut	Dado autobloccante	Låsemutter	M8
35	HO-040-055z	3	Innensechskantschraube	Vis à six pans	Hexagon bolt	Vite esagonale	Sekskantskrue	M6x20
36	DJ-010-003z	2	Hülse	Douille	Spacer tube	Boccola	Hylse	
37	HR-010-004z	3	Sechskantmutter	écrou à six pans	Hexagon nut	Dado esagonale	Sekskantmutter	M6

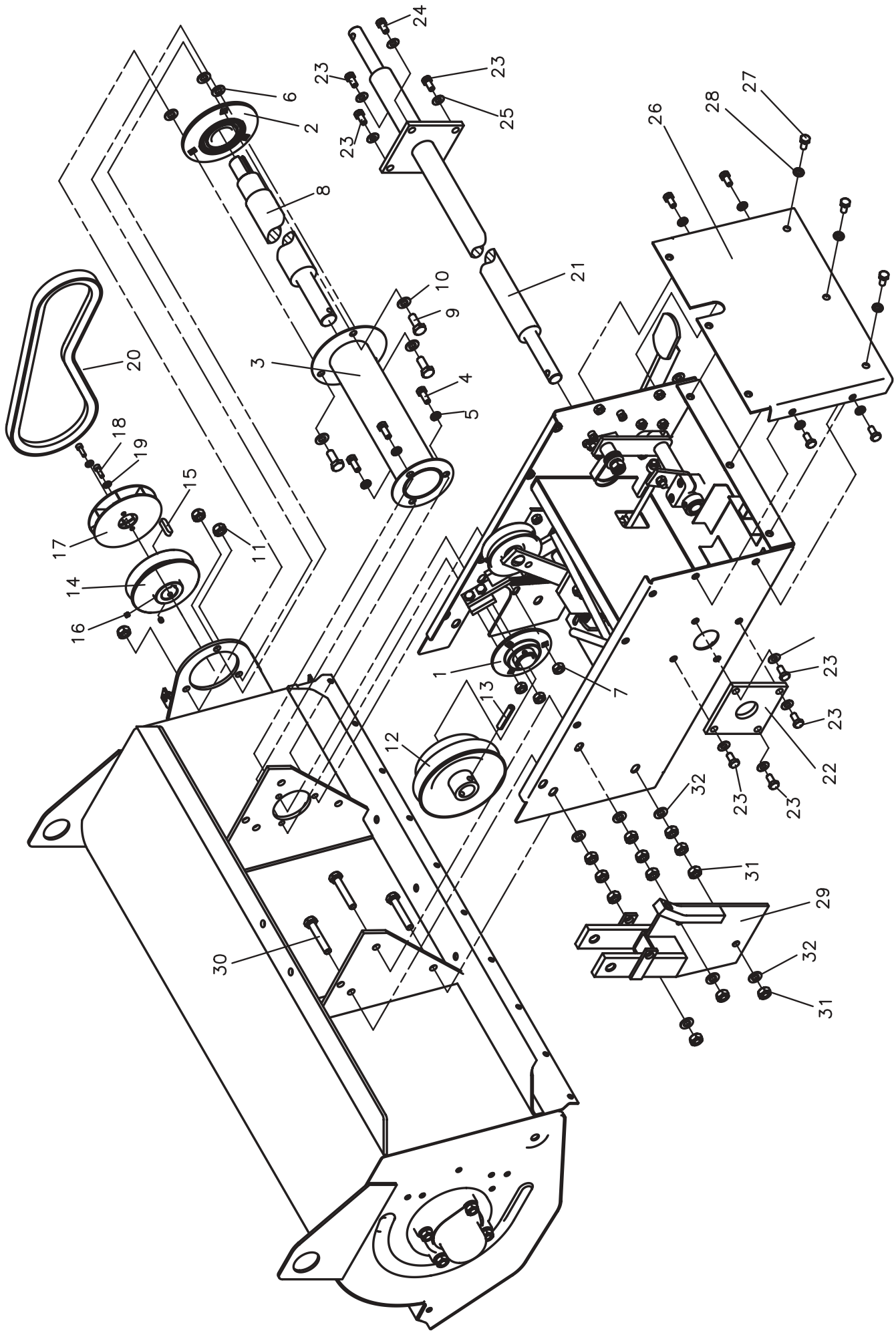
24
23
23
23
25
6
2
8
26
28
27
21
10
9
20
3
4
5
18
19
15
17
11
14
16
1
7
13
12
23
23
22
23
23
32
31
29
30
32
31

Pos.-Nr. Rep. Pos. Pos. Bilde-Nr.	Bestellnummer Référence Article number Nr. codice Bestillings-Nr.	Anzahl Qté. Quant. Q.tà Antall	D	Désignation F	Description GB	Descrizione I	Benevnelse N	Bemerkung
(1)	HA-041-101	1	Flanschlager	Coussinet de bride	Bearing cpl.	Supporto flangiato		
(2)	HA-041-102	1	Flanschlager	Coussinet de bride	Bearing cpl.	Supporto flangiato		
3	AS-110-145-3000	1	Schutzrohr	Tube de protection	Tube	Tubo protezione	Rør	
4	HO-022-084z	3	Sechskantschraube	Vis à six pans	Hexagon bolt	Vite esagonale	Sekskantskrue	M8x25
5	HW-010-007z	3	Scheibe	Rondelle	Washer	Rondella	Skive	B8,4
6	HW-045-007z	3	Scheibe	Rondelle	Washer	Rondella	Skive	Ø8,0
7	HR-010-005z	3	Sechskantmutter	écrou à six pans	Hexagon nut	Dado esagonale	Sekskantmutter	M8x25
(8)	DC-371-138	1	Zwischenwelle	Arbre intermédiaire	Layshaft	Albero intermedio	Aksel	
9	HO-020-114z	3	Sechskantschraube	Vis à six pans	Hexagon bolt	Vite esagonale	Sekskantskrue	M10x25
10	HW-010-009z	9	Scheibe	Rondelle	Washer	Rondella	Skive	B10,5
11	HR-030-006z	3	Sicherungsmutter	écrou de sûreté	Locknut	Dado autobloccante	Låsemutter	M10x25
(12)	AZ-001-433-9005	1	Keilriemenscheibe	Poulie	V-belt pulley	Puleggia	Kileremskive	
13	HX-010-271	1	Spannstift	Goupille de serrage	Spring pin	Spina elastica	Spennstift	8,0x40
(14)	DX-001-105e	1	Keilriemenscheibe	Poulie	V-belt pulley	Puleggia	Kileremskive	
15	KH-010-008	1	Paßfeder	Ressort	Parallel key	Linguetta	Kile	A 8x7x25
16	HP-022-051z	2	Gewindestift	Cheville	Slotted set screw	Spina filettata	Gjengestift	M6x8
17	AS-110-159	1	Lüfter	Ventilateur	Ventilator	Ventilatore		
18	HO-040-054z	2	Innensechskantschraube	Vis à six pans	Hexagon bolt	Vite esagonale	Sekskantskrue	M6x16
19	HW-010-004z	2	Scheibe	Rondelle	Washer	Rondella	Skive	B6,4
(20)	HB-165-073	1	Spezialkeilriemen	Courroie spéciale	Special V-belt	Cinghia speciale	Kilerem spesial	
21	AS-110-171-9005	1	Radachse	Arbre	Axle	Asse	Aksel	
22	DB-700-013-9005	1	Lagerflansch	Palier	Bearing flange	Flangia cuscinetto	Lagerflens	
23	HO-020-083z	7	Sechskantschraube	Vis à six pans	Hexagon bolt	Vite esagonale	Sekskantskrue	M8-20
24	HO-020-082z	1	Sechskantschraube	Vis à six pans	Hexagon bolt	Vite esagonale	Sekskantskrue	M8x16
25	HW-010-007z	8	Scheibe	Rondelle	Washer	Rondella	Skive	B8,4
26	AS-110-143-3000	1	Rückwand	Paroi arriére	Back	Parete posteriore		
27	HO-020-083z	7	Sechskantschraube	Vis à six pans	Hexagon bolt	Vite esagonale	Sekskantskrue	M8x20
28	HW-050-007z	7	Scheibe	Rondelle	Washer	Rondella	Skive	Ø8,4
29	AS-110-152-9005	1	Aushebevorrichtung	Siphon		Sifone		
30	HO-020-121z	3	Sechskantschraube	Vis à six pans	Hexagon bolt	Vite esagonale	Sekskantskrue	M10x60
31	HR-010-006z	12	Sechskantmutter	écrou à six pans	Hexagon nut	Dado esagonale	Sekskantmutter	M10x25
32	HW-010-009z	6	Scheibe	Rondelle	Washer	Rondella	Skive	B10,5

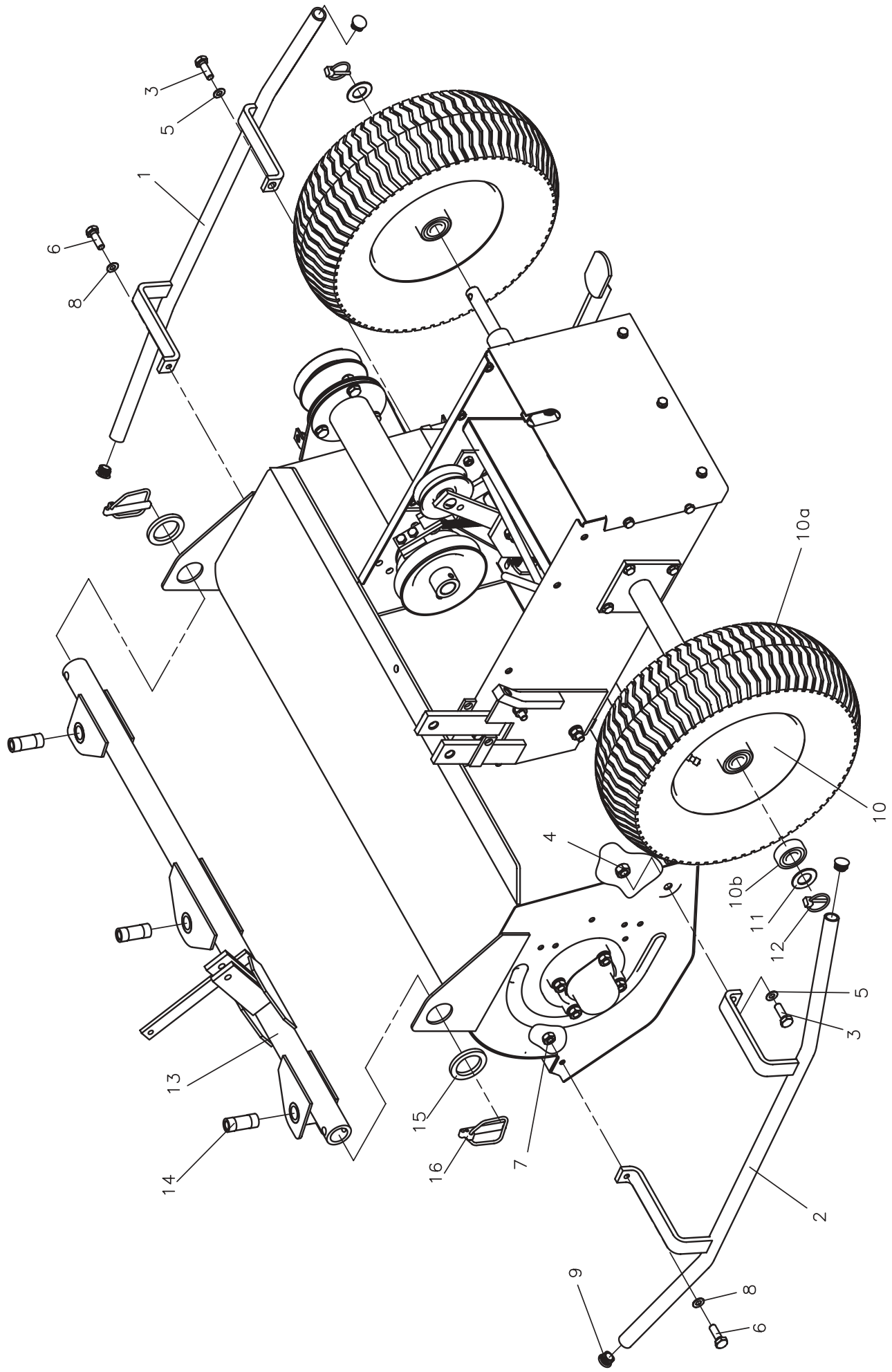
1
2
3
4
5
6
7
8
9
10
10a
10b
11
12
13
14
15
16

Pos.-Nr. Rep. Pos. Pos. Bilde-Nr.	Bestellnummer Référence Article number Nr. codice Bestillings-Nr.	Anzahl Qté. Quant. Q.tà Antall	D	Désignation F	Description GB	Descrizione I	Benevnelse N	Bemerkung
1	AS-110-162-9005	1	Schutzbügel rechts	Arceau de sécurité droite	Protecting bar right	Arco protezione dx destro	Bøyle høyre	
2	AS-110-163-9005	1	Schutzbügel links	Arceau de sécurité gauche	Protecting bar left	Arco protezione sx sinistro	Bøyle venstre	
3	HO-020-147z	2	Sechskantschraube	Vis à six pans	Hexagon bolt	Vite esagonale	Sekskantskrue	M12x20
4	HR-010-007z	2	Sechskantmutter	écrou à six pans	Hexagon nut	Dado esagonale	Sekskantmutter	M12
5	HW-010-011z	2	Scheibe	Rondelle	Washer	Rondella	Skive	B13,0
6	HO-020-083z	2	Sechskantschraube	Vis à six pans	Hexagon bolt	Vite esagonale	Sekskantskrue	M8x20
7	HR-010-005z	2	Sechskantmutter	écrou à six pans	Hexagon nut	Dado esagonale	Sekskantmutter	M8
8	HW-010-007z	2	Scheibe	Rondelle	Washer	Rondella	Skive	B8,4
9	HJ-010-209	6	Lamellenstopfen	Bouchon	Cap	Tappo	Kappe	Ø22
(10)	AS-110-051	2	Rad	Roue	Wheel	Ruota	Hjul	
(10a)	HN-022-014	2	Decke	Enveloppe	(Tire) Cover	Coperchio	Dekk	
(10b)	HA-030-025	4	Kugellager	Roulement à billes	Ball bearing	Cuscinetto a sfere	Kulelager	Ø20
11	HW-010-017z	2	Scheibe	Rondelle	Washer	Rondella	Skive	B21,0
12	AZ-008-003	2	Klappsplint	Goupille	Hinged pin	Spina sicurezza	Orepinne	
13	AS-110-156-9005	1	Lenkerholm	Barre de mancheron	Handle bars			
14	DC-180-040	3	Buchse	Coussinet	Bush	Boccola	Foring	
15	HW-041-032z	2	Scheibe	Rondelle	Washer	Rondella	Skive	Ø 41,0
16	AZ-008-006z	2	Klappsplint	Goupille	Hinged pin	Spina sicurezza	Orepinne	

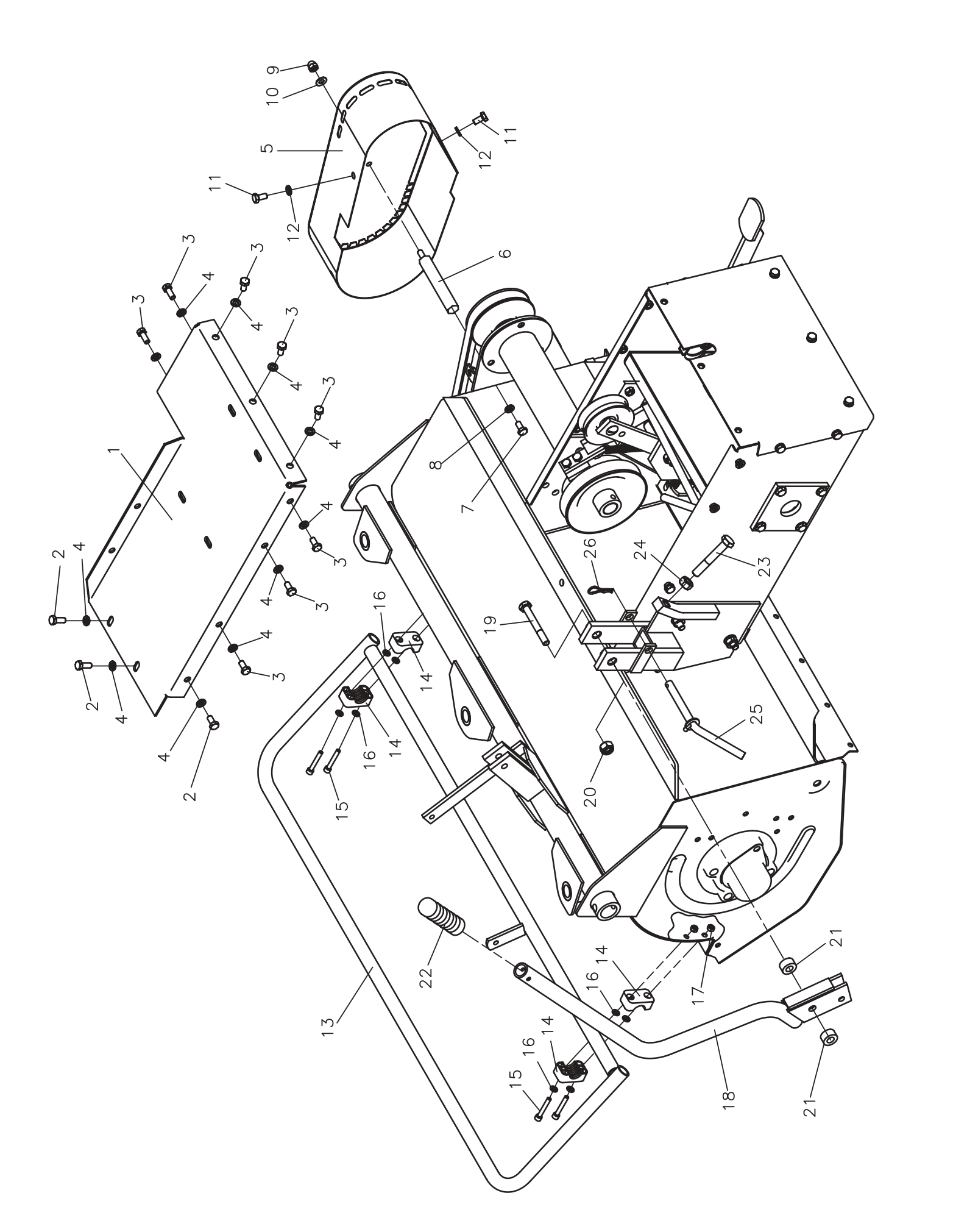
1
2
3
4
5
6
7
8
9
10
11
12
13
14
15
16
17
18
19
20
21
22
23
24
25
26

Pos.-Nr. Rep. Pos. Pos. Bilde-Nr.	Bestellnummer Référence Article number Nr. codice Bestillings-Nr.	Anzahl Qté. Quant. Q.tà Antall	D	Désignation F	Description GB	Descrizione I	Benevnelse N	Bemerkung
1	AS-110-142-3000	1	Motorkonsole	Embase moteur	Engine plate	Mensola motore	Motorfeste	
2	HO-020-083z	3	Sechskantschraube	Vis à six pans	Hexagon bolt	Vite esagonale	Sekskantskrue	M8x25
3	HO-020-083z	8	Sechskantschraube	Vis à six pans	Hexagon bolt	Vite esagonale	Sekskantskrue	M8x20
4	HW-050-007	11	Scheibe	Rondelle	Washer	Rondella	Skive	Ø8,4
5	AS-110-170-3000	1	Keilriemenschutz	Carter de protection	V-belt cover	Protezione cinghia	Kileremsdeksel	
6	DV-221-016z	1	Schutzhalter	Support de protecteur	Mounting stud	Supporto protezione	Dekselfeste	
7	HO-020-084z	1	Sechskantschraube	Vis à six pans	Hexagon bolt	Vite esagonale	Sekskantskrue	M8x25
8	HW-050-007z	1	Scheibe	Rondelle	Washer	Rondella	Skive	Ø8,4
9	HR-063-005z	1	Hutmutter	écrou à chapeau	Hexagon cap nut	Dado cieco	Koppmutter	M8
10	HW-010-007z	1	Scheibe	Rondelle	Washer	Rondella	Skive	B8,4
11	HO-020-082z	2	Sechskantschraube	Vis à six pans	Hexagon bolt	Vite esagonale	Sekskantskrue	M8x16
12	HW-050-007z	2	Scheibe	Rondelle	Washer	Rondella	Skive	Ø8,4
13	AS-110-164-9005	1	Schutzbügel	Arceau de sécurité	Protecting bar	Arco protezione	Bøyle	
14	HJ-010-179	2	Rohrschelle	Collier	Pipe clamp	Morsetto del tubo	D=22	
15	HO-040-059z	4	ISechskantschraube	Vis à six pans	Hexagon bolt	Vite esagonale	Sekskantskrue	M6x40
16	HW-010-004z	8	Scheibe	Rondelle	Washer	Rondella	Skive	B6,4
17	HR-030-004z	4	Sicherungsmutter	écrou de sûreté	Locknut	Dado autobloccante	Låsemutter	M6x40
18	AS-110-157-9005	1	Hebel	Levier	Lever	Leva	Hendel	
19	HO-010-159zws	1	Sechskantschraube	Vis à six pans	Hexagon bolt	Vite esagonale	Sekskantskrue	M12x80
20	HR-030-007z	1	Sicherungsmutter	écrou de sûreté	Locknut	Dado autobloccante	Låsemutter	M12
21	DC-220-003-9005	2	Distanzscheibe	Entretoise	Spacer	Distanziale	Distansestykke	9,8
22	HJ-010-013	1	Griff	Poignée	Handle	Leva	Handtak	
23	HO-020-158z	1	Sechskantschraube	Vis à six pans	Hexagon bolt	Vite esagonale	Sekskantskrue	M12x75
24	HR-010-007z	1	Sechskantmutter	écrou à six pans	Hexagon nut	Dado esagonale	Sekskantmutter	M12
25	AS-110-158z	1	Bolzen	Boulon	Pin	Bullone	Bolt	
26	KG-011-001z	1	Federstecker	Support de fiche	Hairpin clip	Spina elastica	Låsesplint	Ø 2,5

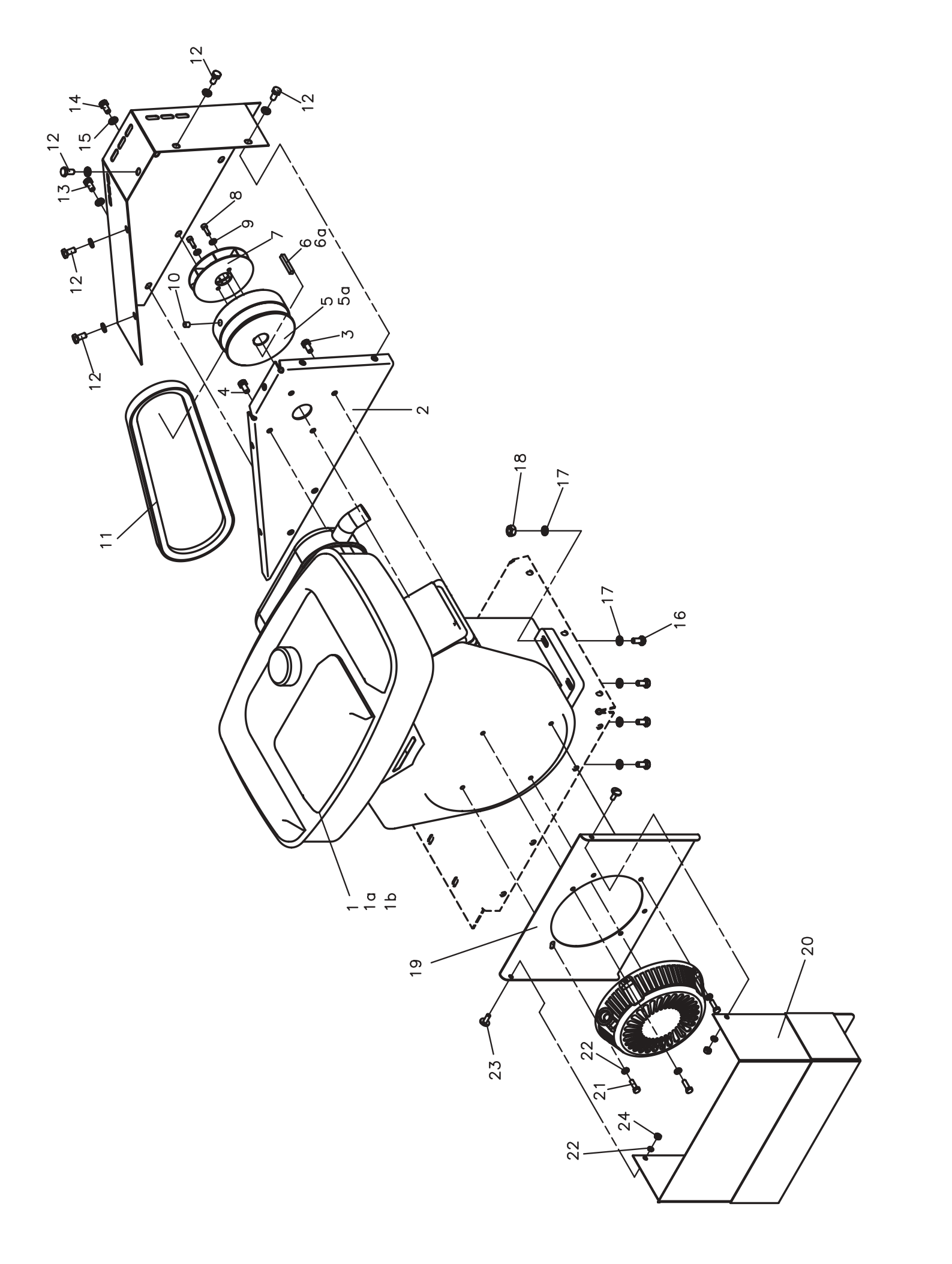
12
14
15
12
13
12
12
12
8
9
7
6
6a
10
5
5a
3
4
2
11
18
17
17
16
1
1a
1b
19
20
23
22
21
24
22

Pos.-Nr. Rep. Pos. Pos. Bilde-Nr.	Bestellnummer Référence Article number Nr. codice Bestillings-Nr.	Anzahl Qté. Quant. Q.tà Antall	D	Désignation F	Description GB	Descrizione I	Benevnelse N	Bemerkung
1	KA-085-001	1	Motor	Moteur	Motor	Motore	Motor	B&S Vanguard 16HP
1a	KA-84-001	1	Motor	Moteur	Motor	Motore	Motor	B&S Vanguard 13HP
1b	KA-83-001	1	Motor	Moteur	Motor	Motore	Motor	Honda GX 390
2	AS-110-149-3000	1	Motorkeilriemenschutz hin.	Carter de protection	V-belt cover	Protezione cinghia	Kileremsdeksel	
3	HO-090-300z	2	Zollschraube	Vis au pouce	Whitworth-bolt (-screw)	Vite in pollici	Skrue	
4	HO-030-302z	2	Zollschraube	Vis au pouce	Whitworth-bolt (-screw)	Vite in pollici	Skrue	
(5)	DX-001-108e	1	Keilriemenscheibe	Poulie	V-belt pulley	Puleggia	Kileremskive	
(5a)	DX-001-110e	1	Keilriemenscheibe	Poulie	V-belt pulley	Puleggia	Kileremskive	
6	KH-030-053	1	Zollpassfeder	Ressort au pouce	Parallel key	Linguetta in pollici	Kile	
6a	KH-010-003	1	Passfeder	Ressort	Parallel key	Linguetta	Kile	
7	AS-110-159	1	Lüfter	Ventilateur	Ventilator	Ventilatore		
8	HO-040-054z	2	Innensechskantschraube	Vis à six pans	Hexagon bolt	Vite esagonale	Sekskantskrue	M6x16
9	HW-010-004z	2	Scheibe	Rondelle	Washer	Rondella	Skive	B6,4
10	HP-022-080z	2	Gewindestift	Cheville	Slotted set screw	Spina filettata	Gjengestift	M8x10
(11)	HB-165-145	1	Spezialkeilriemen	Courroie spéciale	Special V-belt	Cinghia speciale	Kilerem spesial	
12	HO-020-082z	5	Sechskantschraube	Vis à six pans	Hexagon bolt	Vite esagonale	Sekskantskrue	M8x16
13	HO-020-084z	1	Sechskantschraube	Vis à six pans	Hexagon bolt	Vite esagonale	Sekskantskrue	M8x25
14	HO-020-083z	1	Sechskantschraube	Vis à six pans	Hexagon bolt	Vite esagonale	Sekskantskrue	M8x20
15	HW-050-007z	9	Scheibe	Rondelle	Washer	Rondella	Skive	Ø8,4
16	HO-010-088z	4	Sechskantschraube	Vis à six pans	Hexagon bolt	Vite esagonale	Sekskantskrue	M8x45
17	HW-050-007z	8	Scheibe	Rondelle	Washer	Rondella	Skive	Ø8,4
18	HR-010-005z	4	Sechskantmutter	écrou à six pans	Hexagon nut	Dado esagonale	Sekskantmutter	M8x10
19	DA-180-155-9005	1	Rückwand	Paroi arriére	Back	Parete posteriore		
20	AS-110-167-9005	1	Schutzkasten	Protecteur	Protection oder Cover	Protezione	Deksel	
21	HO-020-053	4	Sechskantschraube	Vis à six pans	Hexagon bolt	Vite esagonale	Sekskantskrue	M6x12
22	HW-010-004z	6	Scheibe	Rondelle	Washer	Rondella	Skive	B6,4
23	HP-056-053z	2	Flachrundschraube	Vis à tête bombée	Cut head bolt	Vite testa tonda	Flatrundskrue	M6x12
24	HR-010-004z	2	Sechskantmutter	écrou à six pans	Hexagon nut	Dado esagonale	Sekskantmutter	M6

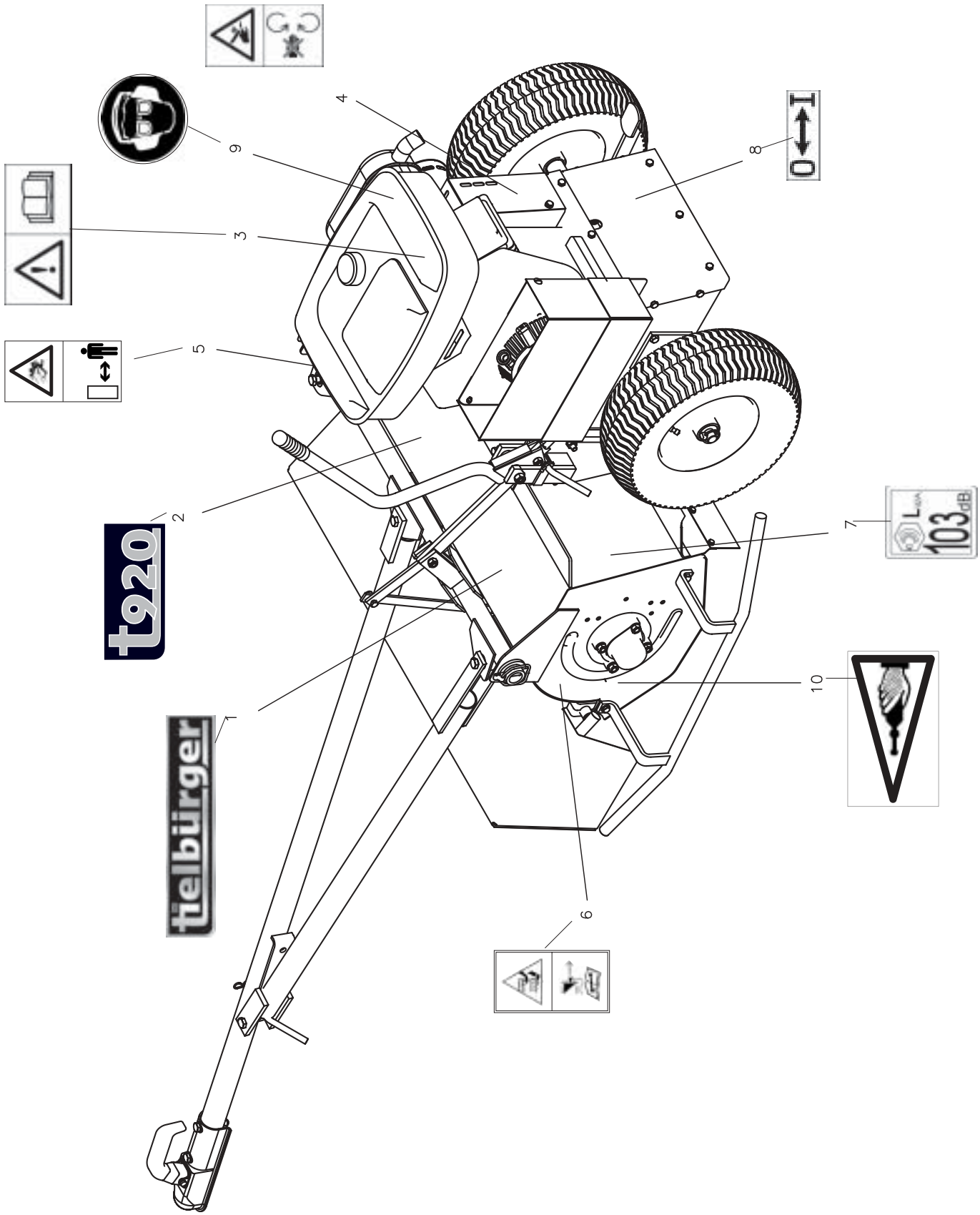
1
2
3
4
5
6
7
8
9
10
103 dB

Pos.-Nr. Rep. Pos. Pos. Bilde-Nr.	Bestellnummer Référence Article number Nr. codice Bestillings-Nr.	Anzahl Qté. Quant. Q.tà Antall	D	Désignation F	Description GB	Descrizione I	Benevnelse N	Bemerkung
1	KD-001-003	1	Aufkleber	Autocollant	Lable	Autoadesivo	Dekal	
2	KD-002-071	1	Aufkleber	Autocollant	Lable	Autoadesivo	Dekal	
3	KD-003-050	1	Aufkleber	Autocollant	Lable	Autoadesivo	Dekal	
4	KD-003-093	1	Aufkleber	Autocollant	Lable	Autoadesivo	Dekal	
5	KD-003-092	1	Aufkleber	Autocollant	Lable	Autoadesivo	Dekal	
6	KD-003-114	1	Aufkleber	Autocollant	Lable	Autoadesivo	Dekal	
7	KD-002-058	1	Aufkleber	Autocollant	Lable	Autoadesivo	Dekal	
8	KD-003-022	2	Aufkleber	Autocollant	Lable	Autoadesivo	Dekal	
9	KD-003-108	1	Aufkleber	Autocollant	Lable	Autoadesivo	Dekal	
10	KD-003-023	3	Aufkleber	Autocollant	Lable	Autoadesivo	Dekal	

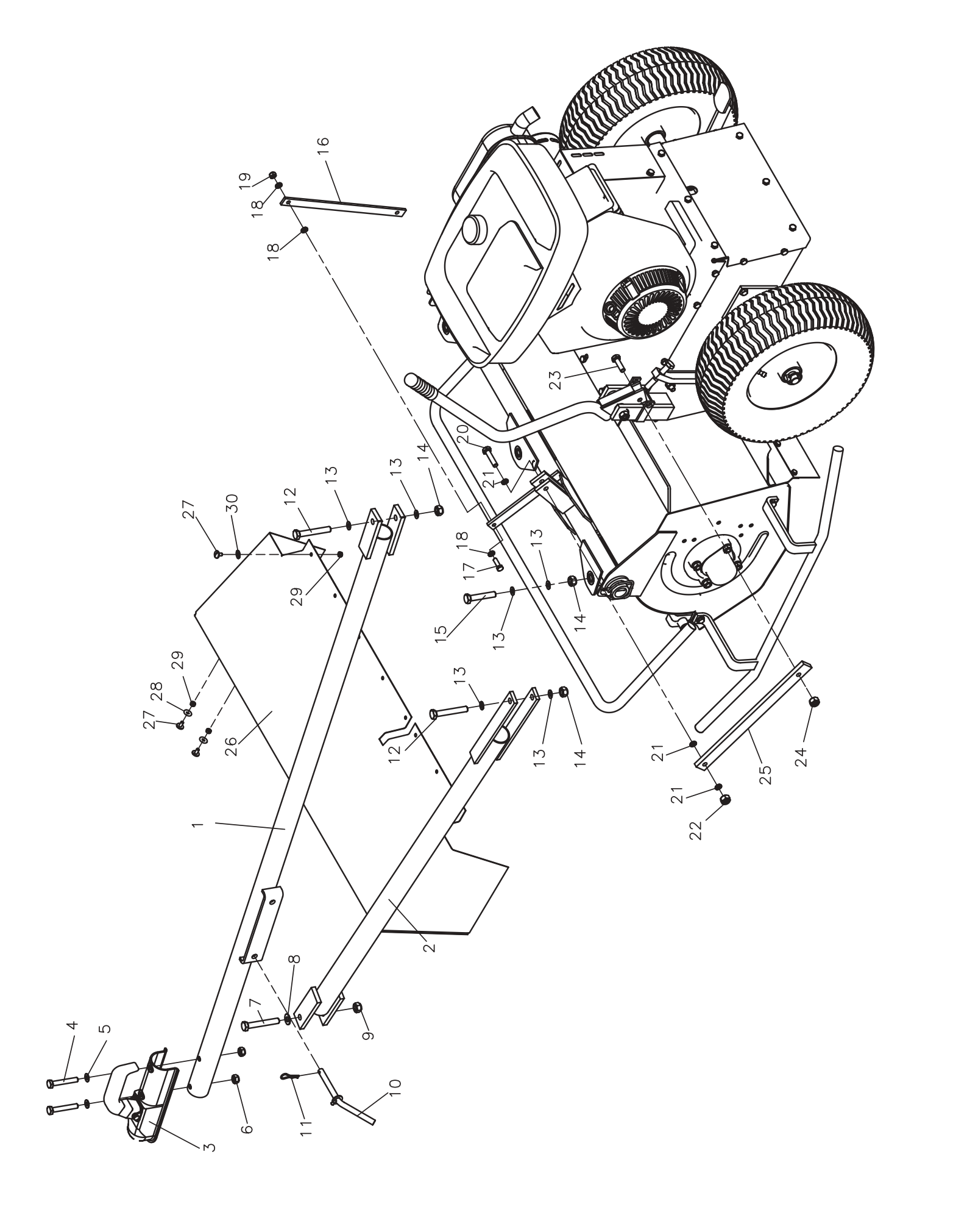
1
2
3
4
5
6
7
8
9
10
11
12
13
14
15
16
17
18
19
20
21
22
23
24
25
26
27
28
29
30

Pos.-Nr. Rep. Pos. Pos. Bilde-Nr.	Bestellnummer Référence Article number Nr. codice Bestillings-Nr.	Anzahl Qté. Quant. Q.tà Antall	D	Désignation F	Description GB	Descrizione I	Benevnelse N	Bemerkung
1	AS-110-168-9005	1	Zugstrebe Deixel	Poteau	Pole	Palo		
2	AS-110-169-9004	1	Seitenstrebe Deixel	Contrefort	Link	Montante	Støtte	
(3)	AS-110-002	1	Zugkupplung	embrayage	Clutch	Frizione	Clutch	
4	HO-020-122z	2	Sechskantschraube	Vis à six pans	Hexagon bolt	Vite esagonale	Sekskantskrue	M10x65
5	HW-010-009z	2	Scheibe	Rondelle	Washer	Rondella	Skive	B10,5
6	HR-030-006z	2	Sicherungsmutter	écrou de sûreté	Locknut	Dado autobloccante	Låsemutter	M10
7	HO-010-159zws	1	Sechskantschraube	Vis à six pans	Hexagon bolt	Vite esagonale	Sekskantskrue	M 12 x 80
8	HW-010-011z	1	Scheibe	Rondelle	Washer	Rondella	Skive	B 13,0
9	HR-030-006z	1	Sicherungsmutter	écrou de sûreté	Locknut	Dado autobloccante	Låsemutter	M10
10	AS-110-158z	1	Bolzen	Boulon	Pin	Bullone	Bolt	
11	KG-011-001z	1	Federstecker	Support de fiche	Hairpin clip	Spina elastica	Låsesplint	Ø2,5
12	HO-010-160z	2	Sechskantschraube	Vis à six pans	Hexagon bolt	Vite esagonale	Sekskantskrue	M12x90
13	HW-010-011z	6	Scheibe	Rondelle	Washer	Rondella	Skive	B13,0
14	HR-030-007z	3	Sicherungsmutter	écrou de sûreté	Locknut	Dado autobloccante	Låsemutter	M12
15	HO-010-156z	1	Sechskantschraube	Vis à six pans	Hexagon bolt	Vite esagonale	Sekskantskrue	M12x65
16	DB-790-035-9005	1	Zugstange	Biellette	Rod	Tirante		
17	HO-010-084z	1	Sechskantschraube	Vis à six pans	Hexagon bolt	Vite esagonale	Sekskantskrue	M8x25
18	HR-030-005z	1	Sicherungsmutter	écrou de sûreté	Locknut	Dado autobloccante	Låsemutter	M8
19	HW-010-007z	3	Scheibe	Rondelle	Washer	Rondella	Skive	B8,4
20	HO-010-118z	1	Sechskantschraube	Vis à six pans	Hexagon bolt	Vite esagonale	Sekskantskrue	M10x45
21	HW-010-009z	4	Scheibe	Rondelle	Washer	Rondella	Skive	B10,5
22	HR-030-006z	1	Sicherungsmutter	écrou de sûreté	Locknut	Dado autobloccante	Låsemutter	M10
23	HO-020-116z	1	Sechskantschraube	Vis à six pans	Hexagon bolt	Vite esagonale	Sekskantskrue	M10x35
24	HR-030-006z	1	Sicherungsmutter	écrou de sûreté	Locknut	Dado autobloccante	Låsemutter	M10
25	DB-190-069-9005	1	Flachstahl	Fer plat	Steel bar	Piatto	Flattjern	
26	HK-005-034	1	Steinschlagschutz	Protecteur	Protection oder Cover	Protezione	Deksel	
27	HP-056-053z	14	Flachrundschraube	Vis à tête bombée	Cut head bolt	Vite testa tonda	Flatrundskrue	M6x12
28	HW-060-004z	6	Scheibe	Rondelle	Washer	Rondella	Skive	A6,4
29	HR-030-004z	14	Sicherungsmutter	écrou de sûreté	Locknut	Dado autobloccante	Låsemutter	M6
30	HW-010-004	8	Scheibe	Rondelle	Washer	Rondella	Skive	B6,4